adler

67-62; -62 S; -63; -63 S
-FA-62; -FA-62 S

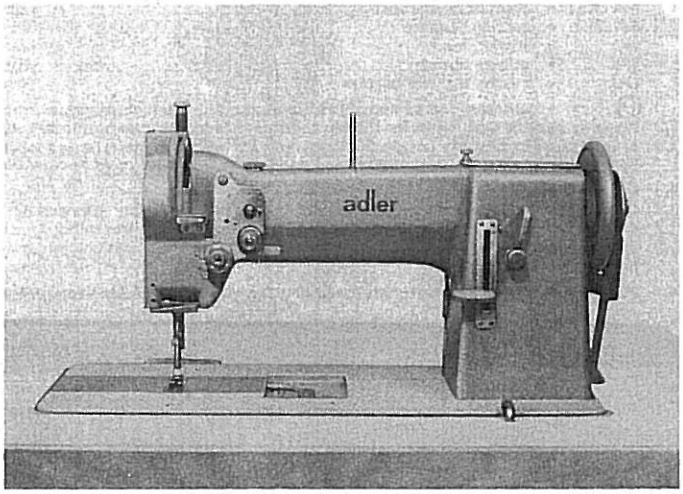

Ersatzteileliste
Spare Parts
Pièces de rechange
Piezas de repuesto

Information zur Handhabung der Teileliste

1. Allgemeines

1.1 Im Inhaltsverzeichnis sind die Teile-Nr. nach steigenden Nr. geordnet:

993 91 061 7	Zyl.-Schr.	M 4 x 10	B-10
Teile-Nr.			
Benennung			
Abmessung			
Planquadrat der jeweiligen Bildtafel			

Bei Bestellung bitte Teile-Nr. mit Benennung angeben.

1.2 Zu einer Einheit gehörende Einzelteile sind durch eine strichpunktierte Linie eingerahmt. Die Einheit kann auch komplett unter der volleingerahmten Nr. (in einem Kasten) bestellt werden. Zu dieser Einheit gehören keine Teile, deren Nr. außerhalb der strichpunktierten Linie steht.

2. Mechanische Teile

2.1 Verwendete Abkürzungen und Symbole:

NA (NE)	=	Naht- bzw. Nadelabstand	R	=	rechts
SA (SE)	=	Schneidabstand	L	=	links
HO	=	Hub, oben	N	=	nicht als Einzelteil lieferbar
HU	=	Hub, unten	MG	=	formabhängige Teile
OU	=	Hub, oben und unten			Bei Ersatzteilebestellung bitte Form-Nr. angeben oder Muster einschicken.

① = die jeweilige Teile-Nr. mit eventueller Erläuterung finden sie im Teileverzeichnis, z. B. Nähgarnituren.

2.2 Bei Bandeinfassern ist die Bandbreite, bei Zweinadelgarnituren der Nahtabstand und bei Abschneidgarnituren der Schneidabstand anzugeben.

2.3 Sollten Sie ein Teil nicht in der Ersatzteileliste finden, was durch technische Änderungen vorkommen kann, dann geben Sie uns bitte zur Teile- und Funktionsbeschreibung, eventuell Teil skizzieren, die genaue Unterklasse und Fabrik-Nr. lt. Typenschild bekannt.

3. Elektro-Teile

3.1 Bei Elektrokabeln und pneumatischen Schläuchen ist es erforderlich, die gewünschte Meterzahl anzugeben.

3.2 Bei Bestellungen von Elektroteilen bitten wir die zusätzlichen Angaben, die in Klammern hinter der Teile-Nr. stehen, mitanzugeben.

3.3 Nicht numerierte Elektroteile können nach der Bezeichnung z.B. „Transistor T6" oder „Widerstand 1 K Ω 0,5 W" und des dazugehörigen Stromlaufplanes bestellt werden.

4. Separate Ersatzteilelisten gibt es für Nähgarnituren, Zusatzausstattung (elektrische Ausstattung, Gestelle usw.).

5. Jeder Nachdruck, auch der auszugsweise, ist nur mit unserer Genehmigung gestattet. Änderungen behalten wir uns vor.

Kochs Adler Aktiengesellschaft
Postfach 103 + 105, D-4800 Bielefeld 1
Telefon: (0521) 2097-1
Telex: 932759 adlr d
Telegramme: Adler Bielefeld

Printed in West Germany
Änderungen vorbehalten TL-067-62;-62S...4 Sep. 1982

Information on how to use the list of parts

1. General

1.1 The numbers of parts are listed in the table of contents in increasing order of magnitude.

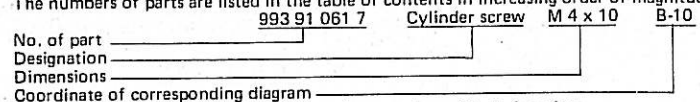

When ordering please quote the part number together with designation.

1.2 The different parts belonging to one unit are boxed in by a dash-and-dot line. The unit can also be ordered complete under the number in the box. This unit includes no parts with number outside of the dash-and-dot line.

2. Mechanical parts

2.1 Abbreviations and symbols used:

NA (NE) = seam or needle spacing
SA (SE) = cutting distance
HO = stroke, top
HU = stroke, bottom
OU = stroke, top and bottom

R = right
L = left
N = not available as separate part.
MG = parts dependent on pattern
When ordering spare parts please quote pattern number or send sample.

(1*) = you can find all numbers of parts, possibly with explanation, in the table of contents, e.g. sewing components.

2.2 Please wuote the tape width for binder, the seam spacing for two-needle sets and the cutting distance for cutting sets.

2.3 Should you not find any part in the spare parts list, which might arise as a result of technical alterations, please let us know the exact sub-class and manufacturing number in accordance with model plate for a description of the part and its function, possibly even a sketch of the part.

3. Electrical parts

3.1 It is necessary to quote the required length in metres for electric cables and pneumatic tubes.

3.2 When ordering electrical parts please also quote the additional data in brackets behind the part number.

3.3 Electrical parts which are not numbered can be ordered by the designation, for example, "Transistor T6" or "Resistor 1 K Ω 0.5 W" together with the necessary circuit diagram.

4. There are separate spare parts lists for sewing components, accessory equipment, (electrical equipment, stands, etc.).

5. Reprinting, including any excerpts, are only permitted with our approval. Alteration rights reserved.

Instructions relatives à l'utilisation de la liste de pièces de rechange

1. Généralités

1.1 Dans la table des matières, les numéros des pièces sont classés dans l'ordre croissant:

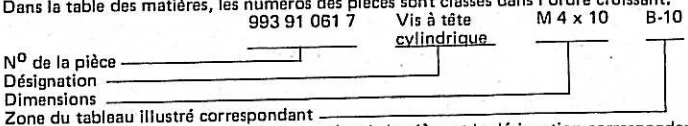

Indiquer sur le bon de commande le numéro de la pièce et la désignation correspondante.

1.2 Les pièces détachées faisant partie d'une unité sont encadrées d'une ligne en traits et points. L'unité peut aussi être commandée, sous le numéro entièrement encadré, comme unité complète livrée en caisse. Cette unité ne comprend pas de pièces dont le numéro est marqué à l'extérieur de la ligne en traits et points.

2. Pièces mécaniques

2.1 Abréviations et symboles utilisés:

NA (NE) = joint ou écartement des aiguilles
SA (SE) = écartement des couteaux
HO = course en haut
HU = course en bas

R = à droite
L = à gauche
N = non livrable comme pièce individuelle
MG = pièces tributaires de leur format
En cas de commande de pièces de rechange, prière d'indiquer le numéro de la forme, ou d'envoyer un échantillon.

(1*) = vous trouverez dans la liste des pièces le numéro de la pièce en question, d'une garniture à coudre par exemple, et les explications correspondantes éventuelles.

2.2 Dans le cas de appareils à border, nous vous prions d'indiquer la largeur de la bande, dans celui des garnitures à deux aiguilles l'écartement des coutures et dans celui des garnitures de coupure l'écartement des couteaux.

2.3 Pour le cas où vous ne trouveriez pas une pièce dans la liste des pièces de rechange, ce qui pourrait arriver à la suite de modifications techniques, nous vous prions de nou fournir, en liaison avec la description des pièces et du fonctionnement, des croquis des pièces éventuels, la sous-catégorie exacte et le numéro d'usine, tel qu'il est marqué sur la plaquette de type.

3. Pièces de la partie électrique

3.1 Pour les câbles électriques et les flexibles pneumatiques, il est indispensable de nous communiquer le nombre de mètres désiré.

3.2 Veuillez nous précisez, dans les commandes de pièces pour la partie électrique, les indications additionnelles marquées entre parenthèses derrière les numéros de pièces.

3.3 Les pièces de la partie électrique non numérotées peuvent être commandées selon la désignation, par exemple "Transistor T6" ou "Résistance 1 kiloohm 0,5 W" et le numéro du schéma développé correspondant.

4. Il existe des listes de pièces de rechange séparées pour des garnitures de couture, des équipements additionnels (équipements éléctriques, châssis), etc.

5. Toute réimpression, même partielle, est interdite sans notre autorisation expresse. Nous nous réservons le droit de procéder à des changements.

Información para manejar la lista de piezas

1. Generalidades

1.1 En el índice de materias están numeradas las piezas con números que van en aumento

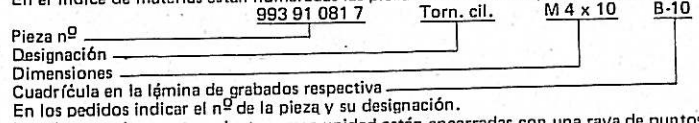

En los pedidos indicar el nº de la pieza y su designación.

1.2 Las piezas sueltas pertenecientes a una unidad están encerradas con una raya de puntos. La unidad también se puede pedir completa bajo el número encerrado por completo (en una casilla). A esta unidad no pertenece ninguna pieza cuyo número esté fuera de la raya de puntos.

2. Piezas mecánicas

2.1 Abreviaturas y símbolos empleados:

NA (NE) = Costura o separación de agujas
SA (SE) = Separación de corte
HO = Carrera, arriba
HU = Carrera, abajo
OU = Carrera, arriba y abajo

R = A la derecha
L = A la izquierda
N = No se sirve como pieza suelta
MG = Piezas que dependen de la forma
En los pedidos de piezas de repuesto indicar nº de forma o remitir muestra

(1*) = El número de pieza respectivo, probablemente con su aclaración, figura en la relación de piezas; por ejemplo: juegos de coser.

2.2 Con ribeteadores de cintas, se ha de indicar el ancho de la cinta; con juegos de dos agujas, la separación de costura, y con los juegos de cortar, la separación de corte.

2.3 Si no encontrase usted una pieza en la lista de las mismas — cosa que puede ocurrir por haber habido variaciones técnicas —, le rogamos que, en tal caso, nos dé a conocer, junto a la descripción de la pieza y su funcionamiento, un croquis de la misma, exacta subclase y número de fábrica que figure en la placa del tipo.

3. Piezas eléctricas

3.1 En los pedidos de cables eléctricos y de tuberías neumáticas es necesario indicar la cantidad de metros que se desee.

3.2 En los pedidos de piezas eléctricas rogamos que se nos indique igualmente los datos que figuran, además, entre paréntesis detrás del nº de pieza.

3.3 Las piezas eléctricas no numeradas se pueden pedir por su designación, indicando, por ejemplo: "transistor T6" o "resistencia 1 K Ω 0,5 W", junto con el plano de conexiones correspondiente.

4. Hay listas de piezas de repuesto por separado para: juegos de coser, equipo adicional, (e) equipo eléctrico, soportes, etc.
Salvo variaciones.
Lámina de grabados nº
(nº en circulo a la derecha e izquierda, arriba, en la lámina de grabados)
Cuadrícula

5. Toda réimbresión, incluso extractadao, soló esta permitidada con nuestra autorización. Salvo modificaciones.

From the library of Superior Sewing Machine & Supply LLC - www.supsew.com

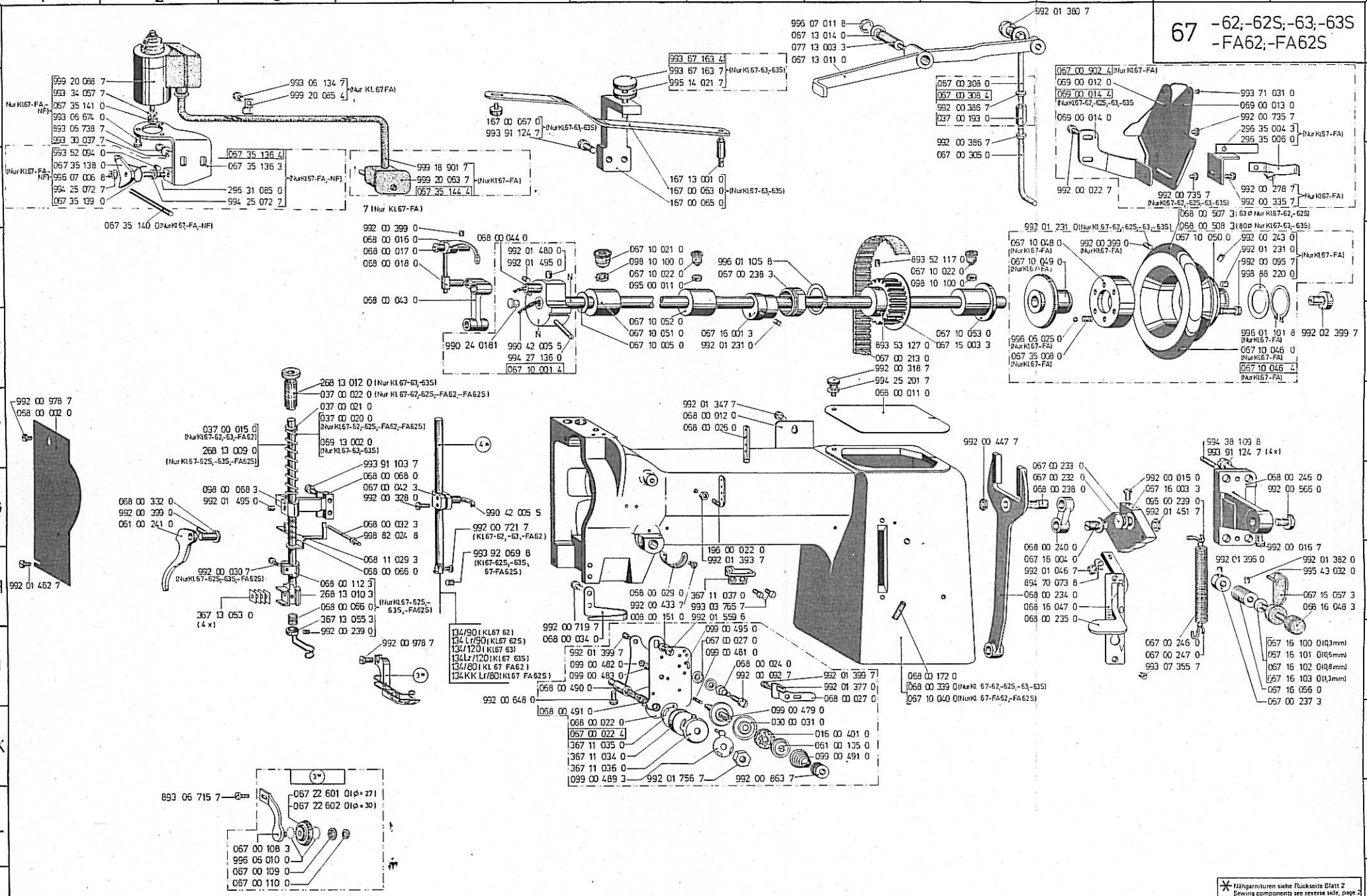

J.T.9.77. (V.m.T.V.) - JT.10.80-J.T.9.82
Printed in West - Germany · Änderungen vorbehalten · TI 67-62;-625 4.Sep.1982

From the library of Superior Sewing Machine & Supply LLC - www.supsew.com

Ersatzteileliste **Pièces de rechange**
Spare Parts **Piezas de repuesto**

Nähmaschinen-Arm und Zubehör

Teil-Nr.	Benennung	
008 00 151 0	Scheibe	H6
016 00 401 0	Filzscheibe	K8
030 00 031 0	Scheibe	B14, K7
037 00 015 0	Stoffdr.-Stange (Kl. 67-62; -63; -FA62)	F3
037 00 020 0	Druckfeder (Kl. 67-62; -62S; -FA62; -FA62S)	F4
037 00 021 0	Scheibe	F4
037 00 022 0	Hülse	F4
037 00 092 3	Anschlagnocken	H14
037 00 093 0	Stellkloben	H16
037 00 095 0	Winkelkloben	H15
037 00 096 0	Knieh.-Stange	J14
037 00 112 0	Knieh.-Welle	H13
037 00 112 4	Kniehebel	H13
037 00 129 0	Fadensp.-Mutter	B14
037 00 193 0	Verb.-Mutter	B9
037 00 810 3	Anschlagnocken	H14
061 00 105 0	Rosette	K8
061 00 241 0	Lüfterhebel	G2
067 00 022 4	Fadenspannung	K6
067 00 027 0	Fadenf.-Scheibe	J7
067 00 042 3	Nadelstg.-Kloben	G4
067 00 108 3	Rollf.-Bügel	K3
067 00 109 0	Konusmutter	K3
067 00 110 0	Kontermutter	K3
067 00 213 0	Zahnformriemen	E8
067 00 232 0	Bolzen	G10
067 00 233 0	Federscheibe	G10
067 00 237 3	Stellring	K12
067 00 238 3	Gleitring	D7
067 00 241 0	Flügelmutter	D7
067 00 246 0	Zugfeder	J11
067 00 247 0	Haken	J11
067 00 280 0	Spulerwelle	C16
067 00 280 4	Kraftspuler	C16
067 00 305 0	Zugstg.-Unterteil	C9
067 00 308 0	Zugstg.-Oberteil	B9
067 00 308 4	Zugstg.-Oberteil	B9
067 00 902 4	Riemenschutz (67-FA)	B10
067 10 001 4	Armwelle	E6
067 10 005 0	Scheibe	E6
067 10 021 0	Tropfeinsatz	D6
067 10 022 0	Tropfeinsatz	D9, D6
067 10 040 0	Arm (67-FA62; -FA62S)	J9
067 10 051 0	Armw.-Buchse	E6
067 10 052 0	Armw.-Buchse	E6
067 10 053 0	Armw.-Buchse	E9
067 13 011 0	Kniel.-Hebel	A8
067 13 014 0	Federscheibe	A8
067 15 003 3	Zahnriemenrad	E9
067 15 016 0	Bremsscheibe (67-FA)	G13
067 15 073 0	Spule (67-FA)	G13
067 16 001 3	Exzenter	E7
067 16 003 3	Stichst.-Hebel	G11
067 16 004 0	Bolzen	H10
067 16 056 0	Exzenterbuchse	J12
067 16 057 3	Flügelmutter	H12
067 16 100 0	Scheibe (0,3 mm)	J12
067 16 101 0	Scheibe (0,6 mm)	J12
067 16 102 0	Scheibe (0,8 mm)	J12
067 16 103 0	Scheibe (1,3 mm)	J12
067 35 004 0	Kupplungsring (67-FA)	D9
067 35 005 0	Flansch (67-FA)	D9
067 35 008 0	Druckfeder (67-FA)	E9
067 35 122 0	Fadenziehmesser	K13
067 35 123 0	Messer (67-FA)	K13
067 35 124 0	Klemmfeder (67-FA)	K13
067 35 140 0	Bolzen (67-FA)	D2
067 35 144 4	Anschlußkabel (67-FA)	C4
068 00 002 0	Kopfdeckel	F1
068 00 011 0	Armdeckel	F8
068 00 012 0	Armdeckel	F7
068 00 016 0	Fadenhebel	D4
068 00 017 0	Bolzen	D4
068 00 018 0	Gleithülse	D4
068 00 022 0	Fadenf.-Träger	K6
068 00 024 0	Fadenanz.-Feder	J7
068 00 026 0	Fadenf. Stift	F7
068 00 027 0	Auslösehebel	J8
068 00 029 0	Auflage	H6
068 00 032 3	Ausl.-Bolzen	G4
068 00 034 0	Fadenf.-Öse	H5
068 00 043 0	Nadelstg.-Gelenk	D4
068 00 044 0	Gelenkbolzen	D5
068 00 066 0	Druckfeder	H4
068 00 068 0	Führung	G4
068 00 112 3	Rollf.-Raste (67-62S, -63S, -FA62S)	H4
068 00 120 0	Rollf.-Rolle	L3
068 00 172 0	Ölrohr	J9
068 00 180 0	Spule (67-62S, -63; -63S)	G13
068 00 234 0	Stichst.-Gabel	H10
068 00 235 0	Stichst.-Griff	H10
068 00 238 0	Bolzen	G10
068 00 240 0	Stichst.-Gelenk	H10
068 00 246 0	Stichst.-Lager	G12
068 00 332 0	Lüfterh.-Bolzen	G2
068 00 339 0	Arm (67-62, -62S, -63, -63S)	J9
068 00 490 0	Fadenanz.-Bolzen	J5
068 00 491 0	Fadenanz.-Feder	K5
068 00 507 0	Handrad 63 Ø (67-62; -62S)	C11
068 00 508 0	Handrad 80 Ø (67-63; -63S)	D11
068 00 847 0	Ölfangmulde	M17
068 11 029 3	Auslösewinkel	H4
068 16 047 0	Stichst.-Skala	H10
068 16 048 3	Anschlagschraube	H12
069 00 012 0	Riemensch.-Unterteil	B10
069 00 013 0	Riemensch.-Oberteil	B11
069 00 014 0	Riemensch.-Halter	B10
069 00 014 4	Riemenschutz (67-62; -62S; -63; -63S)	B10
069 13 002 0	Druckfeder (67-63; -63S)	F4
077 11 022 0	Garnr.-Auflage	D14
077 11 023 0	Zentrierstück	E14
077 11 025 0	Abschl.-Stuck	A16
077 13 003 3	Bolzen	A8
081 00 166 0	Schlüssel	A14
095 00 011 0	Ölkissen	D6, D7
095 00 239 0	Federhaken	G11
097 00 264 0	Spulerrad	D14
097 00 265 0	Ausrückhebel	E16
097 00 266 0	Ausrückfeder	C16
097 00 272 0	Druckstange	H15
097 00 281 3	Spulerplatte	D14
097 00 283 0	Spulersp.-Bolzen	B14
097 00 284 0	Fadenf.-Öse	B14
097 00 285 0	Spulerarm	C15
097 00 286 0	Bolzen	C16
097 00 287 0	Ausrückh.-Bolzen	D16
097 00 288 0	Bremsstück	D14
097 00 289 0	Bremsst.-Klemme	D14
098 00 068 3	Stoffstg.-Kloben	G3
098 10 100 0	Ölkissen	D6, D9
099 00 479 0	Fadensp.-Bolzen	K7
099 00 481 0	Auslösestift	J7
099 00 482 0	Auslöseblech	J6
099 00 483 0	Druckfeder	J6
099 00 489 3	Deckscheibe	K6
099 00 491 0	Kegelfeder	K8
099 00 495 0	Fadenführung	J7
167 00 063 0	Blattfeder (67-63; -63S)	C7
167 00 065 0	Halter (67-63, -63S)	C7
167 00 067 0	Hülse (67-63, -63S)	B5
167 13 001 0	Auflagebolzen (67-63, -63S)	C7
168 13 006 0	Lagerbock	G14, K15
168 13 007 0	Drehfeder	K15
196 00 022 0	Fadenf.-Stift	H7
196 00 325 3	Schamier	H13
296 25 001 0	Schutzhaube	E13
296 25 002 0	Oberteilstütze	C13
296 31 085 0	Bolzen (67-FA)	C2
296 35 004 3	Halter (67-FA)	B11
296 35 006 0	Blattfeder (67-FA)	B11
367 11 037 0	Fadenf.-Öse	H7
396 11 019 4	Garnst. kpl.	C15
396 11 101 4	Garnr.-Arm	B15, G15
396 11 102 3	Fadenleit.-Arm	A15
396 11 103 0	Öse	B15
396 11 104 0	Garnr.-Teller	F14
396 11 105 0	Garnr.-Stift	E15
396 11 106 3	Rohr	L16
396 11 107 0	Rohr	E15
396 13 001 3	Knieplatte	K15
396 25 001 3	Hakenschraube	D13
893 06 738 7	Zyl.-Schr. (67-FA)	B1
893 52 117 0	Gew. Stift	D9
893 53 127 0	Gew. Stift	E8
894 70 073 8	Federring	H10
990 12 011 3	Keilriemen (67-62; -62S)	J17
990 12 011 5	Keilriemen (67-FA62, -FA62S)	J17
990 12 011 6	Keilriemen (67-63; -63S)	J17
990 24 005 8	Muffe	F18
990 42 005 5	Baumwolldocht	E5, G5
990 81 001 9	Plastiköler	C13
990 81 003 8	Zubehör-Kasten	H13
990 81 006 1	Schraubenzieher	A14
990 81 006 2	Schraubenzieher	A14
992 00 015 0	Zyl.-Schraube	G11
992 00 016 7	Li.-Zyl.-Schraube	H12
992 00 022 7	Li.-Zyl.-Schraube	C10
992 00 030 7	Li.-Zyl.-Schraube (67-62S; -63S; -FA62S)	H2
992 00 092 7	Halsschraube	J7
992 00 095 7	Li.-Zyl.-Schraube (67-FA)	D11
992 00 111 0	Gew.-Stift	B14
992 00 196 7	Li.-Zyl.-Schraube	H6
992 00 257 7	Rändelmutter	B15
992 00 239 0	Gew. Stift	J4
992 00 243 0	Gew.-Stift (67-FA)	D11
992 00 278 7	Zyl.-Schraube (67-FA)	C11
992 00 318 7	Rändelschraube	E8
992 00 328 0	Zyl.-Schraube	G4
992 00 335 7	Li.-Schraube (67-FA)	C11
992 00 371 7	Li.-Zyl.-Schraube (67-63; -63S)	B5, F11
992 00 386 7	6kt.-Mutter	B9, C9
992 00 399 0	Gew.-Stift (67-FA)	G2, D10
992 00 447 7	6kt.-Mutter	F9
992 00 475 7	Li.-Zyl. Schraube	K3
992 00 485 7	Li.-Zyl. Schraube	J3
992 00 566 0	Li.-Zyl.-Schraube	G12
992 00 648 0	Li.-Zyl.-Schraube	J5
992 00 719 7	Li.-Zyl.-Schraube	H5
992 00 721 7	Zyl.-Schraube	H5
992 00 735 7	Li.-Zyl.-Schraube (67-62, -62S; -63; -63S)	B11, C11
992 00 978 7	Li.-Zyl.-Schraube	F1, J4
992 01 046 7	Zyl.-Schraube	H10
992 01 231 0	Gew.-Stift	D10, D11, E7
992 01 347 7	Zyl.-Kopfschraube	F7
992 01 357 7	Zyl.-Schraube	G4
992 01 377 0	Zyl. Stift	J8
992 01 380 7	Li.-Zyl.-Schraube	A10
992 01 382 0	Gew.-Stift	H12
992 01 393 7	6kt.-Mutter	H7
992 01 395 0	Gew.-Stift	L3, H11
992 01 399 7	Halsschraube	J6, J8
992 01 451 7	6kt.-Mutter	G11
992 01 480 0	Gew.-Stift	D5
992 01 462 7	Zyl.-Kopfschraube	H1
992 01 495 0	Gew.-Stift	D5, G3
992 01 559 6	Li.-Zyl.-Schraube	H7
992 01 798 0	Li.-Zyl.-Schraube	D16
992 01 828 7	Li.-Zyl.-Schraube	E12
992 10 599 0	Zyl.-Kopfschraube	B14
993 03 765 7	Senkschraube	H7
993 06 134 7	Zyl.-Schr. AM 4x6 (67-FA)	B2
993 06 674 0	Zyl.-Schr. M 3x6 (67-FA)	B1
993 06 739 7	Zyl.-Schraube	A17, F17
993 07 355 7	Li.-Zyl.-Schr. M 4x8	J11
993 15 176 0	Holzschraube	C14, H16
993 19 037 7	Scheibe	A17, F17
993 19 038 7	Scheibe	G15
993 19 040 7	Scheibe	D13
993 19 046 7	Scheibe	L17
993 25 048 7	Flügelmutter	E13
993 30 037 7	Scheibe (67-FA)	B1
993 34 057 7	6kt.-Mutter (67-FA)	B2
993 43 121 7	4kt.-Schr. M 8x15	H15
993 52 094 0	Gew.-Stift (67-FA)	C1
993 67 163 4	Rändelschraube (67 63; -63S)	A7
993 67 163 7	Rändelschraube M 6x28 (67-63, -63S)	B7
993 71 031 0	Halbrd.-Niet	B11
994 05 037 8	6kt.-Mutter	A16, F18
994 05 038 7	6kt.-Mutter	G15
994 25 072 7	Scheibe (67-FA)	C2
994 25 201 7	Scheibe	E8
994 27 136 0	Kerbstift	E5
994 38 109 8	Spannstift	F11
994 80 146 7	Scheibe	C14
995 14 021 7	Rändelmutter (67-63; -63S)	B7
995 34 061 8	6kt.-Mutter	L17
995 43 032 0	Zyl. Stift	H12
996 01 101 8	Sich.-Ring (67-FA)	E11
996 01 303 8	Sich.-Scheibe	L16
996 06 010 0	Kugel	K3
996 06 012 0	Kugel	L3
996 06 025 0	Kugel (67-FA)	E9
996 07 006 8	Sich.-Scheibe (67-FA)	C2
996 07 007 8	Sich.-Scheibe	D16
996 07 011 8	Sich.-Scheibe	A8, K16
996 19 333 8	Kammzwecke	M17
998 68 027 8	Spannring	D14
998 82 024 8	Greifring	G4
998 88 220 0	Scheibe (67-FA)	D11
999 18 901 7	NYMHY-S-Leitung (67-FA)	C4
999 20 063 7	Stecker (67-FA)	C4
999 20 085 4	Rohrschelle (67-FA)	
999 20 088 7	Gleichstrom-Magnet (67-FA)	C3
134/90	Nadel (67-62)	H5, D13
134 Lr/90	Nadel (67-62S)	H5, D13
134/120	Nadel (67-63)	H5, D13
134 Lr/120	Nadel (67-63S)	H5, D13
134/80	Nadel (67-FA62)	H5, D13
134 KK Lr/80	Nadel (67-FA 62S)	H5, D13
GA. 401 067-Σ0	Gebr.-Anleitung	F13

NEU HINZUGEKOMMENE NR.

067 15 073 0	Soule	G14
067 22 601 0	Rollfuß	L3
067 22 602 0	Rollfuß	L3
067 35 136 3	Träaer	C3
067 35 136 4	Träaer	C3
067 35 138 0	Lüfterhebel	C1
067 35 139 0	Drehfeder	C1
067 35 141 0	Gleitbuchse	B1
068 00 066 0	Druckfeder	H4
268 13 009 0	Nadelstanae	F3
268 13 010 3	Rolf.Halter	H3
268 13 012 0	Hülse	E3
367 11 034 0	Fadenanzuasrolle	K6
367 11 035 0	Zwischenscheibe	K6
367 11 036 0	Führunasscheibe	K6
367 13 055 3	Finaerschutz	J4
893 06 715 7	Zvl.Schr.(M4x8)	L2
990 24 018 1	Verschlußstoofen	E5
992 00 433 7	Zvl.Schr.	H6
992 01 756 0	6kt.Mutter	K6
992 02 399 7	Zvl.Schr.	E12
993 15 156 0	Halbrd.Holzschr.	H16
993 90 400 8	Schr.Dreher	K13
993 91 103 7	Zvl.Schr.(M5x12)	F4
993 91 124 7	Zvl.Schr.(M6x16)	F11
993 92 069 8	Gew.Stift(M3x3)	G5

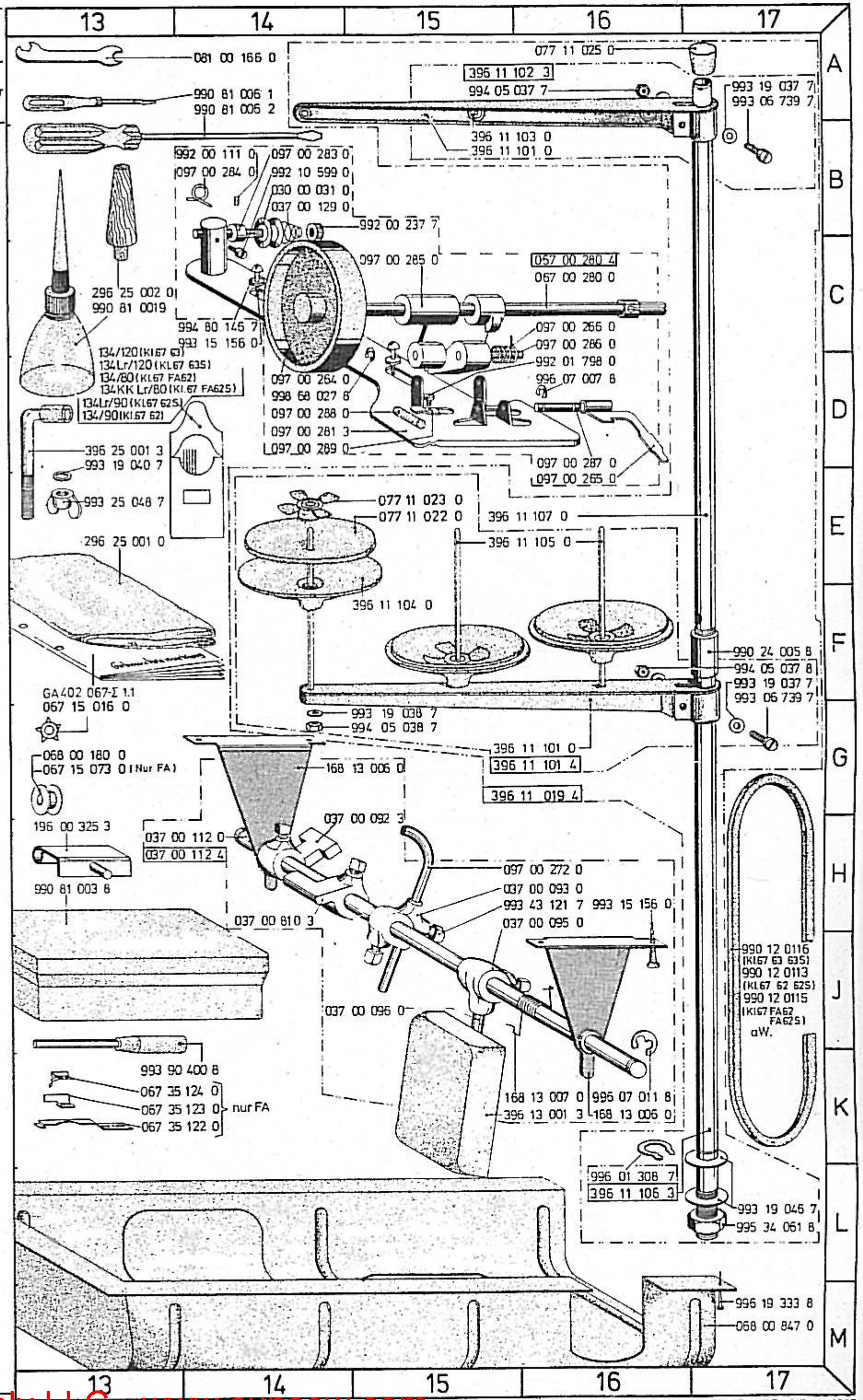

From the library of Superior Sewing Machine & Supply LLC - www.supsew.com

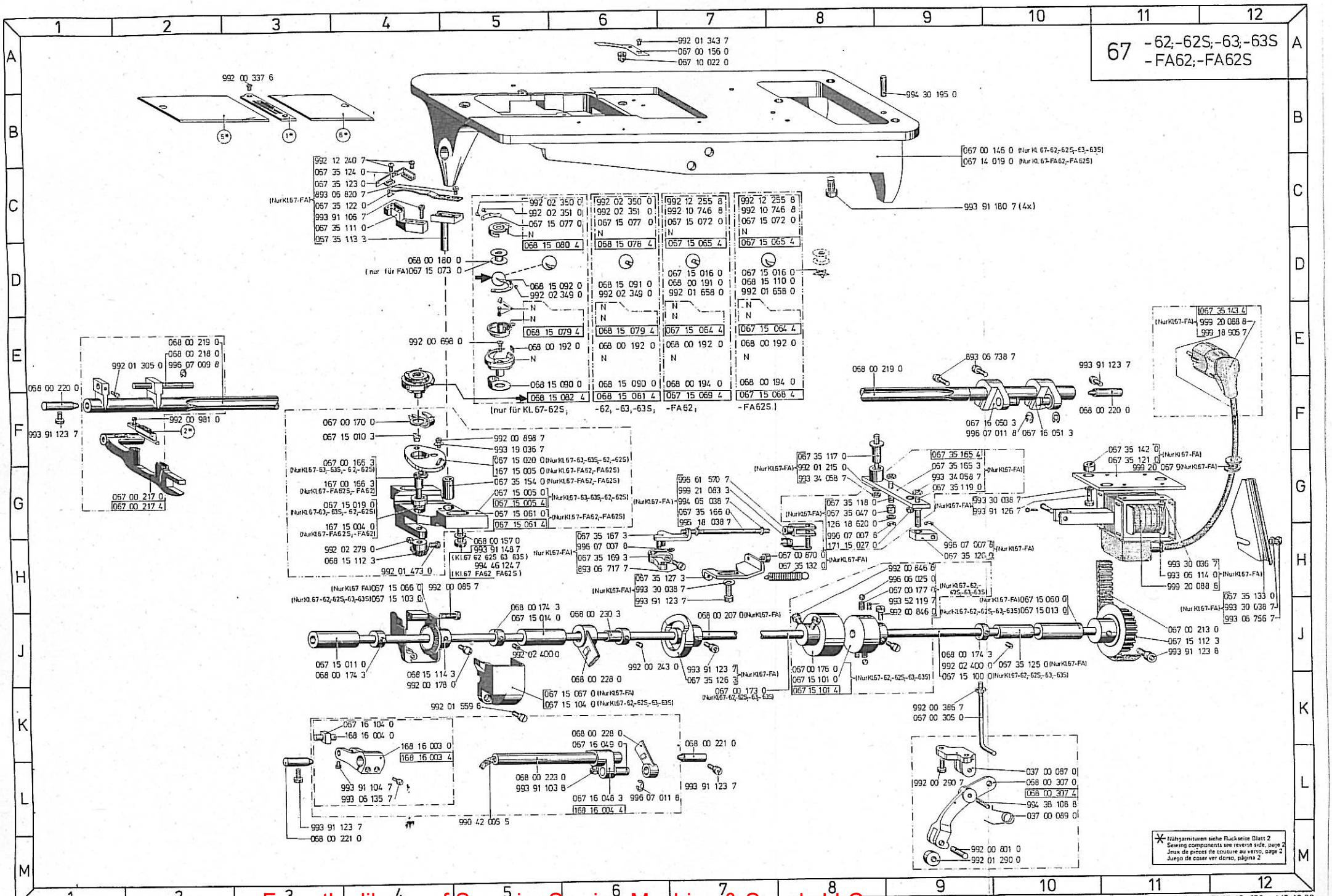

From the library of Superior Sewing Machine & Supply LLC - www.supsew.com

J.T.9.77 (V. m.TV.) J.T.10.80.

Ersatzteilliste **Pièces de rechange**
Spare Parts **Piezas de repuesto**

Nähmaschinen-Grundplatte, Nadel- und Walzentransport

Teil-Nr.	Benennung
016 00 225 0	Scheibe C13
037 00 020 0	Druckfeder G15
037 00 021 0	Scheibe F14
037 00 022 0	Hülse F14
037 00 087 0	Lagerbock L10
037 00 089 0	Feder L10
067 00 146 0	Grundplatte (67-62; -62S; -63; -63S) B10
067 00 156 0	Sperrfeder A7
067 00 166 3	Greiferantr.-Welle (67-62; -62S; -63; -63S) F4
067 00 170 0	Spulengeh.-Lüfter F5
067 00 173 0	Greiferwelle (67-62; -62S; -63; -63S) K7
067 00 176 0	Hülse (67-62; -62S; -63; -63S) J9
067 00 177 0	Druckfeder (67-62; -62S; -63; -63S) H9
067 00 213 0	Zahnformriemen J11
067 00 217 0	Transp.-Balken G2
067 00 217 4	Transp.-Balken G2
067 00 295 0	Zugstg.-Unterteil K9
067 00 337 0	Führungswinkel D13
067 00 415 0	Walze L16
067 00 416 0	Rolle L15
067 00 417 0	Druckfeder L15
067 00 870 0	Anschlagstopfen (67-FA) H8
067 10 022 0	Tropfeinsatz A7
067 14 019 0	Grundplatte (67-FA) C10
067 15 005 0	Greiferw.-Lager re. (67-62; -62S; -63; -63S) G5
067 15 005 4	Greiferw.-Lager re. (67-62; -62S; -63; -63S) G5
067 15 010 3	Gleitstein F5
067 15 011 0	Buchse J3
067 15 013 0	Buchse (67-62; -62S; -63; -63S) J10
067 15 014 0	Buchse J5
067 15 016 0	Bremsscheibe (67-FA) D5, D6
067 15 019 0	Buchse (67-62; -62S; -63; -63S) G4
067 15 020 0	Lüfterring (67-62; -62S; -63; -63S) F5
067 15 060 0	Buchse (67-FA) H10
067 15 061 0	Greiferw.-Lager re. (67-FA) G5
067 15 061 4	Greiferw.-Lager re. (67 FA) G5
067 15 064 4	**Spgh:Unterteil E7, E8.**
067 15 065 0	Spulengeh.-Oberteil (67-FA) D7, D8. C5
067 15 065 4	Spulengeh.-Oberteil (67-FA) K1
067 15 066 0	Gehäuse (67-FA) H4
067 15 067 0	Gehäuse (67-FA) K6
067 15 068 4	Greifer (67-FA62S) F7
067 15 069 4	Greifer (67-FA62) F7
067 15 072 0	Spulengeh.-Feder (67-FA62) C7,C8
067 15 073 0	Spule (67-FA) D4
067 15 077 0	Spulengeh.-Feder (67-62; -62S) C5
067 15 100 0	Greiferwelle (67-62; -62S; -63; -63S) K9
067 15 101 0	Trommel (67-62; -62S; -63; -63S) K8
067 15 101 4	Rutschkupplung (67-62; -62S; -63; -63S) K8
067 15 103 0	Gehäuse (67-62; -62S; -63; -63S) H4
067 15 104 0	Gehäuse (67-62; -62S; -63; -63S) K6
067 15 112 3	Zahnriemenrad J11
067 16 048 3	Kurbel L6
067 16 049 0	Bolzen C16, K6
067 16 050 3	Kurbel F10
067 16 051 3	Kurbel F10
067 16 053 3	Kurbel C16
067 16 104 0	Gleitstein D14, K4

Teil-Nr.	Benennung
067 31 031 0	Zugstange D16
067 34 001 0	Lagerplatte F13
067 34 001 4	Lagerplatte F13
067 34 002 0	Lager F15
067 34 003 0	Handrad K17
067 34 004 0	Exzenter J17
067 34 004 4	Exzenter J17
067 34 006 0	Zugstange J17
067 34 007 0	Kulissenhebel F16
067 34 008 0	Bolzen G16
067 34 009 0	Distanzring F17
067 34 011 0	Deckel F16, G14
067 34 012 0	Welle G16
067 34 013 3	Stellring F15
067 34 014 0	Bolzen F14
067 34 015 0	Kopfdeckel H13
067 34 016 3	Handlüfter F13
067 34 018 3	Lüfterhebel G14
067 34 020 0	Hebel F14
067 34 021 0	Zugstangen-Hebel H14
067 34 022 0	Ansatzschraube H14
067 34 023 3	Stange G15
067 34 025 0	Kloben H16
067 34 025 2	Kloben H16
067 34 026 3	Walzenträger K15
067 34 027 0	Bolzen K17
067 34 028 0	Walze L15
067 34 028 4	Walze L15
067 34 029 0	Achse J15
067 34 030 3	Klemmhebel L17, K14
067 34 031 0	Antriebsbügel J14
067 34 032 0	Walze K15
067 34 033 0	Scheibe L16, K15
067 34 034 0	Mitnehmerbuchse L15
067 34 035 0	Führungsbuchse L17
067 34 036 0	Lüfterhebel G15
067 34 037 0	Lager M15
067 34 037 4	Walzenlager M15
067 34 038 0	Walze L15
067 34 039 0	Bolzen L16
067 34 040 0	Ölrohr M15
067 34 751 4	Walzentr.-Aggregat (67-FA) F15
067 35 047 0	Rolle (67-FA) G8
067 35 111 0	Messerträger (67-FA) C4
067 35 113 3	Träger (67-FA) C4
067 35 117 0	Lagerzapfen (67-FA) F8
067 35 118 0	Bolzen (67-FA) G8
067 35 119 0	Bolzen (67-FA) G9
067 35 120 0	Zugstange (67-FA) H9
067 35 121 0	Trägerblech (67-FA) G11
067 35 122 0	Fadenziehmesser (67-FA) C4
067 35 123 0	Messer (67-FA) C4
067 35 124 0	Klemmfeder (67-FA) C4
067 35 125 0	Distanzrohr (67-FA) J10
067 35 126 3	Kurvenscheibe (67-FA) K7
067 35 127 3	Anschlagwinkel (67-FA) H6
067 35 132 0	Zugfeder (67-FA) H8
067 35 133 0	Schutzblech (67-FA) H12
067 35 142 0	Distanzring (67-FA) F11
067 35 143 4	Anschlußkabel (67-FA) E12
067 35 154 0	Buchse (67-FA) G5
067 35 165 3	Schalthebel (67-FA) G9
067 35 165 4	Schalthebel (67-FA) F9
067 35 166 0	Schaltstange (67-FA) G7
067 35 167 3	Lasche (67-FA) H6
067 35 169 3	Kurbel (67-FA) H6
068 00 046 0	Nadelstg.-Schwinge C13
068 00 047 0	Bolzen B13
068 00 157 0	Scheibe H5
068 00 178 0	Spulengeh.-Oberteil (67-62; -62S; -63; -63S) C5
068 00 179 4	Spulengeh.-Unterteil (67-62; -62S; -63; -63S) L1
068 00 180 0	Spule (67-62; -62S; -63; -63S) D4
068 00 181 4	Greifer (67-63; -63S) L1
068 00 191 0	Deckring (67-63; -63S; -62; -FA62) E5, D5 D7

Teil-Nr.	Benennung
068 00 192 0	Ölfilz F7, F5, F6
068 00 194 0	Greiferblech E7, E8
068 00 207 0	Greiferwelle (67-FA) J7
068 00 216 0	Bolzen E2
068 00 219 0	Vorschubwelle E8, E2
068 00 220 0	Körnerstift E1, F11
068 00 221 0	Körnerstift K7, M3
068 00 223 0	Hubwelle L5
068 00 228 0	Hubw. Zugstange K6, J6
068 00 230 3	Hubexzenter J6
068 00 307 0	Daumenhebpl L10
068 00 307 4	Daumenhebel L10
068 15 077 0	Spulengeh.-Feder (67-62; -62S; -63; -63S) C5
068 15 078 4	Spulengeh.-Oberteil (67-62; -63; -63S) C6
068 15 079 0	Spulengeh.-Unterteil (67-62; -62S; -63; -63S) E6
068 15 079 4	Spulengeh.-Unterteil (67-62; -62S; -63; -63S) E5, E7
068 15 080 4	Spulengeh.-Oberteil (67-62S) D6 C5
068 15 081 4	Greifer (67-62; -63; -63S) F6
068 15 082 4	Greifer (67-62S) F5
068 15 090 0	Greiferblech E5, E6
068 15 091 0	Deckring (67-62; -FA62S; -63; -63S) D6
068 15 092 0	Deckring (67-62S; -FA62) D5
068 15 110 0	Deckring (67-62S; -FA62S) D8
068 15 112 3	Kegelrad H4
068 15 114 3	Kegelrad J4
068 15 139 4	Greifer (67-62) M1
068 31 001 0	Buchse C15
068 31 005 3	Nadeltr.-Welle D15
099 00 233 0	Kul.-Bolzen D14
126 18 620 0	Scheibe (67-FA) G8
167 00 166 3	Greiferantr.-Welle (67-FA) G4
167 15 004 0	Buchse (67-FA) G4
167 15 005 0	Lüfterring (67-FA) G5
168 16 003 0	Hubw.-Kurbel K4
168 16 003 4	Hubw.-Kurbel K4
168 16 004 0	Bolzen K4
168 16 004 4	Hubwelle L6
171 15 027 0	Gelenklager (67-FA) H8
893 06 717 7	Zyl.-Schraube M 4x12 H6 (67-FA)
893 06 738 7	Zyl.-Schraube M 5x16 E10
893 06 755 6	Zyl.-Schraube M 6x15 C16
893 06 820 7	Zyl.-Schraube (67-FA) C4
893 23 087 8	Federscheibe H13
990 42 005 5	Baumwolldocht L5
992 00 022 5	Li. Zyl.-Schraube H13
992 00 032 7	Li. Senkschraube M16
992 00 085 7	Li. Zyl. Schraube H5
992 00 133 0	Gew.-Stift L14
992 00 178 0	Li. Zyl.-Schraube K4, H14
992 00 208 0	Gew.-Stift (67-62; -62S; -63; -63S) J9
992 00 243 0	Gew.-Stift J6, B13
992 00 289 0	Zyl. Schraube H17
992 00 290 7	Zyl. Schraube L9
992 00 337 6	Li.-Senkschraube A3
992 00 342 7	Zyl. Schraube L4
992 00 371 7	Li. Zyl. Schraube L14

Teil-Nr.	Benennung
992 00 386 7	6kt.-Mutter K9
992 00 431 7	Zyl.-Schraube F14, F16
992 00 458 5	Zyl. Stift m. Zapfen H13
992 00 581 7	Li. Zyl. Schraube C13
992 00 670 0	Zyl. Schraube G15, F14 F16
992 00 698 0	Senkschraube E4
992 00 769 0	Li. Zyl. Schraube H5
992 00 801 0	Zyl.-Stift M9
992 00 846 0	Zyl.-Schraube J9, H9 (67-62; -62S; -63; -63S)
992 00 898 7	Li. Zyl. Schraube F5
992 00 981 0	Zyl.-Schraube F2
992 01 114 0	Li. Zyl.-Schraube L15
992 01 215 0	Scheibe (67-FA) G8
992 01 290 0	Rolle M9
992 01 305 0	Zyl.-Kopfschraube E2
992 01 343 7	Zyl.-Kopfschraube A7
992 01 360 0	Zyl. Schraube L5
992 01 462 7	Zyl.-Kopfschraube H13
992 01 473 0	Li. Zyl. Schraube H4, H15
992 01 495 0	Gew. Stift K15, L16
992 01 559 6	Li. Zyl. Schraube K5
992 01 658 0	Zyl. Schraube E7
992 01 728 0	Li. Zyl. Schraube L4
992 02 279 0	Zyl. Schraube H4
992 02 349 0	Zyl. Schraube D5, D6
992 02 350 0	Li. Senkschraube C5, C6
992 02 351 0	Li. Senkschraube C5, C6
992 10 746 8	Li. Senkschraube C7, C8
992 12 240 7	Li.-Zyl.-Schr. (67-FA) B4
992 12 255 8	Li.-Senkschraube C7, C8
993 06 114 0	Zyl.-Schraube AM 3,5x6 (67-FA) H11
993 06 756 7	Zyl.-Schraube M 6x10 (67-FA) J12
993 19 036 7	Scheibe F5
993 19 038 7	Scheibe F17
993 25 087 5	Flügelmutter F17
993 30 036 7	Scheibe (67-FA) H11
993 30 038 7	Scheibe (67-FA) G10, H6 J12
993 34 058 7	6kt.-Mutter (67-FA) G3 G9
993 34 059 7	6kt.-Mutter H16, H14
993 91 106 7	Zyl.-Schraube M 5x20 (67-FA) C4
993 91 122 7	Zyl. Schraube M 6x10 K14
993 91 123 7	Zyl. Schraube M 6x12 (67-FA) H6, J7
993 91 123 7	Li.-Zyl. Schraube E11, F1 L7, L3
993 91 123 8	Zyl. Schraube M 6x12 J11
993 91 126 7	Zyl.-Schraube M 6x20 (67-FA) G10
993 91 148 7	Zyl.-Schraube G5
993 91 180 7	Zyl.-Schraube M 10x35 C8
994 05 038 7	6kt.-Mutter (67-FA) G7
994 27 074 0	Zyl.-Kerbstift C15
994 30 195 0	Zyl.-Kerbstift B9
994 38 063 8	Spannhülse J14
994 38 108 8	Spannhülse L10
994 46 124 7	Zyl. Schraube H5
995 18 038 7	6kt.-Mutter (67-FA) G7
996 06 025 0	Kugel (67-62; -62S; -63; -63S) H9
996 07 007 8	Sich. Scheibe H9, H8, H6 (67-FA)
996 07 009 8	Sich.-Scheibe E2
996 07 011 8	Sich. Scheibe F10, L6, C17
996 13 136 7	Kugelknopf F13
996 23 021 0	Kugellager F14, G16
996 61 570 7	Gabelkopf (67-FA) G7
999 18 905 7	NYMHY-f-Leitung (67-FA) E12
999 20 067 9	Nylon-Buchse (67-FA) G11
999 20 088 6	W.-Magnet (67-FA) H11
999 20 088 8	Winkelstecker (67-FA) E12
999 21 074 5	Gelenkst.-Kopf G14, G16
999 21 083 3	ES.-Bolzen (67-FA) G7

Nähgarnituren — **Sewing components / Garniture de couture / Equipo de coser**

Klasse 67-62

①	067 20 021 0	Stichplatte
②	067 21 010 0	Transporteur
③	067 22 022 4	Gelenkfuß
④	069 23 001 4	Nadelstange
⑤	067 14 301 0	Schieber links
⑥	067 14 292 0	Schieber rechts

Klasse 67-62S

①	067 20 021 0	Stichplatte
②	067 21 010 0	Transporteur
③	067 22 601 0	Rollfuß
④	268 23 001 4	Nadelstange
⑤	067 14 301 0	Schieber links
⑥	067 14 292 0	Schieber rechts

Klasse 67-63

①	067 20 021 0	Stichplatte
②	067 21 011 0	Transporteur
③	067 22 022 4	Gelenkfuß
④	069 23 001 4	Nadelstange
⑤	067 14 301 0	Schieber links
⑥	067 14 292 0	Schieber rechts

Klasse 67-63S

①	067 20 021 0	Stichplatte
②	067 21 011 0	Transporteur
③	067 22 602 0	Rollfuß
④	268 23 001 4	Nadelstange
⑤	067 14 301 0	Schieber links
⑥	067 14 292 0	Schieber rechts

Klasse 67-FA62

①	067 20 074 0	Stichplatte
②	067 21 010 0	Transporteur
③	067 22 022 4	Gelenkfuß
④	069 23 001 4	Nadelstange
⑤	067 14 301 0	Schieber links
⑥	067 14 292 0	Schieber rechts

Klasse 67-FA62S

①	067 20 074 0	Stichplatte
②	067 21 010 0	Transporteur
③	067 22 601 0	Rollfuß
④	268 23 001 4	Nadelstange
⑤	067 14 301 0	Schieber links
⑥	067 14 292 0	Schieber rechts

NEU HINZU GEKOMMENE NR.

067 34 051 0	Riemenschutz	L13	893 97 098 7	Fl.Kopfschr.	M13	993 91 103 8	Zyl.Schr. (M5x12) L5
067 34 051 4	Riemenschutz	M13	992 00 978 7	Zyl.Schraube	G12	993 91 104 7	Zyl.Schr. (M4x16) L4
067 34 052 0	Riemensch.halter	M13	992 02 400 0	Gew.Stift (M4x4.3)	J5, J9	993 91 124 7	Gew.Stift (M8x20) D16
067 34 053 0	Riemensch.halter	M13	993 06 135 7	Zyl.Schr (M4x8)	L4	995 43 032 0	RGKPF Zyl.Stift G12, H13
268 12 003 0	Führungswinkel	D13	993 19 036 7	Scheibe	C13		
893 06 714 7	Zyl.Schr.(M4x6)	M13	993 52 119 7	Gew.stift (M6x16(	J9		
			993 91 082 7	Zyl.Schr. (M4x16)	C13		

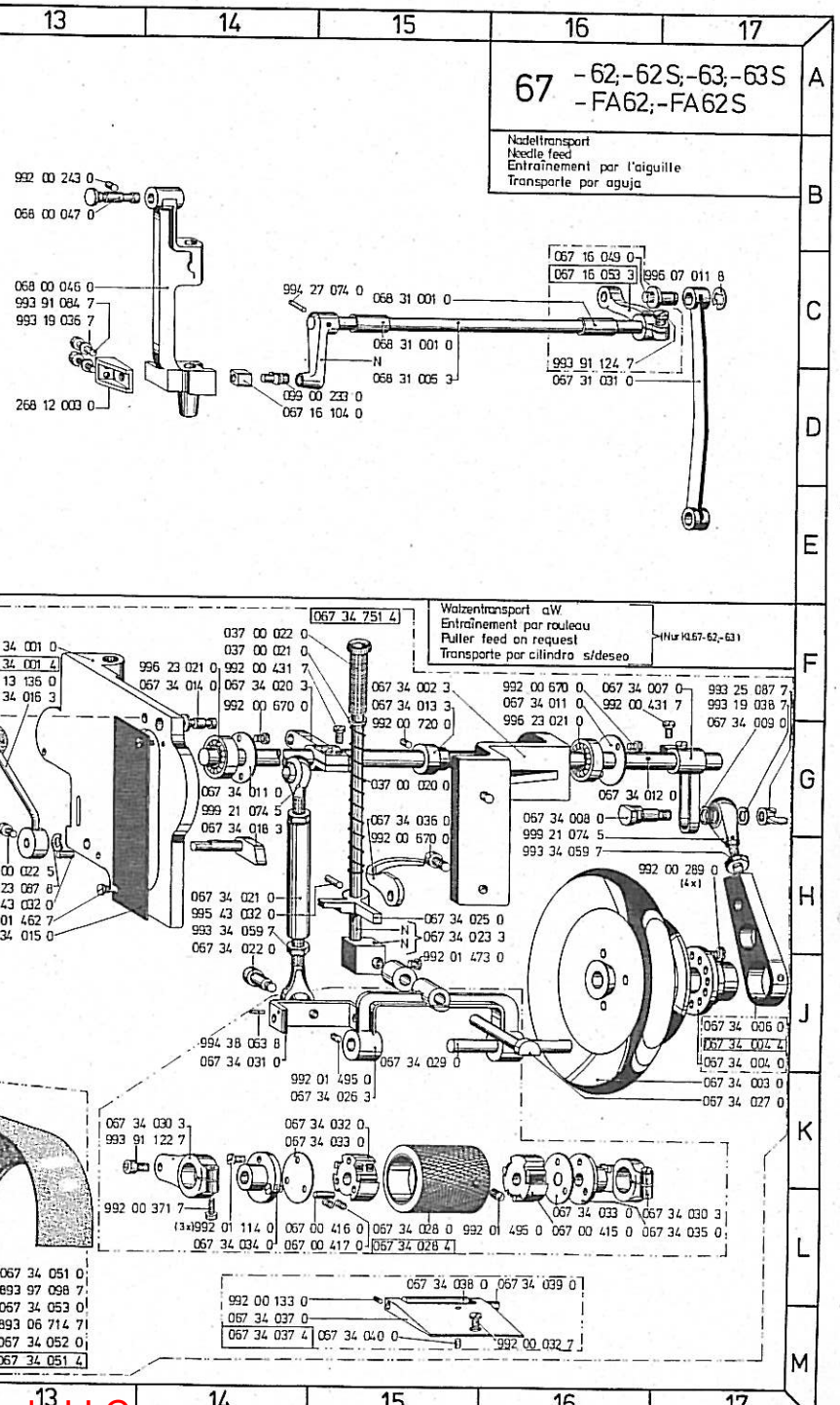

From the library of Superior Sewing Machine & Supply LLC - www.supsew.com

adler

67-3S/U2

Ersatzteileliste
Spare Parts
Pièces de rechange
Piezas de repuesto

Printed in West-Germany

Änderungen vorbehalten · TL. 401067 - D4.1 · November 1973

From the library of Superior Sewing Machine & Supply LLC - www.supsew.com

67 - 3S/U2

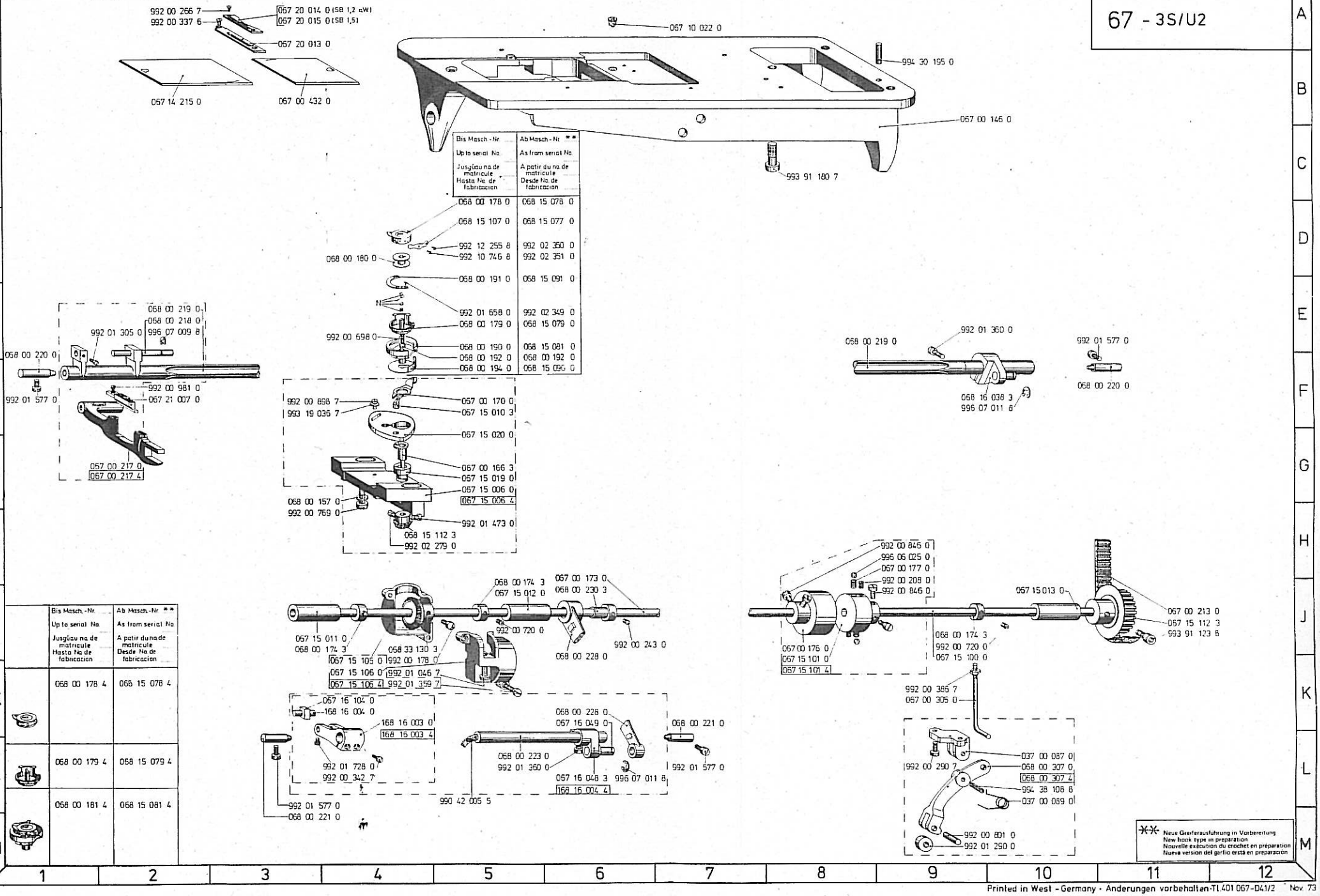

	Bis Masch.-Nr. Up to serial No. Jusqu'au no de matricule Hasta No. de fabricacion	Ab Masch.-Nr ** As from serial No. A patir du no de matricule Desde No de fabricacion
	068 00 178 0	068 15 078 0
	068 00 179 0	068 15 079 0
	068 00 190 0	068 15 081 0
	068 00 191 0	068 15 091 0
	992 01 658 0	992 02 349 0
	992 00 698 0	068 15 079 0
	068 00 192 0	068 00 192 0
	068 00 194 0	068 15 090 0

	Bis Masch.-Nr. Up to serial No. Jusqu'au no de matricule Hasta No. de fabricacion	Ab Masch.-Nr ** As from serial No. A patir du no de matricule Desde No de fabricacion
	068 00 178 4	068 15 078 4
	068 00 179 4	068 15 079 4
	068 00 181 4	068 15 081 4

** Neue Greiferausführung in Vorbereitung
New hook type in preparation
Nouvelle exécution du crochet en préparation
Nueva versión del garfio está en preparación

Printed in West - Germany · Änderungen vorbehalten-TI.401 067-041/2 Nov 73

From the library of Superior Sewing Machine & Supply LLC - www.supsew.com

Ersatzteilliste **Pièces de rechange**
Spare Parts **Piezas de repuesto**

Nähmaschinen-Grundplatte mit Abschneideinrichtung 67—3S/U2

Genaue Richtlinien zur Teilebestellung finden Sie in unserer „Information zur richtigen Handhabung der neuen Teilelistenblätter".
Bei einer Teilebestellung dürfen wir Sie daher nochmals bitten, uns grundsätzlich immer die Klassenbezeichnung, die Maschinen- oder Automatennummer, die Lackierung (bei lackierten Teilen) und die auf der Bildtafel aufgeführte Teilenummer anzugeben.

Instruction as to how handle orders for spare parts is given in "Information on handling the new parts list sheets".
When ordering parts always indicate the class designation, and the machine number, the finish (in the case of coated components) and the part numberlisted on the table of illustrations.

Vous trouverez des directives exactes pour commande de pièces détachées dans nos „Renseignements pour l'emploi correct des nouvelles feuilles de pieces detachees.
Nous vous prions de bien vouloir indiquer dans vos commandes de pièces détachées: la désignation de la classe, le numéro matricule de la machine ou de l'automate, la couleur (en cas de pièces vernissées) et le numero de la pièce selon la liste.

Referente a la preparación de pedidos para repuestos véanse en nuestra „Información para el uso correcto de las nuevas hojas con listas de piezas".
En caso de pedido de piezas de repuestos, sírvanse indicarnos siempre la clase, el número de la máquina ó del automático, el barnizado (en caso de piezas barnizadas) y los numeros de piezas indicados en la figura.

Teil-Nr	Benennung	
037 00 087 0	Lagerbock	L10
037 00 089 0	Feder	L10
067 00 146 0	Grundplatte	B9
067 00 166 3	Greiferantr.-Welle	G5
067 00 170 0	Spulengeh.-Lüfter	F5
067 00 173 0	Greiferwelle	H6
067 00 176 0	Hülse	J8
067 00 177 0	Druckfeder	H9
067 00 213 0	Zahnformriemen	J11
067 00 217 0	Transp.-Balken	G2
067 00 217 4	Transp.-Balken	G2
067 00 305 0	Zugstg.-Unterteil	K9
067 00 426 0	Lager	C14
067 00 426 4	Lager	C14
067 00 427 0	Gabel	C16
067 00 428 0	Welle	C14
067 00 432 0	Schieber	B3
067 00 448 0	Welle	B16
067 00 449 0	Drehfeder	C16
067 00 450 3	Stellring	D16
067 00 452 0	Kopf	B14
067 00 455 0	Raste	C16
067 00 456 0	Scheibe	C16
067 00 457 0	Knopf	B16
067 00 459 3	Messerträger	B14
067 10 022 0	Tropfeinsatz	A7
067 14 215 0	Schieber	B2
067 15 006 0	Greiferw.-Lager	G5
067 15 006 4	Greiferw.-Lager	G5
067 15 010 3	Gleitstein	F5
067 15 011 0	Buchse	J3
067 15 012 0	Buchse	J5
067 15 013 0	Buchse	J10
067 15 019 0	Buchse	G5
067 15 020 0	Lüfterring	G5
067 15 100 0	Greiferwelle	K9
067 15 101 0	Trommel	K8
067 15 101 4	Rutschkupplung	K8
067 15 105 0	Gehäuse	K4
067 15 106 0	Gehäuse	K4
067 15 106 4	Gehäuse	K4
067 15 112 3	Zahnriemenrad	J11
067 16 048 3	Kurbel	L6
067 16 049 0	Bolzen	K6
067 16 104 0	Gleitstein	K4
067 20 013 0	Stichpl.-Unterteil	A3
067 20 014 0	Stichpl.-Einsatz (SB = 1,2 mm a. W.)	A3
067 20 015 0	Stichpl.-Einsatz (SB = 1,5 mm)	A3
067 21 007 0	Transporteur	F2
068 00 157 0	Scheibe	D16, G3
068 00 174 3	Stellring	J4, J5, J9
068 00 178 0	Spulengeh.-Oberteil	C5
068 00 178 4	Spulengeh.-Oberteil	K1
068 00 179 0	Spulengeh.-Unterteil	E5
068 00 179 4	Spulengeh.-Unterteil	L1
068 00 180 0	Spule	D4
068 00 181 4	Greifer	L1
068 00 190 0	Greifer	E5
068 00 191 0	Deckring	D5
068 00 192 0	Ölfilz	F5, F6
068 00 194 0	Greiferblech	F5
068 00 218 0	Bolzen	E2
068 00 219 0	Vorschubwelle	E2, E8
068 00 220 0	Körnerstift	E1, F10
068 00 221 0	Körnerstift	K7, M3
068 00 223 0	Hubwelle	L5
068 00 228 0	Hubw.-Zugstg.	K6
068 00 230 3	Hubexzenter	J6
068 00 307 0	Daumenhebel	L10
068 00 307 4	Daumenhebel	L10
068 00 431 0	Ring	C14
068 00 460 0	Messer	B14
068 00 465 0	Öffangmulde	E16
068 15 077 0	Spannungsfeder	D6
068 15 078 0	Spulengeh.-Oberteil	C6
068 15 078 4	Spulengeh.-Oberteil	K2
068 15 079 0	Spulengeh.-Unterteil	E6
068 15 079 4	Spulengeh.-Unterteil	L2
068 15 081 0	Greifer	E6
068 15 081 4	Greifer	L2
068 15 090 0	Greiferblech	F6
068 15 091 0	Deckring	D6
068 15 107 0	Spulengeh.-Feder	D5
068 15 112 3	Kegelrad	H4, D14
068 15 114 3	Kegelrad	E16
068 16 038 3	Vorschubw.-Kurbel	F9
068 33 130 3	Kegelrad	J4

Teil-Nr	Benennung	
168 16 003 0	Hubw.-Kurbel	K4
168 16 003 4	Hubw.-Kurbel	L4
168 16 004 0	Bolzen	K4
168 16 004 4	Hubwelle	L6
990 42 005 5	Baumwolldocht	L5
992 00 052 8	Li.-Zyl.-Schraube	E16
992 00 178 0	Li.-Zyl.-Schraube	K4, E16
992 00 298 0	Gew.-Stift	H9
992 00 243 0	Gew.-Stift	J6
992 00 266 7	Li.-Senkschraube	A2
992 00 290 7	Li.-Zyl.-Schraube	L9
992 00 337 6	Li.-Senkschraube	A2
992 00 342 7	Zyl.-Schraube	L4
992 00 386 5	6kt.-Mutter	B16, C16
992 00 386 7	6kt.-Mutter	K9
992 00 687 7	Li.-Zyl.-Schraube	B16
992 00 698 0	Senkschraube	E4
992 00 720 0	Gew.-Stift	J5, J9
992 00 729 0	Gew.-Stift	B14
992 00 769 0	Li.-Zyl.-Schraube	H3, D16
992 00 801 0	Zyl.-Stift	M9
992 00 846 0	Zyl.-Schraube	H9, J9
992 00 898 7	Li.-Zyl.-Schraube	F3
992 00 958 0	Li.-Zyl.-Schraube	B14
992 00 981 0	Zyl.-Schraube	F2
992 01 046 7	Zyl.-Schraube	K4
992 01 290 0	Rolle	M9
992 01 305 0	Zyl.-Kopfschraube	E2
992 01 359 7	Zyl.-Schraube	K4
992 01 360 0	Zyl.-Schraube	E9, L5
992 01 395 0	Gew.-Stift	D16
992 01 473 0	Li.-Zyl.-Schraube	H5, D14
992 01 577 0	Li.-Zyl.-Schraube	F1, E10, L3, L7
992 01 658 0	Zyl.-Schraube	E6
992 01 728 0	Li.-Zyl.-Schraube	L4
992 02 279 0	Zyl.-Schraube	H4, D14
992 02 349 0	Zyl.-Schraube	E6
992 02 350 0	Li.-Senkschraube	D6
992 02 351 0	Li.-Senkschraube	D6
992 10 746 8	Li.-Senkschraube	D5
992 12 255 8	Li.-Senkschraube	D5
993 19 036 7	Scheibe	F3
993 91 123 8	Zyl.-Schr. M6x12	J11
993 91 180 7	Zyl.-Schr. M10x35	C8
994 30 195 0	Zyl.-Kerbstift	B9
994 38 108 8	Spannhülse	L10
996 06 025 0	Kugel	H9
996 07 009 8	Sich.-Scheibe	E2
996 07 011 8	Sich.-Scheibe	F9, L6

Teil-Nr	Benennung

Teil-Nr	Benennung

Teil-Nr.

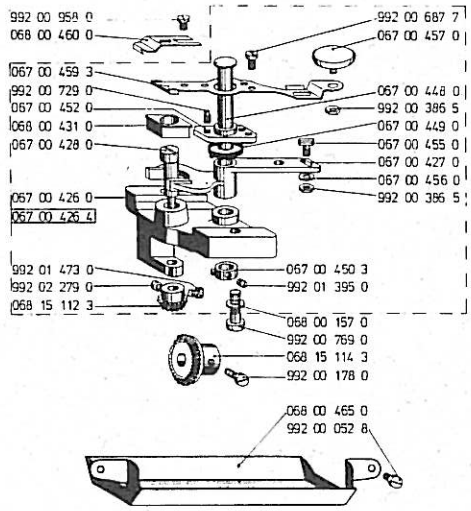

67 – 3S/U2

From the library of Superior Sewing Machine & Supply LLC - www.supsew.com

67 - 3S/U2

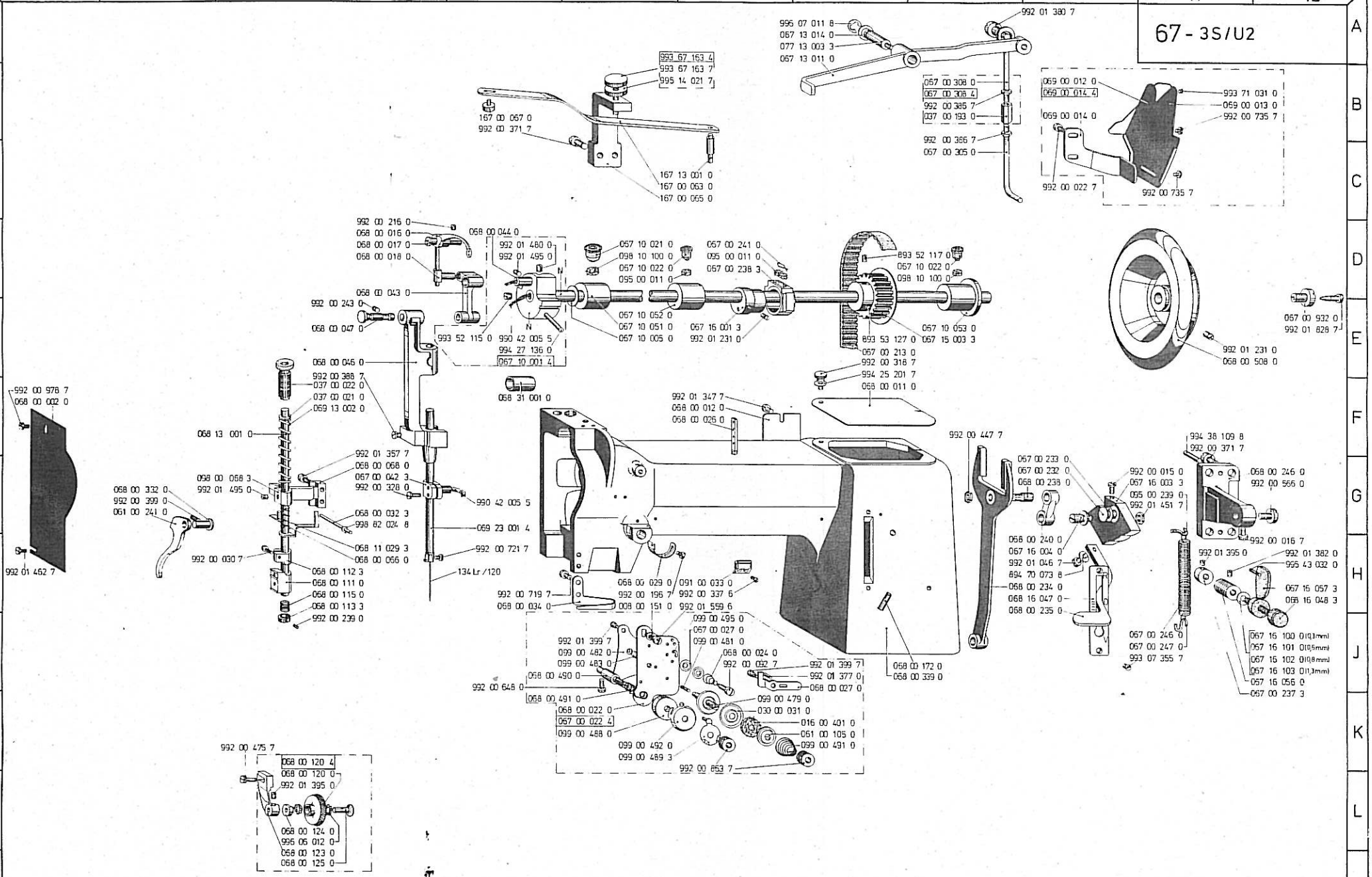

Printed in West - Germany · Änderungen vorbehalten·TI.401 067-D4.1/1 Nov 73

From the library of Superior Sewing Machine & Supply LLC - www.supsew.com

Ersatzteilliste **Pièces de rechange**
Spare Parts **Piezas de repuesto**

Nähm.-Arm mit Zubehör 67–3S/U2

Genaue Richtlinien zur Teilebestellung finden Sie in unserer „Information zur richtigen Handhabung der neuen Teilelistenblätter".
Bei einer Teilebestellung dürfen wir Sie daher nochmals bitten, uns grundsätzlich immer die Klassenbezeichnung, die Maschinen- oder Automatennummer, die Lackierung (bei lackierten Teilen) und die auf der Bildtafel aufgeführte Teilenummer anzugeben.

Instruction as to how handle orders for spare parts is given in "Information on handling the new parts list sheets".
When ordering parts always indicate the class designation, and the machine number, the finish (in the case of coated components) and the part numberlisted on the table of illustrattions.

Vous trouverez des directives exactes pour commande de pièces détachées dans nos „Renseignements pour l'emploi correct des nouvelles feuilles de pieces detachees.
Nous vous prions de bien vouloir indiquer dans vos commandes de pièces détachées: la désignation de la classe, le numéro matricule de la machine ou de l'automate, la couleur (en cas de pièces vernissées) et le numero de la pièce selon la liste.

Referente a la preparación de pedidos para repuestos véanse en nuestra „Información para el uso correcto de las nuevas hojas con listas de piezas".
En caso de pedido de piezas de repuestos, sírvanse indicarnos diempre la clase, el número de la máquina ó del automático, el barnizado (en caso de piezas barnizadas) y los números de piezas indicados en la figura.

Teil-Nr.	Benennung	
068 00 151 0	Scheibe	H6
016 00 401 0	Fitzscheibe	K8
030 00 031 0	Scheibe	K7
037 00 021 0	Scheibe	F4
037 00 022 0	Hülse	F4
037 00 092 3	Anschlagnocken	H15
037 00 093 0	Stellknoben	H17
037 00 095 0	Winkelknoben	H17
037 00 096 0	Knieh.-Stange	J16
037 00 112 0	Knieh.-Welle	H14
037 00 112 4	Kniehebel	H14
037 00 128 0	Fadensp.-Scheibe	B15
037 00 129 0	Fadensp.-Feder	B15
037 00 193 0	Verb.-Mutter	B9
037 00 810 3	Anschlagnocken	H15
061 00 105 0	Rosette	K8
061 00 241 0	Lüfterhebel	G2
067 00 022 4	Fadenspannung	K6
067 00 027 0	Fadenf.-Scheibe	J7
067 00 042 3	Nadelstg.-Kloben	G4
067 00 213 0	Zahnformriemen	E8
067 00 232 0	Bolzen	G10
067 00 233 0	Federscheibe	G10
067 00 237 3	Stellring	K12
067 00 238 0	Gleitring	D7
067 00 241 0	Ölfilzklammer	D7
067 00 246 0	Zugfeder	J11
067 00 247 0	Haken	J11
067 00 305 0	Zugstg.-Unterteil	C9
067 00 308 0	Zugstg.-Oberteil	B9
067 00 308 4	Zugstg.-Oberteil	B9
067 00 932 0	Schlußschraube	E12
067 10 001 4	Armwelle	E5
067 10 005 0	Scheibe	E6
067 10 021 0	Tropfeinsatz	D6
067 10 022 0	Tropfeinsatz	D6, D9
067 10 051 0	Armw.-Buchse	E6
067 10 052 0	Armw.-Buchse	E6
067 10 053 0	Armw.-Buchse	E9
067 13 011 0	Kniel.-Hebel	A8
067 13 014 0	Federscheibe	A8
067 15 003 3	Zahnriemenrad	E9
067 16 001 3	Exzenter	E7
067 16 003 3	Stichst.-Hebel	G11
067 16 004 0	Bolzen	H10
067 16 056 0	Exzenterbuchse	J12
067 16 057 3	Flügelmutter	H12
067 16 100 0	Scheibe (0,3 mm)	J12
067 16 101 0	Scheibe (0,6 mm)	J12
067 16 102 0	Scheibe (0,8 mm)	J12
067 16 103 0	Scheibe (1,3 mm)	J12
068 00 002 0	Kopfdeckel	F1
068 00 011 0	Armdeckel	F8
068 00 012 0	Armdeckel	F7
068 00 016 0	Fadenhebel	D4
068 00 017 0	Bolzen	D4
068 00 018 0	Gleithülse	D4
068 00 022 0	Fadenf.-Träger	K6
068 00 024 0	Fadenanz.-Feder	J7
068 00 026 0	Fadenf.-Stift	F7
068 00 027 0	Auslosehebel	J8
068 00 029 0	Auflage	H6
068 00 032 3	Ausl.-Bolzen	G4
068 00 034 0	Fadenf.-Öse	H5
068 00 043 0	Nadelstg.-Gelenk	D4
068 00 044 0	Gelenkbolzen	D5
068 00 046 0	Nadelstg.-Schwinge	E3
068 00 047 0	Bolzen	E3
068 00 066 0	Druckfeder	H4
068 00 068 0	Führung	G4
068 00 111 0	Rollf.-Halter	H3
068 00 112 3	Rollf.-Raste	H3
068 00 113 3	Stellring	H3
068 00 115 0	Druckfeder	H3
068 00 120 0	Rollf.-Rolle	L3
068 00 120 4	Rollfuß	K9
068 00 123 0	Rollenbügel	M3
068 00 124 0	Konus	L3
068 00 125 0	Rollenbolzen	M3
068 00 172 0	Ölrohr	J8
068 00 180 0	Spule	J13
068 00 234 0	Stichst.-Gabel	H10
068 00 235 0	Stichst.-Griff	H10
068 00 238 0	Bolzen	G10
068 00 240 0	Stichst.-Gelenk	H10
068 00 246 0	Stichst.-Lager	G12
068 00 332 0	Lüfterh.-Bolzen	G2
068 00 339 0	Arm	J8
068 00 460 0	Messer	B14
068 00 490 0	Fadenanz.-Bolzen	J5
068 00 491 0	Fadenanz.-Feder	K5
068 00 508 0	Handrad	E11
068 00 847 0	Ölfangmulde	M18
068 11 029 3	Auslösewinkel	H4
068 13 001 0	Stoffdr.-Stange	F3
068 16 047 0	Stichst.-Skala	H10
068 16 048 3	Anschlagschraube	H12
068 31 001 0	Buchse	F5
069 00 012 0	Riemensch.-Unterteil	B10
069 00 013 0	Riemensch.-Oberteil	B11
069 00 014 0	Riemensch.-Halter	B10
069 00 014 4	Riemenschutz	B10
069 13 002 0	Druckfeder	F4
069 23 001 4	Nadelstange	G5
069 25 001 0	Schutzhaube	G14
077 11 020 3	Garnr.-Arm	F18
077 11 021 0	Garnr.-Teller	F16
077 11 022 0	Garnr.-Auflage	D15
077 11 023 0	Zentrierstück	E15
077 11 024 0	Fadenl.-Arm	B16
077 11 024 3	Fadenl.-Arm	A16
077 11 025 0	Abschl.-Stück	A17
077 11 026 0	Rohr	E17, L18
077 11 027 0	Öse	B16
077 13 003 3	Bolzen	A8
081 00 166 0	Schlüssel	B13
091 00 033 0	Fadenf.-Öse	H7
095 00 011 0	Ölkissen	D6, D7
095 00 239 0	Federhaken	G11
097 00 264 0	Spulerrad	D16
097 00 266 0	Auszuckfeder	C17
097 00 272 0	Druckstange	H17
097 00 281 3	Spulerplatte	D15
097 00 283 0	Spulersp.-Bolzen	B15
097 00 284 0	Fadenf.-Öse	B15
097 00 285 0	Spulerarm	C16
097 00 286 0	Bolzen	C17
097 00 287 0	Auszuckh.-Bolzen	D17
097 00 288 0	Bremsstück	D15
097 00 289 0	Bremsst.-Klemme	D15
098 00 068 3	Stoffstg.-Kloben	G3
098 10 100 0	Ölkissen	D6, D9
099 00 479 0	Fadensp.-Bolzen	K7
099 00 481 0	Auslösestift	J7
099 00 482 0	Auslöseblech	J6
099 00 483 0	Druckfeder	J6
099 00 488 0	Rolle	K6
099 00 489 3	Deckscheibe	K6
099 00 491 0	Kegelfeder	K8
099 00 492 0	Scheibe	K6
099 00 495 0	Fadenführung	J7
167 00 063 0	Blattfeder	C7
167 00 065 0	Halter	C7
167 00 067 0	Hülse	B5
167 00 265 0	Auszuckhebel	E17
167 00 280 0	Spulerwelle	C17
167 00 280 4	Kraftspuler	C17
167 13 001 0	Auflagebolzen	C7
168 13 006 0	Lagerbock	G16, K17
168 13 007 0	Drehfeder	K17
196 00 325 3	Scharnier	K13
296 25 002 0	Oberteilstütze	D15
396 11 020 4	Garnständer	E16
396 13 001 3	Knieplatte	K17
396 25 001 3	Hakenschraube	A13
893 52 117 0	Gew.-Stift	D9
893 53 127 0	Gew.-Stift	E8
894 70 073 8	Federring	H10
990 12 011 6	Keilriemen	J18
990 24 005 8	Muffe	F18
990 42 005 5	Baumwolldocht	G5, E5
990 81 001 9	Plastikoler	D15
990 81 003 8	Zubehörkasten	F13
990 81 005 1	Schraubenzieher	C13
990 81 006 2	Schraubenzieher	C13
992 00 015 0	Zyl.-Kopfschraube	G11
992 00 016 7	Li.-Zyl.-Schraube	H12
992 00 022 7	Li.-Zyl.-Schraube	C10
992 00 030 7	Li.-Zyl.-Schraube	H2
992 00 092 7	Halsschraube	J7
992 00 111 0	Gew.-Stift	B15
992 00 196 7	Li.-Zyl.-Schraube	H6
992 00 216 0	Gew.-Stift	D4
992 00 237 7	Rändelmutter	B16
992 00 239 0	Gew.-Stift	J3
992 00 243 0	Gew.-Stift	E3
992 00 318 7	Rändelschraube	E8
992 00 328 0	Zyl.-Schraube	G4
992 00 337 6	Li.-Senkschraube	H7
992 00 371 7	Li.-Zyl.-Schraube	B5, F11
992 00 386 7	6kt.-Mutter	B9
992 00 388 7	Li.-Zyl.-Schraube	F3
992 00 399 0	Madenschraube	G2
992 00 447 7	6kt.-Mutter	F9
992 00 475 7	Li.-Zyl.-Schraube	K3
992 00 566 0	Li.-Zyl.-Schraube	G12
992 00 648 0	Li.-Zyl.-Schraube	J5
992 00 719 7	Li.-Zyl.-Schraube	H5
992 00 721 7	Zyl.-Schraube	H5
992 00 735 7	Li.-Zyl.-Schr.	C11, B11
992 00 863 7	Rändelmutter	K7
992 00 978 7	Li.-Zyl.-Schraube	F1
992 01 046 7	Zyl.-Schraube	H10
992 01 231 0	Gew. Stift	E7, E11
992 01 347 7	Zyl.-Kopfschraube	F7
992 01 357 7	Zyl.-Schraube	F4
992 01 377 0	Zyl.-Stift	J8
992 01 380 7	Li.-Zyl.-Schraube	A10
992 01 382 0	Gew.-Stift	H12
992 01 395 0	Gew.-Stift	L3, H11
992 01 399 7	Halsschraube	J8
992 01 451 7	6kt.-Mutter	G11
992 01 462 7	Zyl.-Kopfschraube	H1
992 01 480 0	Gew.-Stift	D5
992 01 495 0	Gew.-Stift	D5, G3
992 01 559 6	Li.-Zyl.-Schraube	H7
992 01 798 0	Li.-Zyl.-Schraube	D17
992 01 828 7	Li.-Zyl.-Schraube	E12
992 10 599 0	Zyl.-Kopfschraube	B15
993 06 162 8	Zyl.-Schr. M5x25	G18
993 07 356 7	Li.-Zyl.-Schr. M4x8	J11
993 15 176 0	Holzschr. 5,5x20	C15, H17
993 19 040 7	Scheibe	A13
993 19 046 7	Scheibe	L18
993 25 048 7	FI-Mutter	B13
993 43 121 7	4kt.-Schr. M8x15	H17
993 52 115 0	Gew.-Stift	E5
993 67 163 4	Rändelschraube	A7
993 67 163 7	Rändelschr. M6x28	B7
993 71 031 0	Halbrd.-Niet	B11
994 05 037 8	6kt.-Mutter	A17, F18
994 25 201 7	Scheibe	E8
994 27 136 0	Kerbstift	E5
994 38 109 8	Spannstift	F11
994 80 146 7	Scheibe	C15
995 14 021 7	Rändelmutter	B7
995 34 061 8	6kt.-Mutter	L18
995 43 032 0	Zyl.-Stift	H12
996 01 094 8	Sich.-Ring	B17
996 06 012 0	Kugel	L3
996 07 007 8	Sich.-Scheibe	D17
996 07 011 8	Sich.-Scheibe	A8, K17
996 19 333 8	Kammzwecke	L18
998 68 027 8	Spannring	D15
998 82 024 8	Greifring	G4
134 Lr/120	Nadel	H5
134/80–120	Nadel	A13
GA 401 067-ΣΟ	Gebr.-Anleitung	C14

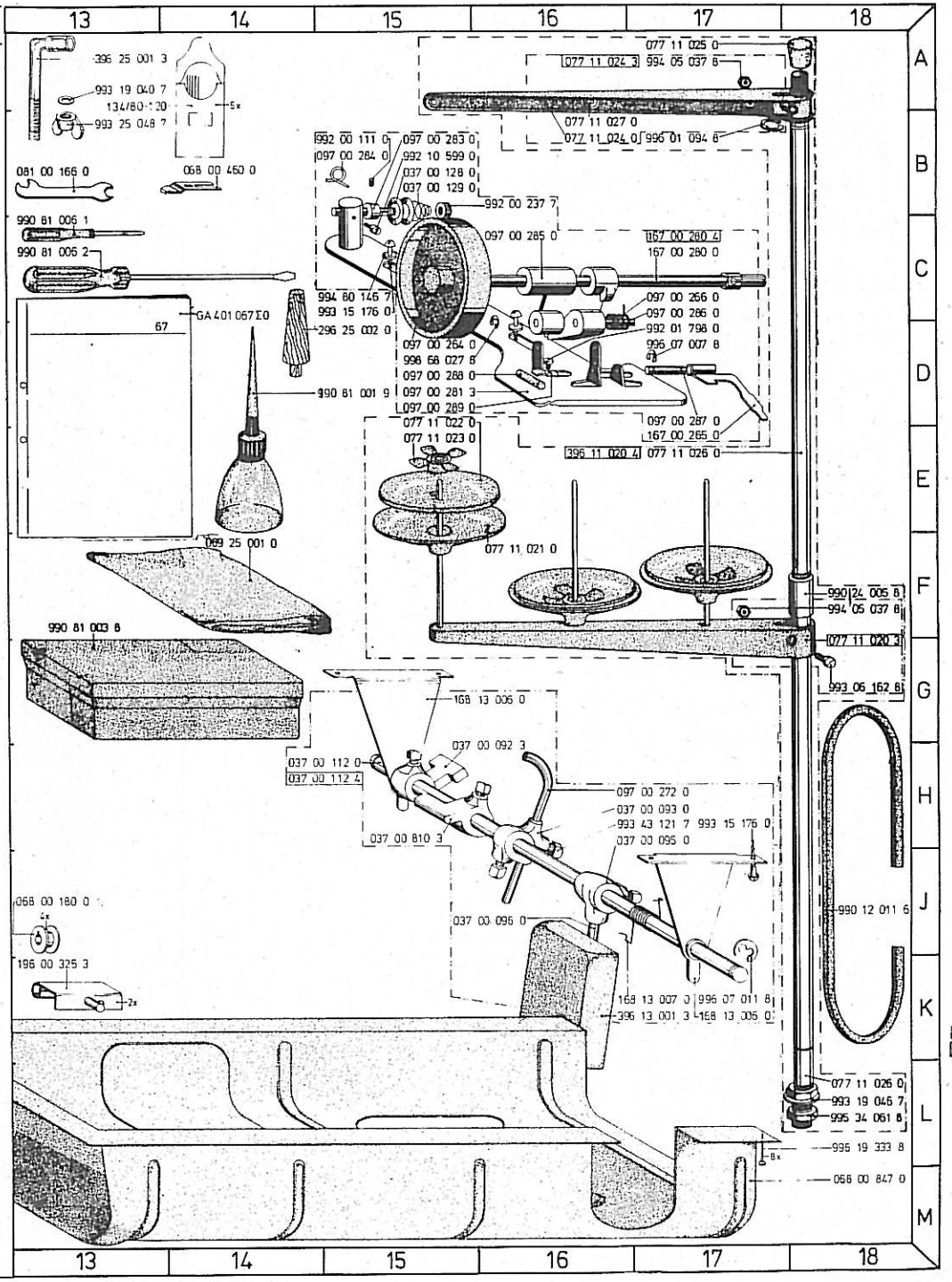

From the library of Superior Sewing Machine & Supply LLC - www.supsew.com

adler

67-FA2S; -FA3S

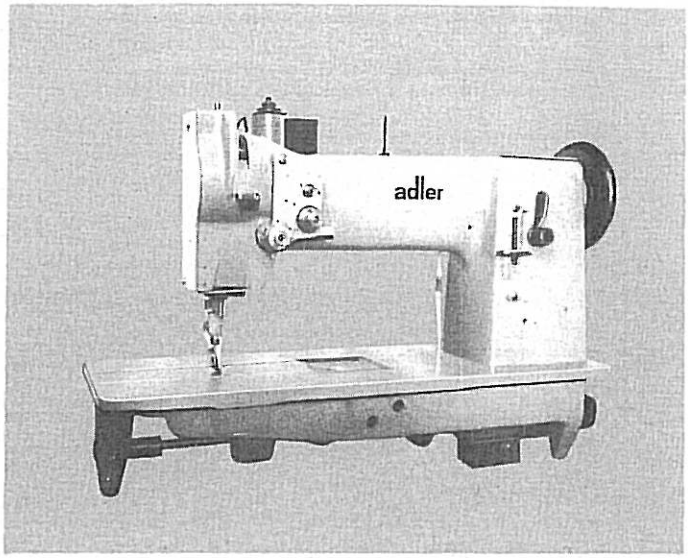

Ersatzteileliste

Spare Parts

Pièces de rechange

Piezas de repuesto

Printed in West-Germany

Änderungen vorbehalten · TL. 401067-D0.1 · März 1974

From the library of Superior Sewing Machine & Supply LLC - www.supsew.com

67-FA2S;-FA3S

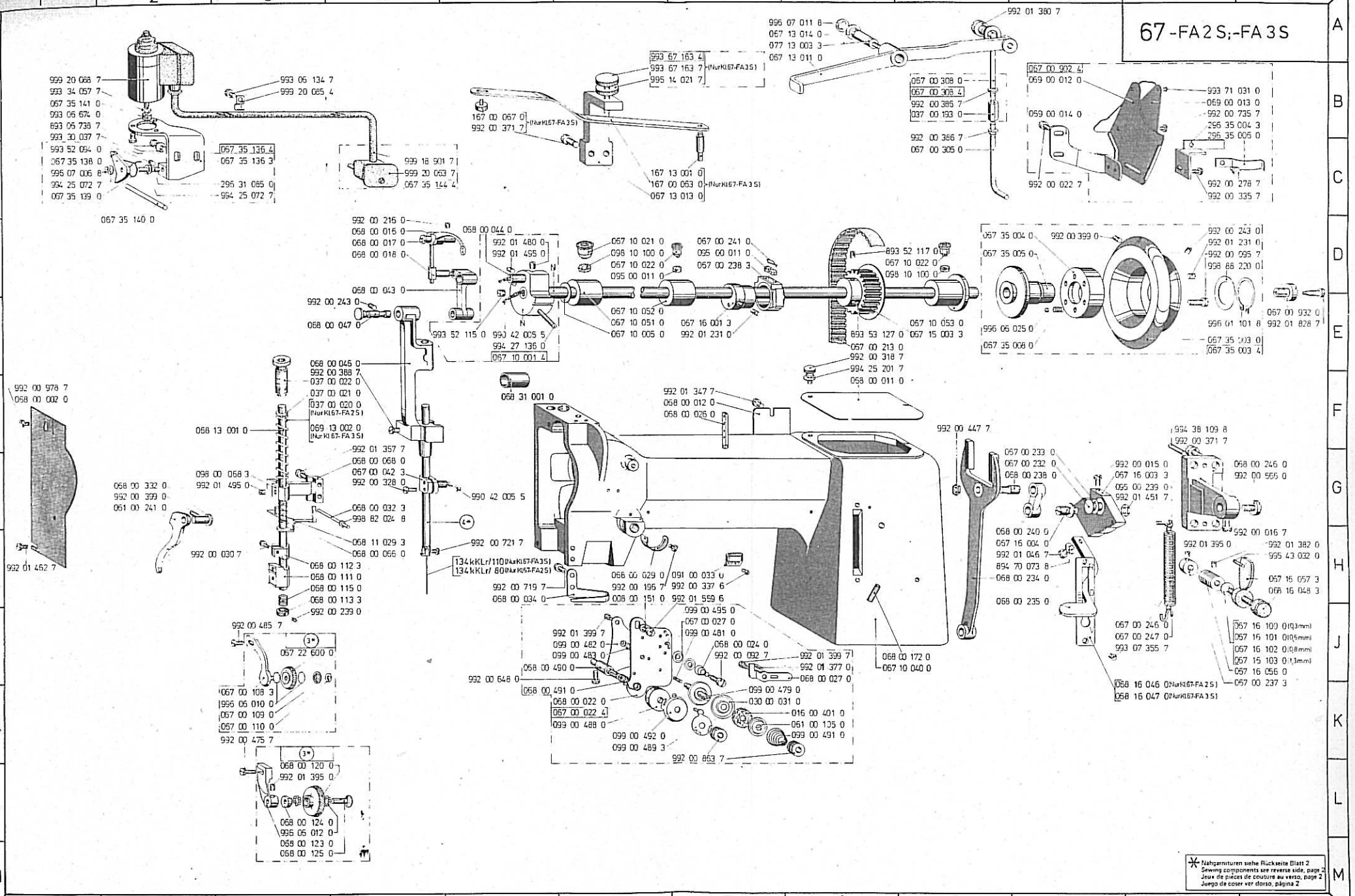

Printed in West - Germany · Änderungen vorbehalten · TL401 067-D01/1 Nov. 73

From the library of Superior Sewing Machine & Supply LLC - www.supsew.com

Ersatzteilliste **Pièces de rechange**
Spare Parts **Piezas de repuesto**

Nähmaschinen-Arm und Zubehör
401 067–DO.1/1 Nov.73

Genaue Richtlinien zur Teilebestellung finden Sie in unserer „Information zur richtigen Handhabung der neuen Teilelistenblätter".
Bei einer Teilebestellung dürfen wir Sie daher nochmals bitten, uns grundsätzlich immer die Klassenbezeichnung, die Maschinen- oder Automatennummer, die Lackierung (bei lackierten Teilen) und die auf der Bildtafel aufgeführte Teilenummer anzugeben.

Instruction as to how handle orders for spare parts is given in "Information on handling the new parts list sheets".
When ordering parts always indicate the class designation, and the machine number, the finish (in the case of coated components) and the part numberlisted on the table of illustrattions.

Vous trouverez des directives exactes pour commande de pièces détachées dans nos „Renseignements pour l'emploi correct des nouvelles feuilles de pieces detachees.
Nous vous prions de bien vouloir indiquer dans vos commandes de pièces détachées: la désignation de la classe, le numéro matricule de la machine ou de l'automate, la couleur (en cas de pièces vernissées) et le numero de la pièce selon la liste.

Referente a la preparación de pedidos para repuestos véanse en nuestra „Información para el uso correcto de las nuevas hojas con listas de piezas".
En caso de pedido de piezas dé repuestos, sírvanse indicarnos diempre la clase, el número de la máquina ó del automático, el barnizado (en caso de piezas barnizadas) y los números de piezas indicados en la figura.

Teil-Nr.	Benennung	
008 00 151 0	Scheibe	H6
016 00 401 1	Filzscheibe	K8
030 00 031 0	Scheibe	K7
037 00 020 0	Druckfeder (67-FA 2 S)	F4
037 00 021 0	Scheibe	F4
037 00 022 0	Hülse	F4
037 00 092 3	Anschlagnocken	G15
037 00 093 0	Stellkloben	H16
037 00 095 0	Winkelkloben	H16
037 00 096 0	Knieh. Stange	J15
037 00 112 0	Knieh.-Welle	H14
037 00 112 4	Kniehebel Kpl.	H14
037 00 128 0	Fadensp.-Scheibe	B14
037 00 129 0	Fadensp.-Feder	B14
037 00 193 0	Verbind.-Mutter	B9
037 00 810 3	Anschlagnocken	H14
061 00 105 0	Rosette	K8
061 00 241 0	Lüfterhebel	G2
067 00 022 4	Fadenspannung,Kpl.	K6
067 00 027 0	Fadenf.-Scheibe	J7
067 00 042 3	Nadelst.-Kloben	G4
067 00 108 3	Rollfuß.-Bügel	K3
067 00 109 0	Konusmutter	K3
067 00 110 0	Kontermutter	K3
067 00 213 0	Zahnformriemen	E8
067 00 232 0	Bolzen	G10
067 00 233 0	Federscheibe	G10
067 00 237 3	Stellring	K12
067 00 238 3	Gleitring	D7
067 00 241 0	Oilfalklammer	D7
067 00 246 0	Zugfeder	J11
067 00 247 0	Haken	J11
067 00 305 0	Zugst.-Unterteil	C9
067 00 308 0	Zugst.-Oberteil	B9
067 00 308 4	Zugst.-Oberteil Kpl.	B9
067 00 902 4	Riemenschutz Kpl.	B10
067 00 932 0	Schlußschraube	E12
067 10 001 4	Armwelle	E5
067 10 005 0	Scheibe	E6
067 10 021 0	Tropfeinsatz	D6
067 10 022 0	Tropfeinsatz	D9, D6
067 10 040 0	Arm	J9
067 10 051 0	Armw.-Buchse	E6
067 10 052 0	Armw.-Buchse	E6
067 10 053 0	Armw.-Buchse	E9
067 13 011 0	Knielüfter-Hebel	D8
067 13 013 0	Blattfeder-Halter (67-FA 3 S)	C7
067 13 014 0	Federscheibe	A8
067 15 003 3	Zahnriemenrad	E9
067 15 016 0	Bremsscheibe	G13
067 15 073 0	Spule	G13
067 16 001 3	Exzenter	E7
067 16 003 3	Stichst.-Hebel	G11
067 16 004 0	Bolzen	H10
067 16 056 0	Exzenterbuchse	J12
067 16 057 3	Flügelmutter	H12
067 16 100 0	Scheibe (0,3 mm)	J12
067 16 101 0	Scheibe (0,6 mm)	J12
067 16 102 0	Scheibe (0,8 mm)	J12
067 16 103 0	Scheibe (1,3 mm)	J12
067 22 600 0	Rollfuß-Rolle	J3
067 35 003 0	Handrad	E11
067 35 003 4	Handrad Kpl.	E11
067 35 004 0	Kupplungsring	D10
067 35 005 0	Flansch	D10
067 35 006 0	Druckfeder	E10
067 35 122 0	Fadenziehmesser	H15
067 35 1280	Messer	G15
067 35 124 0	Klemmfeder	G15
067 35 136 3	Träger	C3
067 35 136 4	Träger Kpl.	C3
067 35 139 0	Drehfeder	C1
067 35 140 0	Bolzen	D2
067 35 141 0	Gleitbuchse	B1
068 00 002 0	Kopfdeckel	F1
068 00 011 0	Armdeckel	F8
068 00 012 0	Armdeckel	F7
068 00 016 0	Fadenhebel	D4
068 00 017 0	Bolzen	D4
068 00 018 0	Gleithülse	D4
068 00 022 0	Fadenf.-Träger	K6
068 00 024 0	Fadenanz.-Feder	J7
068 00 026 0	Fadenf.-Stift	F7
068 00 027 0	Auslösehebel	J8
068 00 029 0	Auflage	H6
068 00 032 3	Ausl.-Bolzen	G4
068 00 034 0	Fadenf.-Öse	H5
068 00 043 0	Nadelstg.-Gelenk	D4
068 00 044 0	Gelenkbolzen	D5
068 00 046 0	Nadelst.-Schwinge	E4
068 00 047 0	Bolzen	E4
068 00 066 0	Druckfeder	H4
068 00 068 0	Führung	G4
068 00 111 0	Rollf.-Halter	H4
068 00 112 3	Rollf.-Raste	H4
068 00 113 3	Stellring	H4
068 00 115 0	Druckfeder	H4
068 00 120 0	Rollf.-Rolle	L3
068 00 123 0	Rollen-Bügel	M3
068 00 124 0	Konus	L3
068 00 125 0	Rollenbolzen	M3
068 00 172 0	Oirohr	J9
068 00 234 0	Stichst.-Gabel	H10
068 00 235 0	Stichst.-Griff	H10
068 00 238 0	Bolzen	G10
068 00 240 0	Stichst.-Gelenk	H10
068 00 246 0	Stichst.-Lager	G12
068 00 332 0	Lüftern.-Bolzen	G2
068 00 480 0	Fadenanz.-Bolzen	J5
068 00 481 0	Fadenanz.-Feder	K5
068 00 847 0	Öffangmulde	M17
068 11 029 3	Auslöswinkel	H4
068 13 001 0	Stoffr.-Stange	F3
068 16 046 0	Stichst.-Skala (67-FA 2 S)	K11
068 16 047 0	Stichst.-Skala (67-FA 3 S)	K11
068 16 048 3	Anschlagschraube	H12
068 31 001 0	Buchse	F5
069 00 012 0	Riemenschutz	B10
069 00 013 0	Riemenschutz	B11
069 00 014 0	Riemensch.-Halter	B10
069 13 002 0	Feder (67-FA 3 S)	F4
077 11 020 3	Garnroll.-Arm	G17
077 11 021 0	Garnroll.-Teller	F15
077 11 022 0	Garnroll.-Auflage	E14
077 11 023 0	Zentrierstück	E14
077 11 024 0	Fadenl.-Arm	B15
077 11 024 3	Fadenl.-Arm	A15
077 11 025 0	Abschl.-Stück	A16
077 11 026 0	Rohr	L17, E16
077 11 027 0	Öse	B15
077 13 003 3	Bolzen	A8
081 00 166 0	Schlüssel	A14
091 00 033 0	Fadenf.-Öse	H7
095 00 011 0	Ölkissen	D6, D7
095 00 239 0	Federhaken	G11
097 00 264 0	Spulerrad	D14
097 00 266 0	Ausrückfeder	C16
097 00 272 0	Druckstange	H16
097 00 281 3	Spulerplatte	D14
097 00 283 0	Spulersp.-Bolzen	B14
097 00 284 0	Fadenf.-Öse	B14
097 00 285 0	Spulerarm	C15
097 00 286 0	Bolzen	C16
097 00 287 0	Ausrückh.-Bolzen	D16
097 00 288 0	Bremsstück	D14
097 00 289 0	Bremsst.-Klemme	D14
098 00 068 3	Stoffstg.-Kloben	G3
098 10 100 0	Ölkissen	D9
099 00 479 0	Fadensp.-Bolzen	K7
099 00 481 0	Auslösestift	J7
099 00 482 0	Auslöseblech	J6
099 00 483 0	Druckfeder	J6
099 00 488 0	Rolle	K6
099 00 489 3	Deckscheibe	K6
099 00 491 0	Kegelfeder	K8
099 00 492 0	Scheibe	K6
099 00 495 0	Fadenführung	J7
167 00 063 0	Blattfeder (67-FA 3 S)	C7
167 00 067 0	Hülse (67-FA 3 S)	B5
167 00 265 0	Ausrückhebel	E16
167 00 280 0	Spulerwelle	C16
167 00 280 4	Kraftspuler Kpl.	C16
167 13 001 0	Auflagebolzen (67 FA-36)	C7
168 13 006 0	Lagerbock	G14, K16
168 13 007 0	Oberteil Kpl.	K16
196 00 325 3	Scharnier	H13
296 25 001 0	Schutzhaube	E13
296 25 002 0	Oberteilstütze	C13
296 31 085 0	Bolzen	C3
296 35 004 3	Halter	B11
296 35 005 0	Schieber	D9
396 11 020 4	Garnständer	E15
396 13 001 3	Knieplatte	K16
396 25 001 3	Hakenschraube	D13
893 06 738 7	Zyl.-Schraube (M 5x16)	B1
893 52 117 0	Gew.-Stift	D9
893 52 127 0	Gew.-Stift	E9
894 70 073 8	Federring	H10
990 12 011 5	Keilriemen	J17
990 24 005 8	Muffe	F17
990 42 005 5	Baumwolldocht	E5, G5
990 81 001 9	Plastiköler	C13
990 81 006 1	Schraubenzieher	A14
990 81 006 2	Schraubenzieher	A14
992 00 015 0	Zyl.Kopfschraube	G11
992 00 016 7	Li.Zyl.Schraube	H12
992 00 022 7	Li.Zyl.Schraube	C10
992 00 030 7	Li.Zyl.Schraube	H3
992 00 092 7	Halsschraube	J7
992 00 095 7	Li. Senkschraube	D11
992 00 111 0	Gew.-Stift	B14
992 00 196 7	Halsschraube	H6
992 00 216 0	Gew.Stift	D4
992 00 237 7	Rändelmutter	B15
992 00 239 7	Gew. Stift	J4
992 00 243 0	Gew. Stift	E4, D11
992 00 278 7	Zyl. Schraube	C11
992 00 318 7	Rändelschraube	E8
992 00 328 0	Zyl.Schraube	G4
992 00 335 7	Li.Schraube	C11
992 00 337 6	Li.Senkschraube	H7
992 00 371 7	Li.Zyl.Schraube	F11, B5
992 00 386 7	6 Kt.Mutter	B9
992 00 388 7	Li.Zyl.Schraube	E4
992 00 399 0	Madenschraube	D10, G2
992 00 447 7	6 Kt.Mutter	F9
992 00 475 7	Li.Zyl.Schraube	K3
992 00 485 7	Li.Zyl.Schraube	J3
992 00 568 0	Li.Zyl.Schraube	G12
992 00 648 0	Li.Zyl.Schraube	J5
992 00 719 7	Li.Zyl.Schraube	H5
992 00 721 7	Zyl.Schraube	H5
992 00 735 7	Li.Zyl.Schraube	B11
992 00 863 7	Rändelmutter	K7
992 00 978 7	Li.Zyl.Schraube	F1
992 01 048 7	Zyl. Schraube	H10
992 01 231 0	Gew. Stift	E7, D11
992 01 347 7	Zyl. Kopfschraube	F7
992 01 357 7	Zyl. Schraube	F4
992 01 377 0	Zyl. Stift	J8
992 01 380 7	Li.Zyl.Schraube	A10
992 01 382 0	Gew. Stift	H12
992 01 395 0	Gew. Stift	H11, L3
992 01 399 7	Halsschraube	J6, J8
992 01 451 7	6 Kt. Mutter	G11
992 01 462 7	Zyl. Kopfschraube	H1
992 01 480 0	Gew. Stift	D5
992 01 495 0	Gew. Stift	G3, D5
992 01 559 6	Li.Zyl. Schraube	H7
992 01 798 0	Li.Zyl. Schraube	D16
992 01 828 7	Li.Zyl. Schraube	E12
992 10 599 0	Zyl. Kopfschraube	B14
993 06 134 7	Zyl. Schraube	A3
993 06 162 8	Zyl. Schr. (M 5x25)	G17, A16
993 06 674 0	Zyl. Schraube	B1
993 07 355 7	Li.Zyl.Schraube	J11
993 15 176 0	Holzschr.(5x20)	H16, C14
993 19 040 7	Scheibe	D13
993 19 046 7	Scheibe	L17
993 25 048 7	Fl.-Mutter	E13
993 27 136 0	Gew.-Stift	E5
993 30 037 7	Scheibe	B2
993 34 057 7	6 Kt.Mutter	B1
993 35 138 0	Hebel	C1
993 43 121 7	4kt. Schraube (M 8x15)	H16
993 52 094 0	Gew.-Stift	C1
993 52 115 0	Gew.-Stift	E5
993 67 163 4	Rändelschraube (67-FA 3S)	A7
993 67 163 7	Rändelschr. (6x28) (67-FA 3S)	B7
993 71 031 0	Niet	B11
994 05 037 8	6 Kt.Mutter	A 16, F17
994 25 072 7	Scheibe	C1, C3
994 25 201 7	Scheibe	E8
994 38 109 8	Spannstift (5x20)	F11
994 80 146 7	Scheibe	C14
994 14 021 7	Rändelmutter (67-FA 3 S)	M6, B7
995 34 061 8	6kt.Mutter	L17
995 43 032 0	Zyl. Stift	H12
996 01 094 8	Sicherungsring	B16
996 01 101 8	Sich.-Ring	E11
996 06 010 0	Kugel	K3
996 06 012 0	Kugel	L3
996 06 025 0	Kugel	E10
996 07 006 8	Sich.-Scheibe	C1
996 07 007 8	Sich.-Scheibe	D16
996 07 011 8	Sich.-Scheibe	K16, A8
996 19 333 8	Kammzwecke	M17
998 68 027 8	Spannring	D14
998 82 024 8	Greifring	G4
998 88 220 0	Scheibe	D11
999 18 901 7	NYMHY-Leitung	C4
999 20 063 7	Stecker 3 pol.	C4
999 20 085 4	Rohrschelle	B3
999 20 088 7	Gleichstr.-Magnet	B1
134 60-120	Nadel	E13
GA. 401 067-10	Gebr.-Anleitung	F13

Teil-Nr.	Benennung

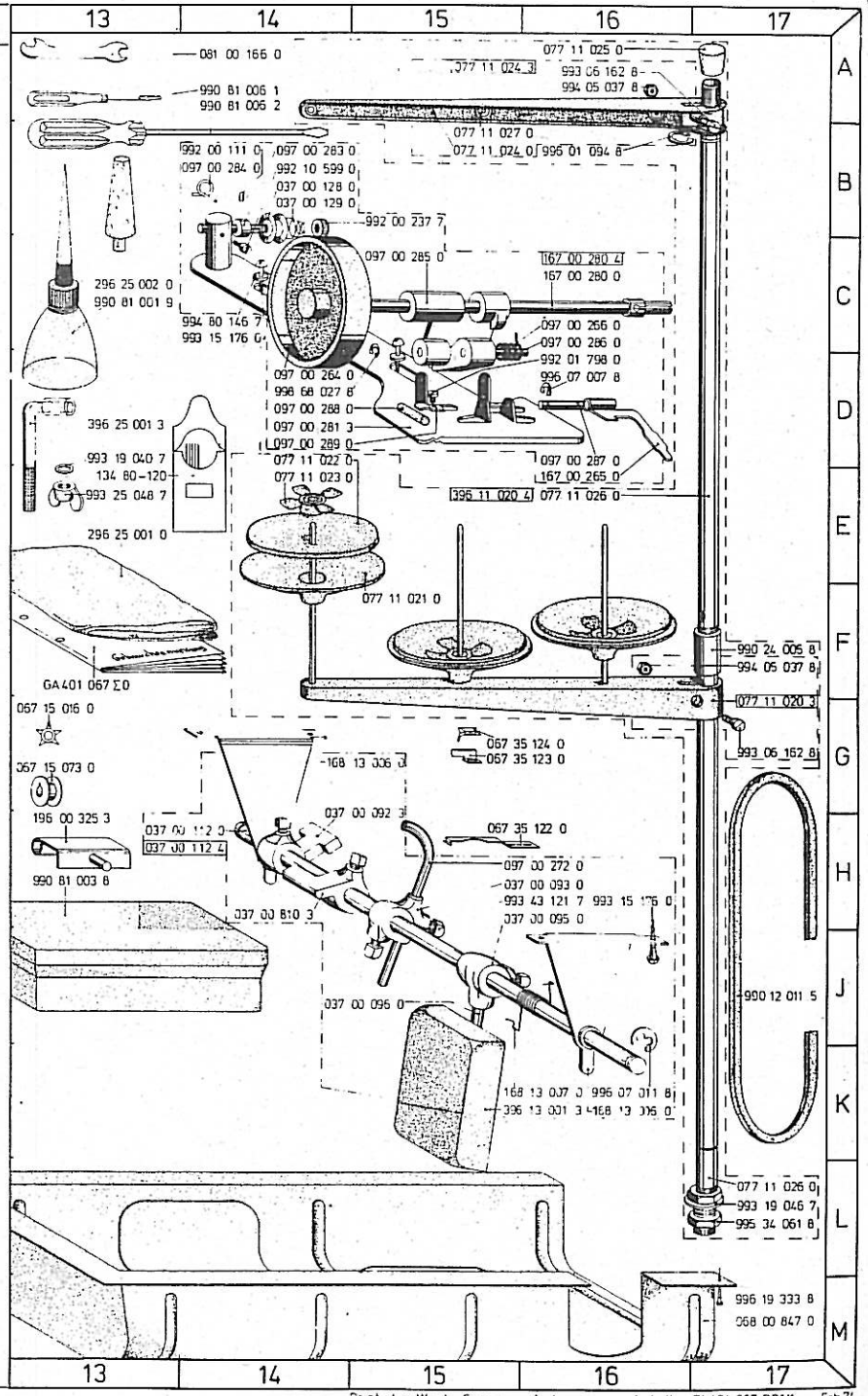

Printed in West - Germany · Änderungen vorbehalten-TI 401 067-DO1/1 Feb 74

From the library of Superior Sewing Machine & Supply LLC - www.supsew.com

67 - FA2S; -FA3S

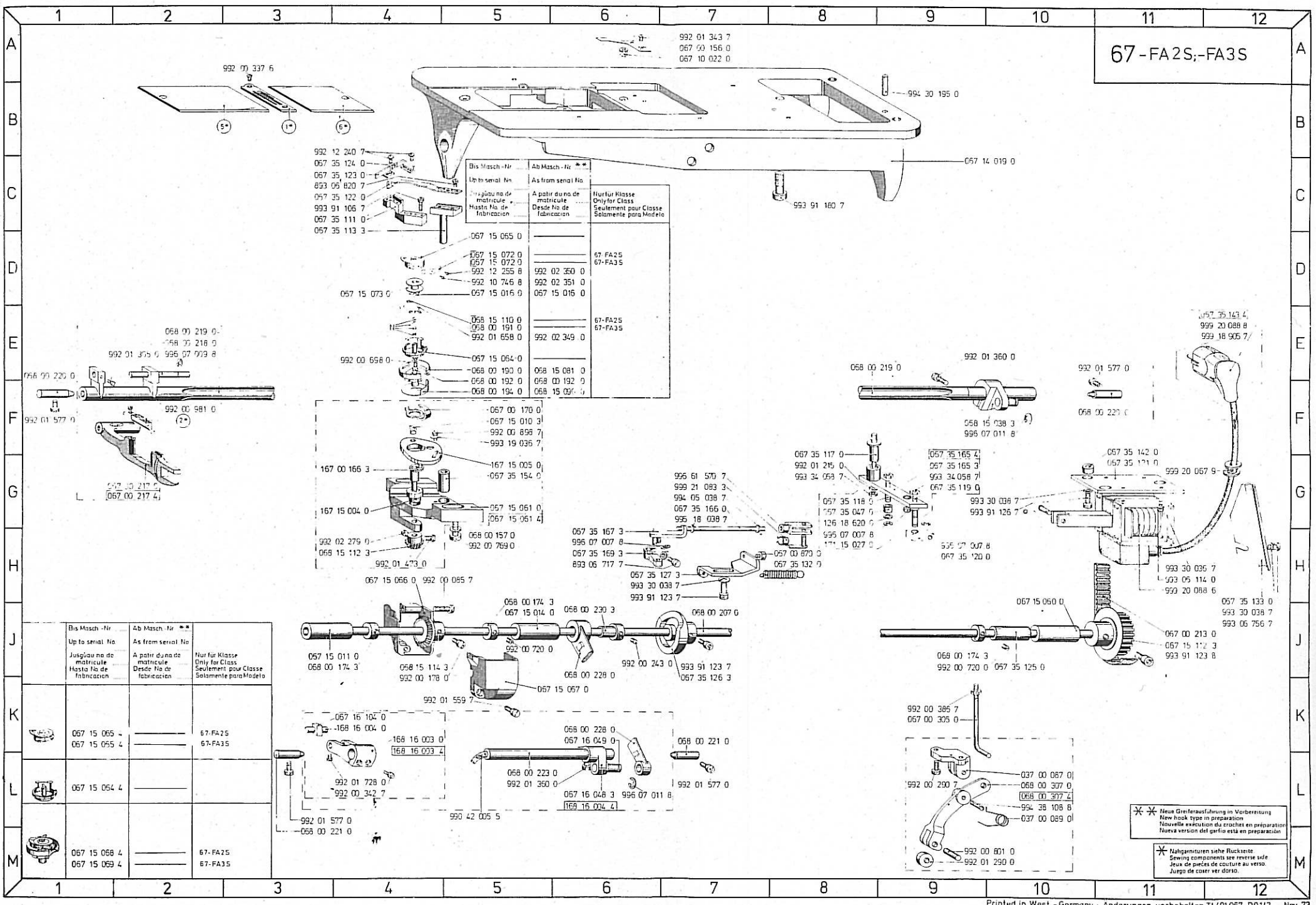

Printed in West - Germany · Änderungen vorbehalten · TL 401 067 - DO 1/2 Nov. 73

From the library of Superior Sewing Machine & Supply LLC - www.supsew.com

Ersatzteilliste **Pièces de rechange**
Spare Parts **Piezas de repuesto**

Nähm.-Grundplatte und Nähgarnituren
401 067—DO.1/2 Nov. 73

Genaue Richtlinien zur Teilebestellung finden Sie in unserer „Information zur richtigen Handhabung der neuen Teilelistenblätter".
Bei einer Teilebestellung dürfen wir Sie daher nochmals bitten, uns grundsätzlich immer die Klassenbezeichnung, die Maschinen- oder Automatennummer, die Lackierung (bei lackierten Teilen) und die auf der Bildtafel aufgeführte Teilenummer anzugeben.

Instruction as to how handle orders for spare parts is given in "Information on handling the new parts list sheets".
When ordering parts always indicate the class designation, and the machine number, the finish (in the case of coated components) and the part numberlisted on the table of illustrations.

Vous trouverez des directives exactes pour commande de pièces détachées dans nos „Renseignements pour l'emploi correct des nouvelles feuilles de pieces detachees.
Nous vous prions de bien vouloir indiquer dans vos commandes de pièces détachées: la désignation de la classe, le numéro matricule de la machine ou de l'automate, la couleur (en cas de pièces vernissées) et le numero de la pièce selon la liste.

Referente a la preparación de pedidos para repuestos véanse en nuestra „Información para el uso correcto de las nuevas hojas con listas de piezas".
En caso de pedido de piezas de repuestos, sírvanse indicarnos diempre la clase, el número de la máquina ó del automático, el barnizado (en caso de piezas barnizadas) y los números de piezas indicados en la figura.

Teil-Nr.	Benennung	
037 00 087 0	Lagerbock	L10
037 00 089 0	Feder	L10
067 00 156 0	Sperrfeder	A7
067 00 170 0	Spuleng.-Lüfter	F6
067 00 213 0	Zahnformriemen	J11
067 00 217 0	Transp.-Balken	G2
067 00 217 4	Transp.-Balken-kpl.	G2
067 00 305 0	Zugstg.-Unterteil	K9
067 00 870 0	Anschlagstopfen	H8
067 10 022 0	Tropfeinsatz	A7
067 14 019 0	Grundplatte	C9
067 14 201 0	Schieber, Links (67 FA 2 S)	o.B.
067 14 215 0	Schieber links (67 FA-3 S)	o.B.
067 14 292 0	Schieber rechts	o.B.
067 15 010 3	Gleitstein	F5
067 15 011 0	Buchse	J4
067 15 014 0	Buchse	J5
067 15 016 0	Bremsscheibe	D6, D5
067 15 060 0	Buchse	H10
067 15 061 0	Greiferw.-Lager.r.	G4
067 15 061 4	Greiferw.-Lager.r.Kpl	G4
067 15 064 0	Spgh.-Unterteil	E6
067 15 064 4	Spgh.-Unterteil Kpl.	L1
067 15 065 0	Spgh.-Oberteil	D5
067 15 065 4	Spgh.-Oberteil Kpl.	K1
067 15 066 0	Gehäuse	H4
067 15 067 0	Gehäuse	K6
067 15 068 4	Greifer kpl. (67-FA 2S)	M1
067 15 069 4	Greifer kpl. (67-FA 3S)	M1
067 15 072 0	Spuleng.-Feder	D5
067 15 073 0	Spule	D4
067 15 112 3	Zahnriemenrad	J11
067 16 048 3	Kurbel	L6
067 16 049 0	Bolzen	K6
067 16 104 0	Gleitstein	K4
067 20 001 0	Transporteur (67 FA-2S)	o.B.
067 20 073 0	Stichplatte (67 FA-2S)	o.B.
067 20 076 0	Stichplatte (67 FA-3S)	o.B.
067 21 002 0	Transporteur (67 FA-3S)	o.B.
067 35 047 0	Rolle	G8
067 35 111 0	Messerträger	C4
067 35 113 3	Fadenz.-Träger	C4
067 35 117 0	Lagerzapfen	G8
067 35 118 0	Bolzen	G8
067 35 119 0	Bolzen	G9
067 35 120 0	Zugstange	H9
067 35 121 0	Trägerblech	G11
067 35 122 0	Fadenziehmesser	C4
067 35 123 0	Messer	C4
067 35 124 0	Klemmfeder	C4
067 35 125 0	Distanzrohr	K10
067 35 126 3	Kurvenscheibe	J7
067 35 127 3	Anschlagwinkel	H6
067 35 132 0	Zugfeder	H8
067 35 133 0	Schutzblech	H12
067 35 142 0	Distanzring	G11
067 35 143 4	Anschlußkabel	E12
067 35 154 0	Buchse	G4
067 35 165 3	Schalthebel	G9
067 35 165 4	Schalthebel kpl.	G9
067 35 166 0	Schaltstange	G7
067 35 167 3	Lasche	H6
067 35 169 3	Kurbel	H6
068 00 157 0	Scheibe	H5
068 00 174 3	Stellring	J9, H5, J4
068 00 189 0	Greifer	E5
068 00 191 0	Deckring (67-FA 3S)	E5
068 00 192 0	Ölfilz	F6, E5
068 00 194 0	Greiferblech	F5
068 00 207 0	Greiferwelle	J7
068 00 218 0	Bolzen	E2
068 00 219 0	Vorschubwelle	E8, E2
068 00 220 0	Körnerstift	F11, E1
068 00 221 0	Körnerstift	M3, K7
068 00 223 0	Hubwelle	L5
068 00 228 0	Hubw.-Zugstg.	K6, J6
068 00 230 3	Hubexzenter	J6
068 00 307 0	Daumenhebel	L10
068 00 307 4	Daumenhebel-kpl.	L10
068 15 081 0	Greiferring	E6
068 15 090 0	Greiferblech	F6
068 15 110 0	Deckring (67-FA 2S)	E5
068 15 112 3	Kegelrad	H4
068 15 114 3	Kegelrad	J4
068 16 038 3	Vorschubw.-Kurbel	F9
126 18 620 0	Scheibe	G8
167 00 166 3	Welle	G4
167 15 004 0	Buchse	G4
167 15 005 0	Lüfterring	G5
168 16 003 0	Hubw.-Kurbel	K4
168 16 003 4	Hubw.-Kurbel kpl.	K4
168 16 004 0	Bolzen	K4
168 16 004 4	Hubwelle kpl.	L6
171 15 027 0	Gelenklager	H8
893 06 717 7	Zyl.Schraube (M 4x12)	H6
893 06 820 7	Zyl.Schraube	C7
990 42 005 5	Baumwolldocht	L5
992 00 085 7	Li.Zyl.Schraube	H4
992 00 178 0	Li.-Zyl.-Schraube	K4
992 00 243 0	Gew.-Stift	J6
992 00 290 7	Li.Zyl. Schraube	L9
992 00 337 6	Li.Senkschraube	A3
992 00 342 7	Zyl. Schraube	L4
992 00 386 7	6kt.Mutter	K9
992 00 698 0	Senkschraube	E4
992 00 720 0	Gew. Stift	J9, J5
992 00 769 0	Li.Zyl.Schraube	H5
992 00 801 0	Zyl. Stift	M9
992 00 898 7	Li.Zyl. Schraube	F5
992 00 931 0	Zyl. Schraube	F2
992 01 215 0	Scheibe	G8
992 01 290 0	Rolle	M9
992 01 305 0	Zyl.-Kopfschraube	E2
992 01 343 7	Zyl.-Kopfschraube	A7
992 01 360 0	Zyl.-Schraube	E9, L5
992 01 473 0	Li.-Zyl.Schraube	H4
992 01 559 7	Li.-Zyl.Schraube	M5
992 01 577 0	Li.-Zyl.Schraube	L7, E11 L4, F1
992 01 658 0	Zyl.-Schraube	E5
992 01 728 0	Li.-Zyl.Schraube	L4
992 02 279 0	Zyl.-Schraube	H4
992 02 349 0	Schraube	E6
992 02 350 0	Schraube	D6
992 02 351 0	Schraube	D6
992 10 746 8	Li.-Senkschraube	D5
992 12 240 7	Li.-Zyl.Schraube	C4
992 12 255 8	Li.-Senkschraube	D5
993 06 114 0	Zyl.-Schraube	H11
993 06 756 7	Zyl.-Schraube	J12
993 19 036 7	Scheibe	F5
993 30 036 7	Scheibe	H11
993 30 038 7	Scheibe	H6, J12, G10
993 34 058 7	6kt.Mutter	G9, G8
993 91 106 7	Zyl.-Schrb.(M5x20)	C4
993 91 123 7	Zyl.-Schraube (6x12)	G10, J7, H6
993 91 123 8	Zyl.-Schraube (M 6x12)	J11
993 91 180 7	Zyl.Schraube (M 10x35)	C8
994 05 036 7	6kt.Mutter	G7
994 30 195 0	Zyl. Kerbstift	B9
994 38 108 8	Spannhülse	L10
995 18 038 7	6kt.-Mutter	G7
996 07 007 8	Sich.-Scheibe	H9, H8 H6
996 07 009 8	Sich.-Scheibe	E2
996 07 011 8	Sich.-Scheibe	F9, L6
996 61 570 7	Gabel	G7
999 18 905 7	NYMHY-Leitung	E12
999 20 067 9	Nylon-Buchse	G11
999 20 088 6	Magnet	H11
999 20 088 8	Winkelstecker	E12
999 21 083 3	Klammer	G7

Teil-Nr.	Benennung
Nähgarnituren	**Sewing components Garniture de couture Equipo de coser**
	Kl. 67-FA 3S
① 067 20 076 0	Stichplatte
② 067 21 002 0	Transporteur
③ 068 00 120 4	Rollfuß, 330x5,4
④ 069 23 001 4	Nadelstange
⑤ 067 14 215 0	Schieber, links
⑥ 067 14 292 0	Schieber, rechts
	Kl. 67-FA 2S
① 067 20 073 0	Stichplatte
② 067 21 001 0	Transporteur
③ 067 22 600 4	Rollfuß 240x4
④ 069 23 001 4	Nadelstange
⑤ 067 14 201 0	Schieber, links
⑥ 067 14 292 0	Schieber, rechts

Weitere Nähgarnituren siehe Nähgarniturenliste

Teil-Nr.	Benennung	Teil-Nr.	Benennung	Teil-Nr.	Benennung	Teil-Nr.	Benennung	Teil-Nr.	Benennung

From the library of Superior Sewing Machine & Supply LLC - www.supsew.com

adler

67-72; -73; -72 HO; -72 HU
-372; -373; -GK373; -FA72

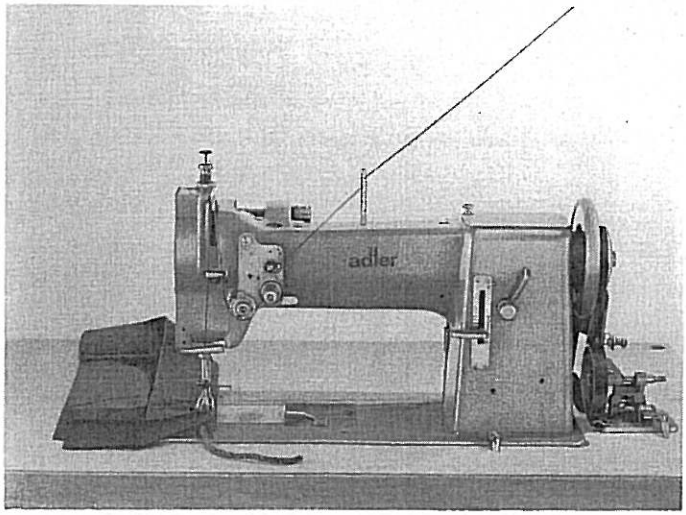

Ersatzteileliste
Spare Parts
Pièces de rechange
Piezas de repuesto

Kochs Adler AG
Postfach 103+105
D-4800 Bielefeld 1
Telefon: (0521) 2097-1
Telex: 932759 adlr d
Telegramme: Adler Bielefeld

Printed in West Germany
Änderungen vorbehalten

TL. 67-72... /8 -März 1982

From the library of Superior Sewing Machine & Supply LLC - www.supsew.com

INFORMATION ZUR HANDHABUNG DER TEILELISTE

1. Allgemeines

1.1 Im Inhaltsverzeichnis sind die Teile-Nr. nach steigenden Nr. geordnet.

1.2

Teile-Nr.	993 91 081 7	Zyl.-Schr.	M4 x 10	2 - B 10
Benennung				
Abmessung				
Bildtafel Nr. (rechts und links oben in der Bildtafel eingekreiste Nr.)				
Planquadrat der jeweiligen Bildtafel				

1.4 Bei Bestellung bitte Teile-Nr. mit Benennung angeben.

1.5 Zu einer Einheit gehörende Einzelteile sind durch eine strichpunktierte Linie eingerahmt. Die Einheit kann auch komplett unter der voll eingerahmten Teile-Nr. bestellt werden. Zu dieser Einheit gehören keine Teile, deren Nr. außerhalb der strichpunktierten Linie steht.

2. Verwendete Abkürzungen und Symbole:

NA = Nahtabstand
SA = Schneidabstand
HO = Hub, oben
HU = Hub, unten
OU = Hub, oben und unten

R = rechts
L = links
N = nicht als Einzelteil lieferbar
MG = mustergebunden, bei Ersatzteilebestellung bitte Muster einschicken oder Form-Nr.angeben
V = veralteter Fertigungsstand

* = die jeweilige Teile-Nr. mit evtl. Erläuterungen finden Sie im Teileverzeichnis, z.B. Nähgarnituren

= Länge oder Fläche angeben

2.2 Bei Bandeinfassern ist die Bandbreite, bei Zweinadelgarnituren der Nahtabstand und bei Abschneidgarnituren der Schneidabstand anzugeben.

2.3 Sollten Sie ein Teil nicht in der Ersatzteileliste auffinden, was durch technische Änderungen vorkommen kann, dann geben Sie uns bitte zur Teile- und Funktionsbeschreibung , evtl. Teil skizzieren, die genaue Unterklasse und Fabrik-Nr. lt. Typenschild bekannt.

3. Elektro-Teile

3.1 Bei Elektrokabeln und pneumatischen Schläuchen ist es erforderlich, die gewünschte Meterzahl anzugeben.

3.2 Bei Bestellungen von Elektroteilen bitten wir die zusätzlichen Angaben, die in Klammern hinter der Teile-Nr. stehen, mit anzugeben.

3.3 Elektroteile sind zum schnellen Auffinden im Lageplan mit einer Positions-Nr. gekennzeichnet. Die Teile sind wie in Punkt 1.5 beschrieben aufgeführt.

3.4 Nicht numerierte Elektroteile können nach der Bezeichnung z.B."Transistor T6" oder "Widerstand 1K 0,5W" und der dazugehörenden Stromlaufplan-Nr. bestellt werden.

4. Weitere Ersatzteillisten gibt es für "Nähgarnituren", elektrische und pneumatische Ausstattungen, Gestelle usw. werden unter der Bezeichnung "Zusatzausstattungen für Nähmaschinen" geführt.

5. Jeder Nachdruck, auch der auszugsweise, ist nur mit unserer Genehmigung gestattet. Änderungen behalten wir uns vor.

INSTRUCTIONS RELATIVES A L'UTILISATION DE LA LISTE DE PIÈCES DE RECHANGE

1. Généralités

1.1 Dans la table des matières, les numéros de pièces sont classés dans l'ordre croissant.

1.2

No. de la pièce	993 91 0	Vis à tête cylindrique	M4 x 10	2 - B 10
Désignation				
Dimensions				
Tableau illustré No. (numéro encerclé à droite et à gauche en haut sur le tableau illustré)				
Zone du tableau illustré correspondant				

1.4 En cas de commandes indiquer sur le bon de commande le numéro de la pièce et la désignation correspondante.

1.5 Les pièces détachées faisant partie d'une unité sont encadrées d'une ligne en traits et points. L'unité peut aussi être commandée, sous le numéro entièrement encadré (dans une case) de l'unité complète. Cette unité ne comprend pas les pièces dont le numéro est marqué à l'extérieur de la ligne en traits et

2. Abréviations et symboles utilisés

NA = distance entre coutures
SA = distance de coupe
HO = élévation supérieure
HU = élévation inférieure
OU = élévation supérieure et inférieure
* = vous trouverez dans la liste des pièces le numéro de la pièce en question, d'une garniture à coudre par exemple, et éventuellement les explications

R = droite
L = gauche
N = non livrable comme pièce individuelle
MG = nécessite un échantillon; lorsque vous commandez une pièce de rechange veuillez nous remettre un échantillon ou spécifiez le numéro de la forme
V = ancien état de construction

= indiquer longueur ou surface

2.2 Dans le cas d'appareil bordeur indiquer la largeur de bande, dans le cas de garniture à deux aiguilles, la distance de coutures, dans le cas de garniture de coupure, la distance de coupe.

2.3 Pour le cas où vous ne trouveriez pas une pièce dans la liste des pièces de rechange, ce qui pourrait arriver à la suite de modifications techniques, nous vous prions de nous envoyer, avec la description des pièces et du fonctionnement, des croquis des pièces éventuels, la sous-classe exacte et le numéro de série, tel qu'il est marqué sur la plaquette de type.

3. Pièces de la partie électrique

3.1 Pour les câbles électriques et les tuyaux pneumatiques il est indispensable de nous communiquer le nombre de mètres désiré.

3.2 Veuillez nous préciser, dans les commandes de pièces de la partie électrique, les indications supplémentaires marquées entre parenthèses après les numéros de pièces.

3.3 Les pièces de la partie électrique sont repérées par un numéro de position, afin qu'il soit possible de les trouver rapidement sur le plan de position. Les pièces sont indiquées comme mentionné au point 1.5.

3.4 Les pièces de la partie électrique non numérotées peuvent être commandées selon la désignation, par exemple "Transistor T6" ou "Résistance 1 KΩ 0,5 W" et le numéro du schéma de câblage correspondant.

4. Il y a d'autres listes de pièces de rechange pour garnitures de couture", l'équipement électrique et pneumatiques, les bâtis, etc. sont spécifiés sous la désignation "équipement supplémentaire pour les machines à coudre".

5. Toute réimpression, même partielle, est interdite sans notre autorisation. Nous nous réservons le droit de procéder à des changements.

INFORMATION ON USING THE SPARE PARTS LIST

1. In general

1.1 The part numbers are listed in numerical order in the table of contents.

1.2

Part No.	993 91 081 7	Cylinder screw	M4 x 10	2 - B 10
Description				
Dimensions				
No. of illustration (ringed number top left and right in diagram)				
Grid reference				

1.4 When ordering please quote the part number together with description.

1.5 The component parts belonging to a "unit" are shown enclosed within a dot-dash frame. A "unit" can also be ordered complete by quoting the fully enclosed number within the dot-dash frame. Any parts, the numbers of which are shown outside the dot-dash frame, are not included with the "unit" and must be ordered separatly.

2. Abbreviations and symbols used :

NA = seam spacing
SA = cutting distance
HO = stroke, top
HU = stroke, bottom
OU = stroke, top and bottom

R = right
L = left
N = not available as separate part
MG = calls for a sample; when ordering a spare part please submit a sample or indicate the number of the shape
V = obsolete state of construction

* = you can find all numbers of parts, possibly with explanation, in the table of contents, e.g. sewing components.

= declar length or area

2.2 Please quote the tape width for binder, the seam spacing for two-needle sets and the cutting distance for cutting sets.

2.3 Should a part not be found in the spare parts list, possibly due to technical alteration, please describe the part and its function as fully as possible when ordering. Please quote also the sub-class and serial number according to the specification plate.

3. Electrical parts

3.1 Please quote the required length in meters for electric cables and pneumatic hoses.

3.2 When ordering electrical parts, please include the additional data in brackets behind the part number.

3.3 To facilitate quick location, electrical components are marked with a position number in the situation-plan in the upper right hand corner of each electro sheet. Please order as in 1.5.

3.4 Electrical parts which are not numbered can be ordered according to their specification, e.g. "Transistor T6" or "Resistor 1 KΩ 0.5 W" and the appropriate circuit plan.

4. Further spare parts lists are available for "sewing sets", the electrical and pneumatic equipment, stands, etc. are specified under the designation "Additional equipment for sewing machines".

5. All reproductions, whether whole or in part, require our permission. Technical specifications subject to alteration.

INFORMACIONES RELATIVAS A LA UTILIZACION DE LA LISTA DE PIEZAS DE RECAMBIO

1. Informaciones generales

1.1 En el indice, los números de las piezas de recambio están especificados en el orden creciente.

1.2

No. de la pieza	993 91 081 7	tornillo de cabeza cilíndrica	M4 x 10	2 - B 10
Designación				
Dimensiones				
Tabla ilustrada No. (el número encerrado a la derecha y a la izquierda en la parte superior de la tabla ilustrada)				
Cuadrícula de la respectiva tabla ilustrada				

1.4 Indicar en el pedido el número de la pieza y la designación.

1.5 Las piezas individuales que pertenecen a una unidad están encerrados por una linea de trazos y puntos. Es también posible pedir la unidad completa precisando el número de la pieza totalmente encerrado. Esta unidad no incluye las piezas cuyo número se encuentra fuera de la linea de trazos y puntos.

2. Abraviaciones y simbolos utilizados:

NA = Distancia entre costuras
SA = Distancia de corte
HO = Elevación superior
HU = Elevación inferior
OU = Elevación superior e inferior

R = a la derecha
L = a la izquierda
N = no se entrega como pieza individual
MG = Exige muestra, al pedir la pieza de recambio hay que someter la muestra o precisar el nro de la forma.
V = estado de fabricación anticuado

* = El respectivo número de la pieza, por ejemplo juego de costura, y eventualmente las explicaciones están contenidos en la lista de piezas.

= indicar largo o superficie

2.2 Para los ribeteadores hay que indicar el ancho de la cinta, para las guarniciones de 2 agujas, la distancia entre agujas, y para los elementos de corte, la distancia de corte.

2.3 Si Vd. no puede encontrar una pieza en la lista de piezas de recambio, lo que es posible en caso de modificaciones técnicas, entonces rogamos describir la pieza y el funcionamiento y bosquejar eventualmente la pieza y especificar la sub-clase y el número de fabricación según la placa indicadora de tipo.

3. Piezas del sistema eléctrico

3.1 En caso de cables eléctricos y de tubos neumáticos hay que indicar el largo deseado en metros.

3.2 Al pedir piezas eléctricas, precisar también los datos contenidos entre parêntesis detrás del número de la pieza.

3.3 Las piezas del sistema eléctrico llevan un número de referencia. Así es posible localizarlas más rápidamente en el plano de posición. Las piezas son indicadas según el punto 1.5.

3.4 Las piezas eléctricas no numeradas pueden ser pedidas indicando la designación, por ejemplo "Transistor T6" o "resistencia 1KΩ 0,5 W" así como el número del esquema de los circuitos.

4. Existen también listas de las piezas de recambio para las "Guarniciones de costura", el equipo eléctrico y neumático, las bancadas etc. se indican bajo la designación "Equipo suplementario para las máquinas de coser".

5. Está prohibida toda reproducción, incluso parcial, sin nuestra autorización. Nos reservamos el derecho de proceder a modificaciones.

Gr.: A

From the library of Superior Sewing Machine & Supply LLC - www.supsew.com

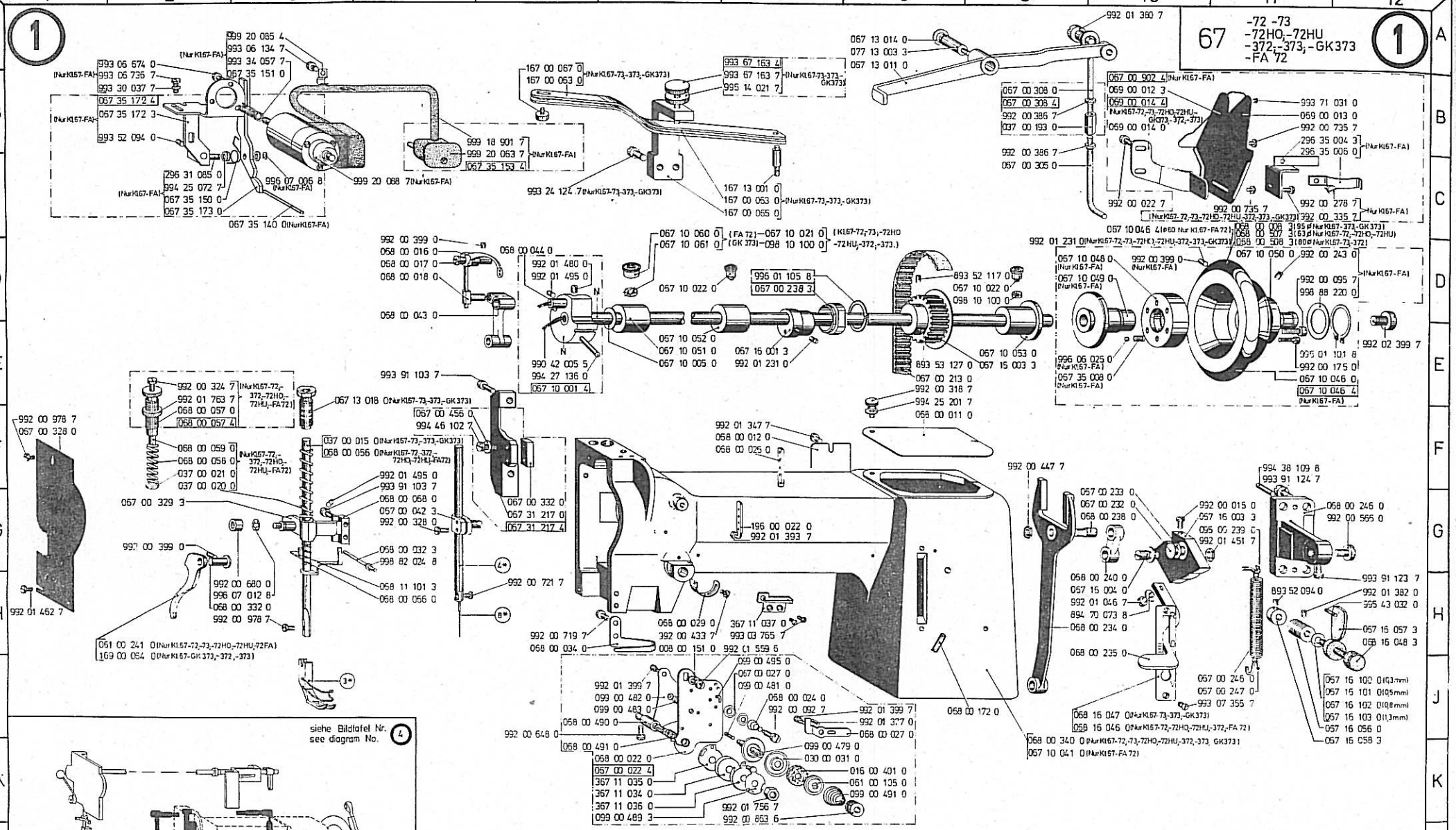

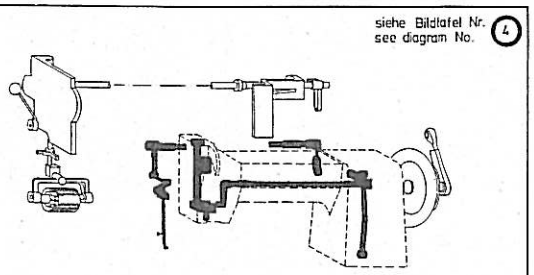

From the library of Superior Sewing Machine & Supply LLC - www.supsew.com

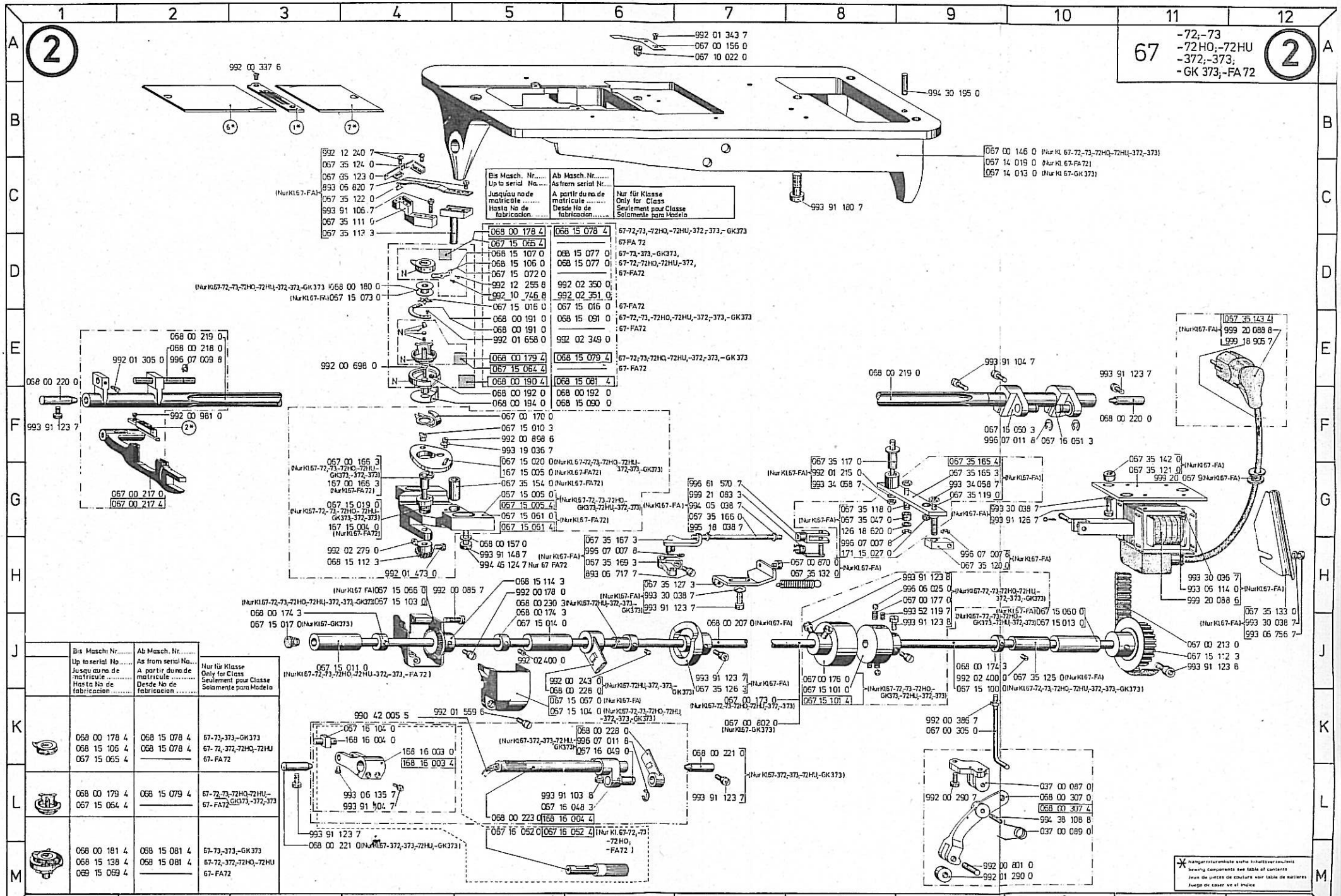

From the library of Superior Sewing Machine & Supply LLC - www.supsew.com

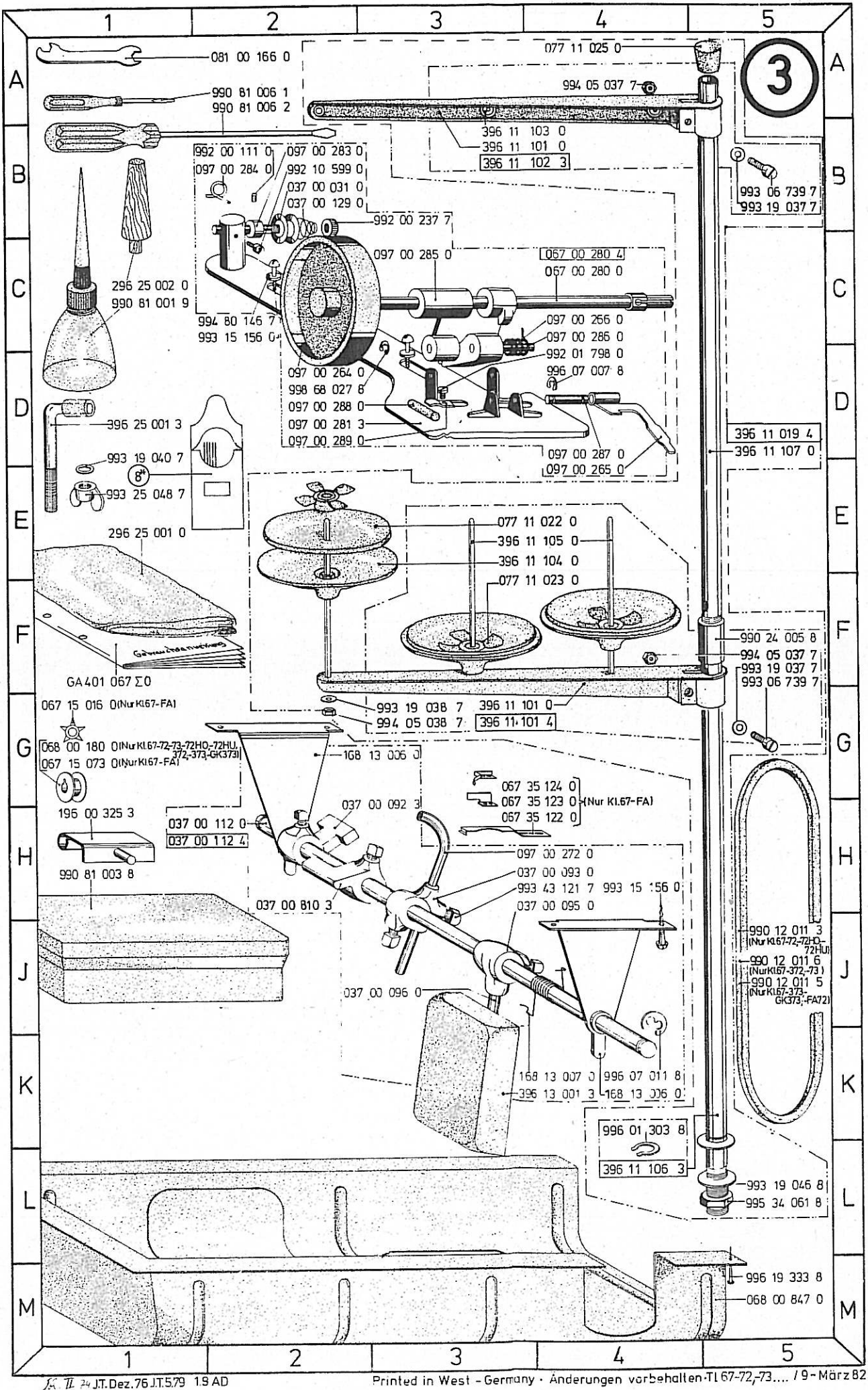

24 J.T.Dez.76 J.T.5.79 1.9 AD
Printed in West - Germany · Änderungen vorbehalten·TI 67-72,-73.... / 9 - März 82

From the library of Superior Sewing Machine & Supply LLC - www.supsew.com

Nadeltransport
Needle feed
Entraînement par l'aiguille
Transporte por aguja

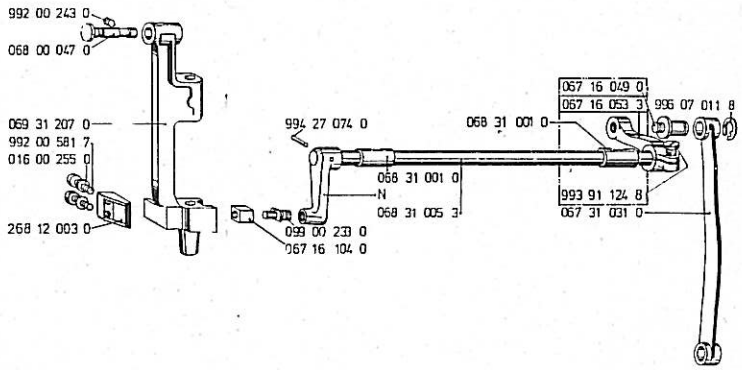

Obertransport
Top feed
Entraînement par le pied
Transporte superior

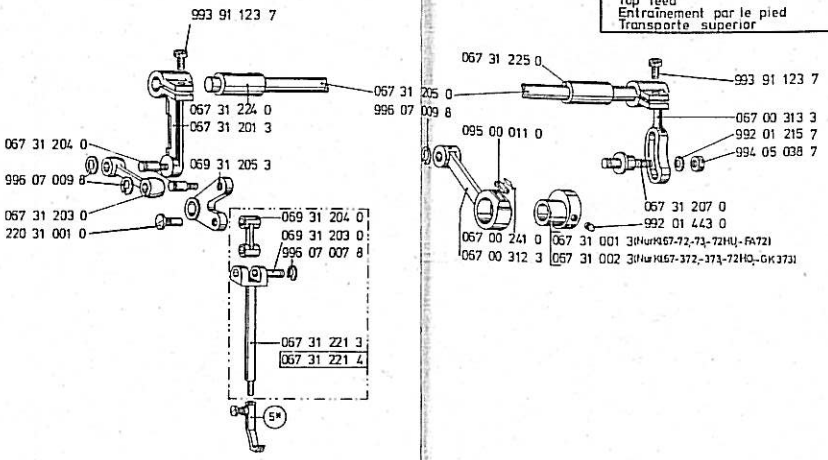

Walzentransport a.W.
entraînement par rouleau
puller feed on request
transporte por cilindro s/deseo
(Nur in 67-72;-73;-72HO;-GK373;-72HU;-373;-372)

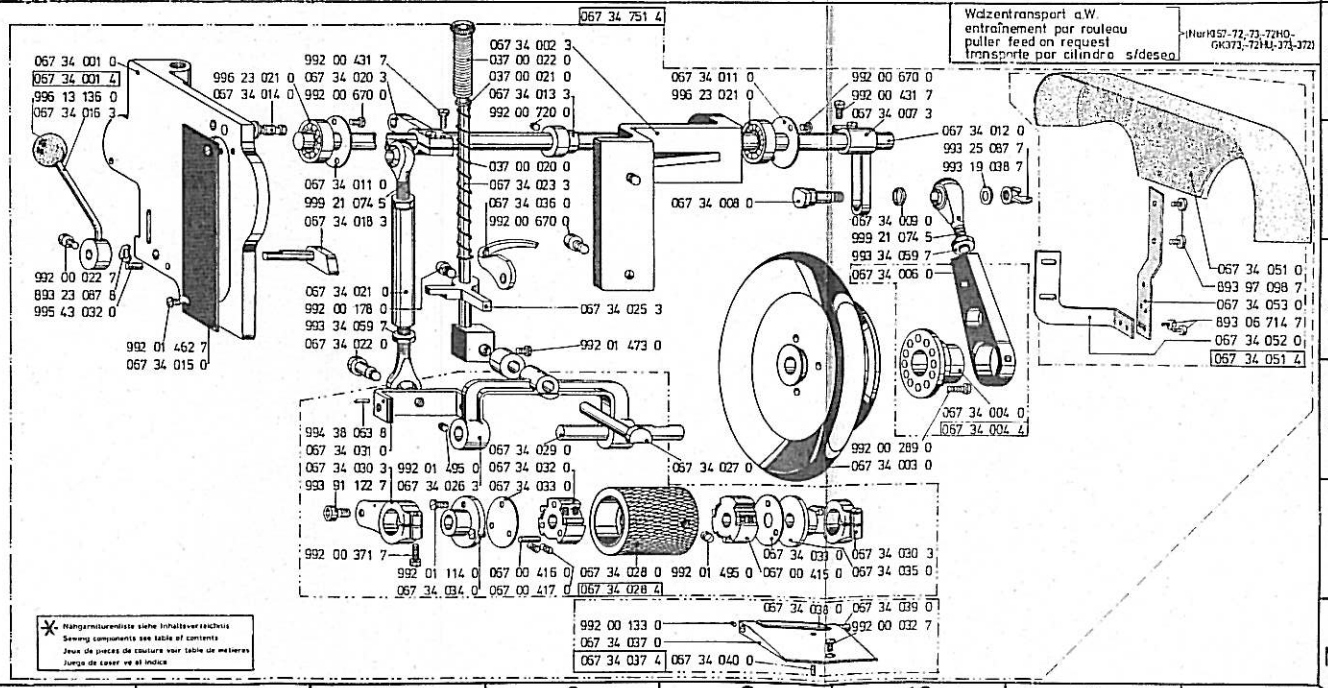

* Nähgarnitureniiste siehe Inhaltsverzeichnis
Sewing components see table of contents
Jeux de pieces de couture voir table de matieres
Juego de coser ve el indice

Printed in West - Germany · Änderungen vorbehalten-TI.67-72,... / 9-März 82

From the library of Superior Sewing Machine & Supply LLC - www.supsew.com

Ersatzteileliste. Spare parts. Pièces de rechange. Piezas de repuesto.

Teile-Nr.	Benennung
K1.067-72	
008 00 151 0	SCHEIBE 1H6
016 00 401 0	SCHEIBE 1K8
016 00 255 0	SCHEIBE 4C3
030 00 031 0	SCHEIBE 1K7,3B2
037 00 015 0	STOFDR.STANGE 1F3
037 00 020 0	DRUCKFEDER 1F2,4H8
037 00 021 0	SCHEIBE 1F2,4G8
037 00 022 0	HUELSE 4G8
037 00 087 0	LAGERBOCK 2L10
037 00 089 0	FEDER 2L10
037 00 092 3	ANSCHLAGNOCKEN 3H3
037 00 093 0	STELLKLOBEN 3H4
037 00 095 0	WINKELKLOBEN 3H4
037 00 096 0	KNIEHEBELSTANGE 3J2
037 00 112 0	KNIEHEBELWELLE 3H2
037 00 112 4	KNIEHEBEL 3H2
037 00 129 0	FADENSPANN.FEDER 3B2
037 00 193 0	VERBIND.MUTTER 1B9
037 00 810 3	ANSCHLAGNOCKEN 3H2
061 00 105 0	ROSETTE 1K8
061 00 241 0	LUEFTERHEBEL 1H2
067 00 022 4	FADENFUEHR.TRAEGER 1K6
067 00 027 0	FADENFUEHR.SCHEIBE 1J7
067 00 042 3	NADELSTG.KLOBEN 1G4
067 00 146 0	GRUNDPLATTE 2B9
067 00 156 0	SPERRFEDER 2A7
067 00 166 3	GREIFERANTRIEB.WELLE 2G4
067 00 170 0	SPULENGEH.LUEFTER 2F5
067 00 173 0	GREIFERWELLE 2K7
067 00 176 0	KUPPLUNGSHUELSE 2J8
067 00 177 0	DRUCKFEDER 2H9
067 00 213 0	ZAHNFORMRIEMEN 1E8,2J11
067 00 217 0	TRANSP.BALKEN 2G2
067 00 217 4	TRANSP.BALKEN 2G2
067 00 232 0	BOLZEN 1G10
067 00 233 0	FEDERSCHEIBE 1G10
067 00 238 3	EXZENTERGLEITRING 1D7
067 00 241 0	KLAMMER,OELFILZ 4D10
067 00 246 0	ZUGFEDER 1J11
067 00 247 0	HAKEN 1J11
067 00 280 0	SPULERWELLE 3C4
067 00 280 4	SPULER 3C4
067 00 305 0	ZUGSTANGENUNTERTEIL 1C9, 2K9
067 00 308 0	ZUGSTANGENOBERTEIL 1B9
067 00 308 4	ZUGSTANGENOBERTEIL 1B9
067 00 312 3	ZUGSTANGE 4D10
067 00 313 3	KULISSENHEBEL 4C11
067 00 328 0	KOPFDECKEL 1F1
067 00 329 3	STOFFSTG.KLOBEN 1G2
067 00 332 0	GLEITSTUECK 1G5
067 00 415 0	KUPPLUNGSWALZE 4L9
067 00 416 0	KUPPLUNGSROLLE 4L8
067 00 417 0	DRUCKFEDER 4L8
067 00 456 0	SCHEIBE 1F4
067 00 802 0	GREIFERWELLE 2K7
067 00 870 0	ANSCHLAGSTOPFEN 2H8
067 00 902 4	RIEMENSCHUTZ 1B10
067 10 005 0	SCHEIBE 1E6
067 10 021 0	TROPFEINSATZ 1C7
067 10 022 0	TROPFEINSATZ 1D6,1D9,2A7
067 10 041 0	ARM 1K9
067 10 046 0	HANDRAD 1E11
067 10 046 4	HANDRAD 1C10,1E11
067 10 048 0	KUPPLUNGSRING 1D10
067 10 049 0	KUPPLUNGSFLANSCH 1D10
067 10 050 0	HANDRADFLANSCH 1D11
067 10 051 0	ARMWELLENBUCHSE 1E6
067 10 052 0	ARMWELLENBUCHSE 1E6
067 10 053 0	ARMWELLENBUCHSE 1E9
067 10 060 0	TROPFEINSATZ 1C6
067 10 061 0	FILZSCHEIBE 1D6
067 13 011 0	KNIELUEFTERHEBEL 1A8
067 13 014 0	FEDERSCHEIBE 1A8
067 13 018 0	HUELSE 1E4
067 14 013 0	GRUNDPLATTE 2C10
067 14 019 0	GRUNDPLATTE 2C10
067 15 003 3	ZAHNRIEMENRAD 1E9
067 15 005 0	GREIFERW.LAGER RE. 2G5
067 15 005 4	GREIFERW.LAGER RE. 2G5
067 15 010 3	GLEITSTEIN 2F5
067 15 011 0	BUCHSE 2J3
067 15 013 0	BUCHSE 2J10
067 15 014 0	BUCHSE 2J5
067 15 016 0	BREMSSCHEIBE 2D5,2D6,3G1
067 15 017 0	STOPFEN 2J3
067 15 019 0	BUCHSE 2G4
067 15 020 0	LUEFTERRING 2G5
067 15 060 0	BUCHSE 2J10
067 15 061 0	GREIFERW.LAGER RE 2G5
067 15 061 4	GREIFERW.LAGER RE. 2G5
067 15 064 4	SPULENGEH.UNTERTEIL 2E5, 2L1
067 15 065 4	SPULENGEH.OBERTEIL 2K1
067 15 066 0	GEHAEUSE HI.RE. 2H4
067 15 067 0	GEHAEUSE VO.RE. 2K6
067 15 072 0	SPANNUNGSFEDER 2D5
067 15 073 0	SPULE 2D4,3G1
067 15 100 0	GREIFERWELLE 2J9
067 15 101 0	KUPPLUNGSTROMMEL 2K8
067 15 101 4	RUTSCHKUPPLUNG 2K8
067 15 103 0	GEHAEUSE HI.RE. 2H4,
067 15 104 0	GEHAEUSE VO.RE. 2K6
067 15 112 3	ZAHNRIEMENRAD 2J11
067 16 001 3	STICHST.EXZENTER 1E7
067 16 003 3	STICHST.HEBEL 1G11
067 16 004 0	BOLZEN 2L6
067 16 049 0	BOLZEN 2K6
067 16 050 1	KURBEL 4C6
067 16 050 3	KURBEL 2F10
067 16 051 3	KURBEL 2F10
067 16 052 0	HUBWELLE 2L5
067 16 052 4	HUBWELLENKURBEL 2L6
067 16 053 3	KURBEL 4C6
067 16 056 0	EXZENTERBUCHSE 1J12
067 16 057 3	FLUEGELMUTTER 1H12
067 16 058 3	STELLRING 1J12
067 16 100 0	SCHEIBE 0,3 1J12
067 16 101 0	SCHEIBE 0,6 1J12
067 16 102 0	SCHEIBE 0,8 1J12
067 16 103 0	SCHEIBE 1,1 1J12
067 16 104 0	GLEITSTEIN 2K4,4D4
067 31 001 3	EXZENTER 4D10
067 31 002 3	EXZENTER 4D10
067 31 031 0	ZUGSTANGE 4D6
067 31 201 3	HEBEL 4C8
067 31 203 0	ZUGSTANGE 4D7
067 31 204 0	BOLZEN 4C7
067 31 205 0	WELLE 4B10
067 31 207 0	BOLZEN 4C11
067 31 217 0	GLEITST.HALTER 1G5
067 31 217 4	GLEITST.HALTER 1G5
067 31 221 3	OBERTR.FUSZSTANGE 4E9
067 31 221 4	OBERTR.FUSZSTANGE 4E9
067 31 224 0	BUCHSE 4C8
067 31 225 0	BUCHSE 4B10
067 34 001 0	LAGERPLATTE 4G5
067 34 001 4	LAGERPLATTE 4G5
067 34 002 3	LAGER 4G8
067 34 003 0	HANDRAD 4K10
067 34 004 0	EXZENTER 4K10
067 34 004 4	EXZENTER 4K10
067 34 006 0	ZUGSTANGE 4J10
067 34 007 3	KULISSENHEBEL 4G10
067 34 008 0	BOLZEN 4H9
067 34 009 0	DISTANZRING 4H10
067 34 011 0	DECKEL 4H7,4G9
067 34 012 0	WELLE 4H10
067 34 013 3	STELLRING 4G8
067 34 014 0	BOLZEN 4G6
067 34 015 0	KOPFDECKEL 4K6
067 34 016 3	HANDLUEFTER 4G5
067 34 018 3	LUEFTERHEBEL 4H7
067 34 020 3	HEBEL 4G7
067 34 021 0	GEWINDEROHR 4J7
067 34 022 0	ANSATZSCHR. 4J7
067 34 023 3	LUEFTERSTANGE 4H8
067 34 025 3	LUEFTERKLOBEN 4J8
067 34 026 3	WALZENTRAEGR 4L7
067 34 027 0	BOLZEN 4K9
067 34 028 0	TRANSPORTWALZE 4L8
067 34 028 4	TRANSPORTWALZE 4L8
067 34 029 0	ACHSE 4K8
067 34 030 3	KLEMMHEBEL 4K7,4L10
067 34 031 0	ANTRIEBSBUEGEL 4K7
067 34 032 0	KUPPLUNGSWALZE 4K8
067 34 033 0	SCHEIBE 4K8,4L9
067 34 034 0	MITNEHMERBUCHSE 4L7
067 34 035 0	FUEHRUNGSBUCHSE 4L10
067 34 036 0	LUEFTERHEBEL 4H8
067 34 037 0	LAGER 4M8
067 34 037 4	WAALZENLAGER 4M8
067 34 038 0	WALZE 4M9
067 34 039 0	BOLZEN 4M10
067 34 040 0	OELROHR 4M9
067 34 051 0	RIEMENSCHUTZ 4J12
067 34 052 0	HALTER 4J12
067 34 053 0	HALTER 4J12
067 34 751 4	WALZENTR.AGGREGAT 4G8
067 35 008 0	DRUCKFEDER 1E10
067 35 047 0	ROLLE 2G8
067 35 111 0	MESSERTRAEGER 2C4
067 35 113 3	FADENZ.TRAEGER 2C4
067 35 117 0	LAGERZAPFEN 2G8
067 35 118 0	BOLZEN 2G8
067 35 119 0	BOLZEN 2G9
067 35 120 0	ZUGSTANGE 2H9
067 35 121 0	TRAEGERBLECH 2G11
067 35 122 0	FADENZIEHMESSER 2C4,3H4
067 35 123 0	MESSER 2C4,3G3
067 35 124 0	KLEMMFEDER 2C4,3G3
067 35 125 0	DISTANZROHR 2J10
067 35 126 3	KURVENSCHEIBE 2K7
067 35 127 3	ANSCHLAGWINKEL 2H6
067 35 132 0	ZUGFEDER 2H8
067 35 133 0	SCHUTZBLECH 2J12
067 35 140 0	BOLZEN 1C3
067 35 142 0	DISTANZROHR 2F11
067 35 143 4	ANSCHLUSSKABEL 2E12
067 35 150 0	DREHFEDER 1C2
067 35 151 0	GLEITBUCHSE 1B3
067 35 153 4	ANSCHLUSSKABEL 1C5
067 35 154 0	BUCHSE 2G5
067 35 165 3	SCHALTHEBEL 2G9
067 35 165 4	SCHALTHEBEL 2G9
067 35 166 0	SCHALTSTANGE 2G7
067 35 167 3	LASCHE 2H6
067 35 169 3	KURBEL 2H6
067 35 172 3	MAGNET-TRAEGER 1B2
067 35 172 4	MAGNET-TRAEGER 1B2
067 35 173 0	LUEFTERHEBEL 1C2
068 00 008 3	HANDRAD 1C11
068 00 011 0	ARMDECKEL 1F8
068 00 012 0	ARMDECKEL HI. 1F7
068 00 016 0	FADENHEBEL 1D4
068 00 017 0	BOLZEN 1D4
068 00 018 0	GLEITHUELSE 1D4
068 00 022 0	FADENFUEHR.TRAEGER 1K6
068 00 024 0	FADENANZUGSFEDER 1J7
068 00 026 0	FADENFUEHRUNGSSTIFT 1F7
068 00 027 0	AUSLOESEHEBEL 1J8
068 00 029 0	AUFLAGE 1H6
068 00 032 3	AUSLOESEBOLZEN 1G4
068 00 034 0	FADENFUEHR.OESE UNT. 1H5
068 00 043 0	NADELSTG.GELENK 1D4
068 00 044 0	GELENKBOLZEN 1D4
068 00 047 0	BOLZEN 4B3
068 00 056 0	STOFFDR.STANGE 1F4
068 00 057 0	STOFFSTG.HUELSE 1F2
068 00 057 4	STOFFSTG.HUELSE 1F2
068 00 058 0	DRUCKFEDER 1F2
068 00 059 0	FEDERBOLZEN 1F2
068 00 066 0	DRUCKFEDER 1H4
068 00 068 0	FUEHRUNG 1G4
068 00 157 0	SCHEIBE 2H5
068 00 172 0	OELROHR 1J9
068 00 174 3	STELLRING 2H5,2J3,2J9
068 00 178 4	SPULENGEH.OBERTEIL 2K1
068 00 179 4	SPULENGEH.UNTERTEIL 2L1, 2E5
068 00 180 0	SPULE 2D1,3G1
068 00 181 4	GREIFER 2M1
068 00 190 4	GREIFER 2E5
068 00 191 0	DECKRING 2E5
068 00 192 0	OELFILZ 2E5
068 00 194 0	GREIFERBLECH 2F5
068 00 207 0	GREIFERWELLE 2J7
068 00 218 0	BOLZEN 2E2
068 00 219 0	VORSCHUBWELLE 2E8,2E2
068 00 220 0	KOERNERSTIFT 2F11,2E1
068 00 221 0	KOERNERSTIFT 2J7,2M3
068 00 223 0	HUBWELLE 2L5
068 00 228 0	HUBW.ZUGSTANGE 2K6
068 00 230 3	HUBEXZENTER 2H5
068 00 234 0	STICHST.GABEL 1H10
068 00 235 0	STICHST.GRIFF 1H10
068 00 238 0	BOLZEN 1G10
068 00 240 0	STICHST.GELENK 1H10
068 00 246 0	STICHST.LAGER 1G12
068 00 307 0	DAUMENHEBEL 2L10
068 00 307 4	DAUMENHEBEL 2L10
068 00 332 0	LUEFTERHEBELBOLZEN 1H3
068 00 340 0	ARM 1K9
068 00 490 0	FADENANZUGSBOLZEN 1J5
068 00 491 0	FADENANZUGSFEDER 1K5
068 00 507 3	HANDRAD 1C11
068 00 508 3	HANDRAD 1C11
068 00 847 0	OELFANGMULDE 3M5
068 11 101 3	AUSLOESEWINKEL 1H4
068 15 077 0	FEDER 2D6
068 15 078 4	SPULENGEH.OBERTEIL 2K2
068 15 079 4	SPULENGEH.UNTERTEIL 2E6, 2L2
068 15 081 4	GREIFER 2E6,2M2
068 15 090 0	GREIFERBLECH 2F6
068 15 091 0	DECKRING 2E6
068 15 106 0	SPULENGEH.FEDER 2D5
068 15 106 4	SPULENGEH.OBERTEIL 2K1
068 15 107 0	SPULENGEH.FEDER 2D5
068 15 112 3	KEGELRAD 2H4
068 15 114 3	KEGELRAD 2H5
068 16 046 0	STICHST.SKALA 4mm 1J10
068 16 047 0	STICHST.SKALA 6mm 1J10
068 16 048 3	STICHST.ANSCHLAG 1H12
068 31 001 0	BUCHSE 4C5
068 31 005 3	NADELTR.WELLE 4D5
069 00 012 3	RIEMENSCHUTZ UNTT. 1B11
069 00 013 0	RIEMENSCHUTZ OBT. 1B11
069 00 014 0	RIEMENSCH.HALTER 1B10
069 00 014 4	RIEMENSCHUTZ 1B10
069 31 203 0	BOLZEN 4D9
069 31 204 0	GELENK 4D9
069 31 205 0	WINKELHEBEL 4C8
069 31 207 0	NADELSTG.SCHWINGE 4C3
077 11 022 0	AUFLAGE 2E3
077 11 023 0	ZENTRIERSTUECK 3F3
077 11 025 0	ABSCHL.STUECK 3A4
077 13 003 3	BOLZEN 1A8
081 00 166 0	SCHLUESSEL 3A2
095 00 011 0	OLEKISSEN 4C10
095 00 239 0	FEDER HAKEN 1G11
097 00 264 0	SPULERRAD 3D2
097 00 265 0	AUSRUECKHEBEL 3E4
097 00 266 0	DREHFEDER 3C4
097 00 272 0	DRUCKSTANGE 3H4
097 00 281 3	SPULERPLATTE 3D2
097 00 283 0	SPULERSP.BOLZEN 3B2
097 00 284 0	FADENOESE 3B2
097 00 285 0	SPULERARM 3C3
097 00 286 0	BOLZEN 3C4
097 00 287 0	BOLZEN 3D4
097 00 288 0	BREMSSTUECK 3D2
097 00 289 0	KLEMME 3D2
098 10 100 0	OELKISSEN 1D7,1D9
099 00 233 0	KULISSENBOLZEN 4D4
099 00 479 0	FADENSP.BOLZEN 1K7
099 00 481 0	RGKPF.ZYL.STIFT 1J7
099 00 482 0	AUSLOESEBLECH 1J6
099 00 483 0	DRUCKFEDER 1J6
099 00 489 3	DECKSCHEIBE 1K6
099 00 491 0	KEGELFEDER 1K8
099 00 495 0	FADENFUEHRUNG 1J7
126 18 620 0	SCHEIBE 2G8
167 00 063 0	BLATTFEDER 1B5,1C7
167 00 065 0	BLATTFEDERHALTER 1C7
167 00 067 0	HUELSE 1A5
167 00 166 3	GREIFERANTRIEBWELLE 2G4
167 13 001 0	AUFLAGEBOLZEN 1D7

From the library of Superior Sewing Machine & Supply LLC - www.supsew.com

Ersatzteileliste. Spare parts. Pièces de rechange. Piezas de repuesto.

Teile-Nr.	Benennung	
167 15 004 0	BUCHSE	2G4
095 00 239 0	FEDER HAKEN	1G11
097 00 264 0	SPULERRAD	3D2
097 00 265 0	AUSRUECKHEBEL	3E4
097 00 266 0	DREHFEDER	3C4
097 00 272 0	DRUCKSTANGE	3H4
097 00 281 3	SPULERPLATTE	3D2
097 00 283 0	SPULERSP.BOLZEN	3B2
097 00 284 0	FADENOESE	3B2
097 00 285 0	SPULERARM	3C3
097 00 286 0	BOLZEN	3C4
097 00 287 0	BOLZEN	3D4
097 00 288 0	BREMSSTUECK	3D2
097 00 289 0	KLEMME	3D2
098 10 100 0	OELKISSEN	1D7,1D9
099 00 233 0	KULISSENBOLZEN	4D4
099 00 479 0	FADENSP.BOLZEN	1K7
099 00 481 0	RGKPF.ZYL.STIFT	1J7
099 00 482 0	AUSLOESEBLECH	1J6
099 00 483 0	DRUCKFEDER	1J6
099 00 489 3	DECKSCHEIBE	1K6
099 00 491 0	KEGELFEDER	1K8
099 00 495 0	FADENFUEHRUNG	1J7
126 18 620 0	SCHEIBE	2G8
167 00 063 0	BLATTFEDER	1B5,1C7
167 00 065 0	BLATTFEDERHALTER	1C7
167 00 067 0	HUELSE	1A5
167 00 166 3	GREIFERANTRIEBWELLE	2G4
167 13 001 0	AUFLAGEBOLZEN	1C7
067 15 004 0	BUCHSE	2G4
167 15 005 0	LUEFTERRING	2G5
168 13 006 0	LAGERBOCK	3G2,3K4
168 13 007 0	DREHFEDER	3K4
168 16 003 0	HUBWELLENKURBEL	2K4
168 16 003 4	HUBWELLENKURBEL	2K4
168 16 004 4	HUBWELLE	2K4,2L6
169 00 064 0	LUEFTERHEBEL	1J2
171 15 027 0	GELENKLAGER	2H8
196 00 022 0	FADENFUEHRUNG	1G7
196 00 325 3	SCHARNIER	3H1
220 31 001 0	WINKELH.BOLZEN	4D7
268 12 003 0	FUEHRUNGSWINKEL	4D3
296 25 001 0	SCHUTZHAUBE	3E1
296 25 002 0	OBERTEILSTUETZE	3C1
296 31 085 0	BOLZEN	1C2
296 35 004 3	HALTER	1B11
296 35 006 0	BLATTFEDER	1B11
367 11 034 0	FADENANZUGSROLLE	1K6
367 11 035 0	ZWISCHENSCHEIBE	1K6
367 11 036 0	FUEHRUNGSSCHEIBE	1K6
367 11 037 0	FADENFUEHRUNGSOESE	1H7
396 11 019 4	GARNSTAENDER	3D5
396 11 101 0	TRAEGER	3B3,3G3
396 11 101 4	GARNSTAENDER	3G3
396 11 102 3	FADENLEITARM	3B3
396 11 103 0	FADENOESE	3B3
396 11 104 0	GARNROLLENTELLER	3E3
396 11 105 0	GARNROLLENSTIFT	3E3
396 11 106 3	GARNST.ROHR	3L4
396 11 107 0	GARNST.ROHR	3D5
396 13 001 3	KNIEPLATTE	3K4
396 25 001 3	HAKENSCHRAUBE	3D1
893 06 714 7	ZYL.SCHR. M4X6	4J12
893 06 717 7	ZYL.SCHR. M4X12	2H6
893 06 820 7	ZYL.SCHR. M3X3	2C4
893 52 094 0	GEW.STIFT M4X5	1H11
893 52 117 0	GEW.STIFT M6X10	1D9
893 53 127 0	GEW.STIFT M6X12	1E8
893 97 098 7	FL.KOPFSCHR. M4X8	4J12
984 70 073 8	FEDERRING 5	1H10
990 12 011 3	KEILRIEMEN 10X1060	3J5
990 12 011 5	KEILRIEMEN 10X1165	3J5
990 12 011 6	KEILRIEMEN 10X1180	3J5
990 24 005 8	STAPA-MUFFE	3F5
990 42 005 5	BAUMWOLLDOCHT	1E5
990 81 001 9	PLASTIKOELER	3C1
990 81 003 8	ZUBERHOER KASTEN	3H1
990 81 006 1	SCHR.DREHER	3A2
990 81 006 2	SCHR.DREHER	3A2
992 00 015 0	LI.ZYL.SCHR.	1G11
992 00 022 7	LI.ZYL.SCHR.	1C10,4J5
992 00 032 7	LI.SENKSCHR.	4M10
992 00 085 7	LI.ZYL.SCHR.	2H5
992 00 092 7	FL.KOPFSCHR.	1J7
992 00 095 7	LI.SENKSCHR.	1D11
992 00 111 0	GEWINDESTIFT	3B2
992 00 133 0	GEWINDESTIFT	4M8
992 00 175 0	LI.ZYL.SCHR.	1E11
992 00 178 0	LI.ZYL.SCHR.	2H5,4J7
992 00 237 7	RAENDELMUTTER	3B3
992 00 243 0	GEWINDESTIFT	1D11,2J6,4B3
992 00 278 7	ZYL.SCHR.	1C11
992 00 289 0	LI.ZYL.SCHR.	4K10
992 00 290 7	LI.ZYL.SCHR.	2L9
992 00 318 7	RAENDELSCHR.	1E8
992 00 324 7	RAENDELSCHR.	1E7
992 00 328 0	ZYL.SCHR.	1G4
992 00 335 7	FL.KOPFSCHR.	1C11
992 00 337 6	LI.SENKSCHR.	2A3
992 00 371 7	LI.ZYL.SCHR.	4L7
992 00 386 7	6KT.MUTTER	1B9,2K9
992 00 399 0	MADENSCHR.	1D4,1D10,1G2
992 00 431 7	LI.ZYL.SCHR.	4G7,4G10
992 00 433 7	ZYL.SCHR.	1H6
992 00 447 7	6KT.MUTTER	1F9
992 00 566 0	LI.ZYL.SCHR.	1G12
992 00 581 7	FL.KOPFSCHR.	4C3
992 00 648 0	LI.ZYL.SCHR.	1J5
992 00 670 0	ZYL.SCHR.	4G7,4H8,4G10
992 00 680 0	ROLLE	1H3
992 00 698 0	SENKSCHR.	2E4
992 00 719 7	LI.ZYL.SCHR.	1H5
992 00 720 0	GEWINDESTIFT	4G8
992 00 721 7	FL.KOPFSCHR.	1H5
992 00 735 7	LI.ZYL.SCHR.	1B11,1C11
992 00 801 0	ZYL.STIFT 6X16	2M9
992 00 863 6	RAENDELMUTTER	1K7
992 00 978 7	LI.ZYL.SCHR.	1F1,1H2
992 00 981 0	FL.KOPFSCHR.	2F2
992 01 046 7	ZYL.SCHR.	1H10
992 01 114 0	LI.ZYL.SCHR.	4L7
992 01 215 0	SCHEIBE	2G8
992 01 215 7	SCHEIBE	4C11
992 01 231 0	GEWINDESTIFT	1C9,1E7
992 01 290 0	ROLLE	2M9
992 01 305 0	ZYL.SCHR.	2E2
992 01 343 7	ZYL.SCHR.	2A7
992 01 347 7	ZYL.SCHR.	1F7
992 01 377 0	ZYL.STIFT 2X7	1J8
992 01 380 7	LI.ZYL.SCHR.	1A10
992 01 382 0	GEWINDESTIFT	1H12
992 01 393 7	6KT.MUTTER	1G7
992 01 399 7	HALSSCHR.	1J6,1J8
992 01 443 0	MADENSCHR.	4D11
992 01 451 7	6KT.MUTTER	1G11
992 01 462 7	ZYL.SCHR.	1H1,4J6
992 01 473 0	LI.ZYL.SCHR.	2H4,4J8
992 01 480 0	GEW.STIFT	1D5
992 01 495 0	GEW.STIFT	1D5,1F4,4K7,4L9
992 01 559 6	LI.ZYL.SCHR.	1H7,2K5
992 01 658 0	ZYL.SCHR.	2E5
992 01 756 7	6KT.MUTTER	1K7
992 01 763 7	MUTTER	1E2
992 01 798 0	LI.ZYL.SCHR.	3D4
992 02 399 7	LI.ZYL.SCHR.LONG LOK	1E12
992 02 400 0	GEW.STIFT M5X4,3	2J5,2J9
992 02 249 0	BUCHSE	2E6
992 02 350 0	SCHRAUBE	2D6
992 02 351 0	SCHRAUBE	2D6
992 02 279 0	ZYL.SCHR.	2H4
992 10 599 0	ZYL.KOPFSCHR.	3B2
992 10 746 8	LI.SENKSCHR.	2D5
992 12 240 7	LI.ZYL.SCHR.	2B4
992 12 255 8	LI.SENKSCHR.	2D5
993 03 765 7	SENKSCHR.M4X8	1H7
993 06 114 0	ZYL.SCHR.M3,5X6	2H11
993 06 134 7	ZYL.SCHR.M4X6	1A3
993 06 135 7	ZYL.SCHR.M4X8	2L7
993 06 674 0	ZYL.SCHR.M3X6	1A2
993 06 736 7	ZYL.SCHR.M5X10	1B2
993 06 739 7	ZYL.SCHR.M5X18	3B5,3F5
993 06 756 7	ZYL.SCHR.	2J12
993 07 355 7	FLACHKOPFSCHR.M4X8	1J11
993 15 156 0	HALBRD.HOLZSCHR. 5X25	3C2, 3H4
993 19 036 7	SCHEIBE 5,3	2F5
993 19 037 7	SCHEIBE 5,3	3B5,3F5
993 19 038 7	SCHEIBE 6,4	3G3,4H10
993 19 040 7	SCHEIBE 8,4	3D1
993 19 046 8	SCHEIBE 19	3L5
993 25 048 7	FLUEGELMUTTER M8	3E1
993 25 087 7	FLUEGELMUTTER M6	4H10
993 30 036 7	SCHEIBE 4,3	2H11
993 30 037 7	SCHEIBE 5,3	1B2
993 30 038 7	SCHEIBE 6,4	2G10,2H6,2J12
993 34 057 7	6KT.MUTTER M5	1A3
993 34 058 7	6KT.MUTTER M6	2G8
993 34 059 7	6KT.MUTTER M8	4J7,4J10
993 43 121 7	4KT.SCHR.M8X16	3H4
993 52 094 0	GEW.STIFT M4X5	1B2
993 52 119 7	GEW.STIFT M6X16	2H9
993 67 163 4	RAENDELSCHR.M6X28	1A7
993 67 163 7	RAENDELSCHR.M6X28	1B7
993 71 031 0	HALBRD.NIET 1,7X4	1B11
993 91 103 7	ZYL.SCHR.M5X12	1E4,1F4
993 91 103 8	ZYL.SCHR.M5X12	2L6
993 91 104 7	ZYL.SCHR.M5X16	2L4,2E10
993 91 106 7	ZYL.SCHR.M5X20	2C4
993 91 122 7	ZYL.SCHR.M6X10	4L7
993 91 123 7	ZYL.SCHR.M6X12	1H12,2F11, 2F1,2H6,2J7,2L3, 2L7,4B8,4B11
993 91 123 8	ZYL.SCHR.M6X12	2J8,2H8,
993 91 124 7	ZYL.SCHR.M6X16	1F11,1C5
993 91 124 8	ZYL.SCHR.M6X16	4D6
993 91 126 7	ZYL.SCHR.M6X20	2G10
993 91 148 7	ZYL.SCHR.M8X25	2H5
993 91 180 7	ZYL.SCHR.M10X35	2C8
994 05 037 7	6KT.MUTTER M5	3A4,3F5
994 05 038 7	6KT.MUTTER M6 2G7,3G3,4C11	
994 25 072 7	SCHEIBE 5	1C2
994 25 201 7	SCHEIBE 4,3	1E8
994 27 074 0	ZYL.KERBSTIFT 3X18	4C4
994 27 136 0	ZYL.KERBSTIFT 6X22	1E5
994 30 195 0	ZYL.KERBSTIFT 8X32	2B9
994 38 063 8	SPANNHUELSE 3X8	4K7
994 38 108 8	SPSNNHUELSE 5X8	2L10
994 38 109 8	SPANNHUELSE 5X20	1F11
994 46 102 7	ZYL.SCHR.M5X16	1F4
994 46 124 7	ZYL.SCHR.M8X25	2H5
994 80 146 7	SCHEIBE 6,4	3C2
995 14 021 7	RAENDELMUTTER M6	1B7
995 18 038 7	6KT.MUTTER M6	2G7
995 34 061 8	6KT.MUTTER	3L5
995 43 032 0	RGKPF.ZYL.STIFT M6X14	1H12 4J5
996 01 101 8	SICH.RING 26X1,2	1E11
996 01 105 8	SICH.RING 32X1,5	1D7
996 01 303 8	SICH.RING 18X1,5	3K4
996 06 025 0	KUGEL	1E10,2H6
996 07 006 8	SICH.SCHEIBE 3,2	1C3
996 07 007 8	SICH.SCHEIBE 4	2H6,2H8,2H9 3D4,3D9
996 07 009 8	SICH.SCHEIBE 6	2E2,4C7,4C9
996 07 009 8	SICH.SCHEIBE 8	2F10,2K6, 3K4,4C6
996 07 012 8	SICH.SCHEIBE 9	1H3
996 19 333 8	KAMMZWECKE	3M5
996 13 136 0	KUGELKNOPF M6	4G5
996 23 021 0	KUGELLAGER	4G6,4G9
996 61 570 7	GABELKOPF	2G7
998 68 027 8	SPANNRG. 4	3D2
998 82 024 8	GREIFRING 3,5X0,6	1G4
998 88 220 0	PASZSCHEIBE 26X37X1	1D11
999 18 901 7	NYMHY O LEITUNG 2X1SW	1B5
999 18 905 7	NYMHY I LEITUNG 3X1SW	2E12
999 20 063 7	STECKER 3 POL	1C5
999 20 067 9	BUCHSE	2G11
999 20 085 4	BEF.SCHELLE/VERNICK.	1A3
999 20 088 6	MAGNET	2H11
999 20 088 7	MAGNET	1C4
999 20 088 8	SCHUKO STECKER	2E12
999 21 074 5	GELENKSTANGENKOPF	4H7,4J10
999 21 083 3	BOLZEN	2G7

NAEHGARNITUREN
SEWING COMPONENTS
GARNITURE DE COUTURE
EQUIPO DE COSER

KL.67-72

(1) 067 20 036 0 STICHPLATTE
(2) 067 21 024 0 TRANSPORTEUR
(3) 067 22 072 0 STOFFDRUECKERFUSS
(4) 069 23 001 4 NADELSTANGE
(5) 067 22 063 3 OBERTRANSPORTFUSS
(6) 067 14 301 0 SCHIEBER LINKS
(7) 067 14 292 0 SCHIEBER RECHTS
(8) 134 Lr NR.90 NADEL

KL.67-73

(1) 067 20 036 0 STICHPLATTE
(2) 067 21 025 0 TRANSPORTEUR
(3) 067 22 072 0 STOFFDRUECKERFUSS
(4) 069 23 001 4 NADELSTANGE
(5) 067 22 063 3 OBERTRANSPORTFUSS
(6) 067 14 301 0 SCHIEBER LINKS
(7) 067 14 292 0 SCHIEBER RECHTS
(8) 134 Lr NR.120 NADEL

KL.67-72HO

(1) 067 20 036 0 STICHPLATTE
(2) 067 21 024 0 TRANSPORTEUR
(3) 067 22 072 0 STOFFDRUECKERFUSS
(4) 069 23 001 4 NADELSTANGE
(5) 067 22 063 3 OBERTRANSPORTFUSS
(6) 067 14 301 0 SCHIEBER LINKS
(7) 067 14 292 0 SCHIEBER RECHTS
(8) 134 Lr NR.90 NADEL

KL.67-72HU

(1) 067 20 036 0 STICHPLATTE
(2) 067 21 027 0 TRANSPORTEUR
(3) 067 22 072 0 STOFFDRUECKERFUSS
(4) 069 23 001 4 NADELSTANGE
(5) 067 22 063 3 OBERTRANSPORTFUSS
(6) 067 14 301 0 SCHIEBER LINKS
(7) 067 14 292 0 SCHIEBER RECHTS
(8) 134 Lr NR.90 NADEL

From the library of Superior Sewing Machine & Supply LLC - www.supsew.com

Ersatzteileliste. Spare parts. Pièces de rechange. Piezas de repuesto.

Teile-Nr.	Benennung	Teile-Nr.	Benennung	Teile-Nr.	Benennung

KL.67-372

(1) 067 20 036 0 STICHPLATTE
(2) 067 21 027 0 TRANSPORTEUR
(3) 067 22 072 0 STOFFDRUECKERFUSS
(4) 069 23 001 4 NADELSTANGE
(5) 067 22 063 3 OBERTRANSPORTFUSS
(6) 067 14 301 0 SCHIEBER LINKS
(7) 067 14 292 0 SCHIEBER RECHTS
(8) 134-35 NR.100 NADEL

KL.67-373

(1) 167 20 007 0 STICHPLATTE
(2) 167 21 014 0 TRANSPORTEUR
(3) 167 22 019 0 STOFFDRUECKERFUSS
(4) 069 23 001 4 NADELSTANGE
(5) 167 22 018 3 OBERTRANSPORTFUSS
(6) 067 14 301 0 SCHIEBER LINKS
(7) 067 14 292 0 SCHIEBER RECHTS
(8) 134-35 NR.120 NADEL

KL.67-FA72

(1) 067 20 075 0 STICHPLATTE
(2) 067 21 024 0 TRANSPORTEUR
(3) 067 22 072 0 STOFFDRUECKERFUSS
(4) 069 23 001 4 NADELSTANGE
(5) 067 22 063 3 OBERTRANSPORTFUSS
(6) 067 14 301 0 SCHIEBER LINKS
(7) 067 14 292 0 SCHIEBER RECHTS
(8) 134kK Lr NR.80 NADEL

KL.67-GK373

(1) 167 20 007 0 STICHPLATTE
(2) 167 21 014 0 TRANSPORTEUR
(3) 167 22 019 0 STOFFDRUECKERFUSS
(4) 069 23 001 4 NADELSTANGE
(5) 167 22 018 3 OBERTRANSPORTFUSS
(6) 067 14 014 0 SCHIEBER LINKS
(7) 067 14 292 0 SCHIEBER RECHTS
(8) 134-35 NR.150 NADEL

From the library of Superior Sewing Machine & Supply LLC - www.supsew.com

adler

67-82S; -NT82S
67-FA82S; ~~-NF82S~~

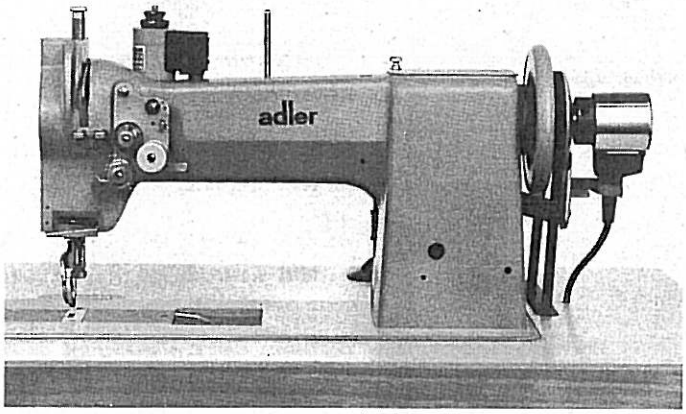

Ersatzteileliste
Spare Parts
Pièces de rechange
Piezas de repuesto

Kochs Adler AG
Postfach 103+105
D-4800 Bielefeld 1
Telefon: (0521) 2097-1
Telex: 932759 adlr d
Telegramme: Adler Bielefeld

Printed in West Germany
Änderungen vorbehalten

TL.67-82S. 2.Mai 1982

From the library of Superior Sewing Machine & Supply LLC - www.supsew.com

67 - 82S ; - NT82S - FA82S ; - NF82S

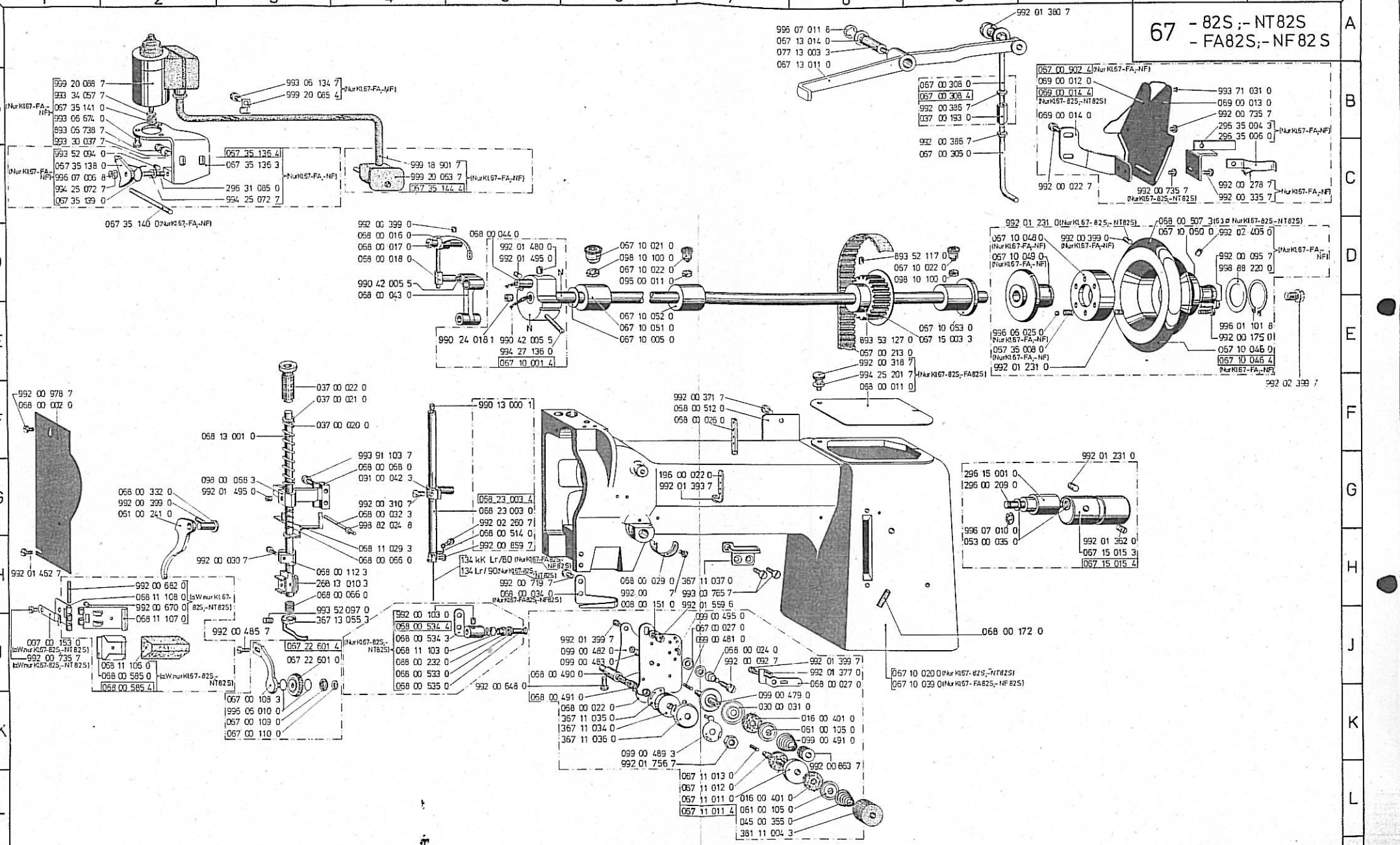

From the library of Superior Sewing Machine & Supply LLC - www.supsew.com

Ersatzteileliste **Pièces de rechange**
Spare Parts **Piezas de repuesto**

Nähmaschinen-Arm und Zubehör

Teil-Nr.	Benennung	
007 00 153 0	Feder (67-82S; -NT 82S)	J1
008 00 151 0	Scheibe	H6
016 00 401 0	Filzscheibe	L7, K8
030 00 031 0	Scheibe	K7
037 00 020 0	Druckfeder	F3
037 00 021 0	Scheibe	F3
037 00 022 0	Hulse	F3
037 00 092 3	Anschlagnocken	H14
037 00 093 0	Stellkloben	H15
037 00 095 0	Winkelkloben	H15
037 00 096 0	Knieh.-Stange	J14
037 00 112 0	Knieh.-Welle	H13
037 00 112 4	Kniehebel	H13
037 00 128 0	Fadensp.-Scheibe	B14
037 00 129 0	Fadensp.-Mutter	B14
037 00 193 0	Verb.-Mutter	B9
037 00 810 3	Anschlagnocken	H14
045 00 355 0	Spannungsfeder	L7
053 00 035 0	Scheibe	H9
061 00 105 0	Rosette	L7, K8
061 00 241 0	Lufterhebel	G2
067 00 027 0	Scheibe	J7
067 00 108 3	Rollf.-Bugel	K3
067 00 109 0	Konusmutter	K3
067 00 110 0	Kontermutter	K3
067 00 213 0	Zahnformriemen	E8
067 00 305 0	Zugstg.-Unterteil	C9
067 00 308 0	Zugstg.-Oberteil	B9
067 00 308 4	Zugstg.-Oberteil kpl.	B9
067 00 902 4	Riemenschutz kpl. (67-FA; -NF)	B10
067 00 932 0	Schlußschraube	E12
067 10 001 4	Armwelle kpl.	E5
067 10 005 0	Scheibe	E6
067 10 020 0	Arm (67-82S; -NT 82S)	J9
067 10 021 0	Tropfeinsatz	D6
067 10 022 0	Tropfeinsatz	D9, D6
067 10 039 0	Arm (67-FA82S; -NF82S)	J9
067 10 051 0	Armw.-Buchse	E6
067 10 052 0	Armw.-Buchse	E6
067 10 053 0	Armw.-Buchse	E9
067 11 011 0	Rolle	L7
067 11 011 4	Rollenspannung kpl.	L7
067 11 012 0	Bolzen	L7
067 11 013 0	Stift	L7
067 13 011 0	Kniel.-Hebel	A8
067 13 014 0	Federscheibe	A8
067 15 003 3	Zahnriemenrad	E9
067 15 015 3	Spannrollenlager	H10
067 15 015 4	Spannrollenlager kpl.	H10
067 15 016 0	Bremsscheibe (67-FA82S; -NF82S)	G13
067 15 073 0	Spule (67-FA82S; -NF82S)	G13
067 22 601 0	Rollfußrolle	J3
067 22 601 4	Rollfuß kpl.	J3
067 35 008 0	Druckfeder (67-FA; -NF)	E10
067 35 122 0	Fadenziehmesser (67-FA82S; -NF82S)	H15
067 35 123 0	Messer (67-FA82S, -NF82S)	G15
067 35 124 0	Klemmfeder (67-FA82S, -NF82S)	G15
067 35 136 3	Trager (67-FA; -NF)	C3
067 35 136 4	Träger kpl. (67-FA; -NF)	C3
067 35 138 0	Lufterhebel (67-FA; -NF)	C1
067 35 139 0	Drehfeder (67-FA; -NF)	C1
067 35 140 0	Bolzen (67-FA; -NF)	D2

Teil-Nr.	Benennung	
067 35 141 0	Gleitbuchse (67-FA; -NF)	B1
067 35 144 4	Anschlußkabel (67-FA; -NF)	C4
068 00 002 0	Kopfdeckel	F1
068 00 011 0	Armdeckel (67-82s; -FA82S)	F8
068 00 016 0	Fadenhebel	D4
068 00 017 0	Bolzen	D4
068 00 018 0	Gleithulse	D4
068 00 022 0	Fadenf.-Trager	K6
068 00 024 0	Fadenanz.-Feder	J7
068 00 026 0	Fadenf. Stift	F7
068 00 027 0	Auslosehebel	J8
068 00 029 0	Auflage	H6
068 00 032 3	Fadenanz.-Bolzen	G4
068 00 034 0	Fadenose (67-FA82S; -NF82S)	H5
068 00 043 0	Nadelstg.-Gelenk	D4
068 00 044 0	Gelenkbolzen	D5
068 00 066 0	Druckfeder	H4
068 00 068 0	Fuhrung	G4
068 00 111 0	Rollf.-Halter	H3
068 00 112 3	Rollf.-Raste	H3
068 00 113 3	Stellring	H3
068 00 115 0	Druckfeder	H3
068 00 172 0	Ölrohr	J9
068 00 180 0	Spule (67-82S; -NT82S)	G13
068 00 239 0	Bolzen	J3
068 00 332 0	Lufterhebelbolzen	G2
068 00 490 0	Fadenanz.-Feder	J5
068 00 491 0	Fadenanz.-Feder	K5
068 00 507 0	Handrad (63 Ø) (67-82S; -NT82S)	D11
068 00 512 0	Armdeckel	F7
068 00 514 0	Fadenf.-Ose	H5
068 00 533 0	Scheibe (67-82S; -NT82S)	J4
068 00 534 3	Fadenl.-Trager (67-82S; -NT82S)	J4
068 00 534 4	Fadenführung (67-82S; -NT82S)	J4
068 00 535 0	Fadenl.-Bolzen (67-82S; -NT82S)	J4
068 00 585 0	Filzhalter (67-82S; -NT82S)	J2
068 00 585 4	Filzhalter kpl. (67-82S; -NT82S)	J2
068 00 847 0	Ölfangmulde	M17
068 11 029 3	Auslosewinkel	H4
068 11 103 0	Druckfeder (67-82S; -NT82S)	J4
068 11 106 0	Filz (67-82S; -NT82S)	J2
068 11 107 0	Scharnierstuck (67-82S; -NT82S)	J2
068 11 108 0	Scharnierstuck (67-82S; -NT82S)	H2
068 13 001 0	Stoffdr.-Stange	F3
068 23 003 0	Nadelstange	G5
068 23 003 4	Nadelstange kpl.	G5
069 00 012 0	Riemensch.-Unterteil	B10
069 00 013 0	Riemensch.-Oberteil	B11
069 00 014 0	Riemensch.-Halter	B10
069 00 014 4	Riemenschutz kpl. (67-82S; -NT82S)	B10
077 11 021 0	Garnr.-Teller	F15
077 11 022 0	Garnr.-Auflage	D14
077 11 023 0	Zentrierstuck	E14
077 11 025 0	Abschl.-Stuck	A16
077 11 026 0	Rohr	E16, L17
077 11 027 0	Öse	B15
077 13 003 3	Bolzen	A8
081 00 166 0	Schlussel	A14
088 00 232 0	Hulse (67-82S; -NT82S)	J4
091 00 033 0	Fadenf.-Ose	H7
091 00 042 3	Nadelstg.-Kloben	G4
095 00 011 0	Ölkissen	D6
097 00 264 0	Spulerrad	D14
097 00 266 0	Ausruckfeder	C16

Teil-Nr	Benennung	
097 00 272 0	Druckstange	H16
097 00 281 3	Spulerplatte	D14
097 00 283 0	Spulersp.-Bolzen	B14
097 00 284 0	Fadenf.-Öse	B14
097 00 285 0	Spulerarm	C15
097 00 286 0	Bolzen	C16
097 00 287 0	Ausruckh.-Bolzen	D16
097 00 288 0	Bremsstuck	D14
097 00 289 0	Bremsst.-Klemme	D14
098 00 068 3	Stoffstg.-Kloben	G3
098 10 100 0	Ölkissen	D6, D9
099 00 479 0	Fadensp.-Bolzen	K7
099 00 481 0	Auslosestift	J7
099 00 482 0	Auslöseblech	J6
099 00 483 0	Druckfeder	J6
099 00 491 0	Kegelfeder	K8
099 00 492 0	Scheibe	K6
099 00 495 0	Fadenführung	J7
167 00 265 0	Ausrückhebel	E16
168 13 006 0	Lagerbock	G14, K16
168 13 007 0	Drehfeder	K15
196 00 325 3	Scharnier	H13
296 00 209 0	Spannr.-Achse	G9
296 15 001 0	Lager	G9
296 25 001 0	Schutzhaube	E13
296 25 002 0	Oberteilstutze	C13
296 31 085 0	Bolzen (67-FA; -NF)	C3
296 35 004 3	Halter (67-FA; -NF)	B11
296 35 006 0	Blattfeder (67-FA; -NF)	B11
381 11 004 3	Randelmutter	L7
396 73 001 3	Knieplatte	K15
396 25 001 3	Hakenschraube	D13
381 11 004 3	Randelmutter	L7
893 06 738 7	Zyl.-Schr. M 5 x 16 (67-FA; -NF)	B1
893 52 117 0	Gew.-Stift	D9
893 53 127 0	Gew.-Stift	E8
990 12 011 3	Keilriemen (67-82S; -NT82S)	J17
990 12 011 5	Keilriemen (67-FA82S; -NF82S)	J17
990 13 000 1	Rundriemen	F5
990 24 005 8	Muffe	F17
990 42 005 5	Baumwolldocht	E5
990 81 001 9	Plastikoler	C13
990 81 003 8	Zubehorkasten	H13
990 81 006 1	Schraubenzieher	A14
990 81 006 2	Schraubenzieher	A14
992 00 022 7	Li.-Zyl.-Schraube	C10
992 00 030 7	Li.-Zyl.-Schraube	H2
992 00 092 7	Halsschraube	J7
992 00 095 7	Senkschraube (67-FA; -NF)	D11
992 00 103 0	Gew.-Stift (67-82S; -NT82S)	J4
992 00 111 0	Gew.-Stift	B14
992 00 196 7	Li.-Zyl.-Schraube	H6
992 00 216 0	Gew.-Stift	D4
992 00 237 7	Randelmutter	B15
992 00 243 0	Gew.-Stift (67-FA; -NF)	D11
992 00 263 7	Zyl.-Kopfschraube	K7
992 00 278 7	Zyl.-Schraube (67-FA; -NF)	C11
992 00 310 7	Zyl.-Schraube	G4
992 00 318 7	Randelschraube (67-82S, -FA82S)	E8
992 00 335 7	Li.-Schraube (67-FA; -NF)	C11
992 00 337 6	Li. Senkschraube	H7
992 00 371 7	Li.-Zyl.-Schraube	F7
992 00 386 7	Mutter	B9

Teil-Nr.	Benennung	
992 00 399 0	Madenschraube (67-FA; -NF)	D10, G2
992 00 648 0	Li. Zyl. Schraube	J5
992 00 670 0	Zyl.-Schraube (67-82S; -NT82S)	H2
992 00 682 0	Zyl.-Stift (67-82S; -NT82S)	H2
992 00 719 7	Li.-Zyl.-Schraube	H5
992 00 735 7	Li.-Zyl.-Schraube (67-82S; -NT82S)	C11, J1, B11
992 00 859 7	Li.-Zyl.-Schraube	H5
992 00 978 7	Li.-Zyl.-Schraube	F1
992 01 231 0	Gew.-Stift	D10, G10, D11
992 01 357 7	Zyl.-Schraube	G4
992 01 362 0	Gew.-Stift	H10
992 01 377 0	Zyl.-Stift	J8
992 01 380 7	Li.-Zyl.-Schraube	A10
992 01 399 7	Halsschraube	J6, J8
992 01 462 7	Zyl.-Kopfschraube	H1
992 01 480 0	Gew. Stift	D5
992 01 495 0	Gew. Stift	D5, G3
992 01 559 6	Li.-Zyl.-Schraube	H7
992 01 798 0	Li.-Zyl.-Schraube	D16
992 01 828 7	Li.-Zyl.-Schraube	E12
992 02 260 7	Li.-Zyl.-Schraube	G5
992 10 599 0	Zyl.-Kopfschraube	B14
993 06 134 7	Li.-Zyl.-Schr. AM4x6 (67-FA; -NF)	B3
993 06 162 8	Zyl.-Schr. M5x25	G17, A16
993 06 674 0	Zyl.-Schr. M3x6 (67-FA; -NF)	B1
993 15 176 0	Zyl.-Schr. 5,5x20	C14, H16
993 19 040 7	Scheibe	D13
993 19 046 7	Scheibe	L17
993 25 048 7	Flugelmutter	E13
993 30 037 7	Scheibe (67-FA; -NF)	B1
993 34 057 7	Mutter (67-FA; -NF)	B1
993 43 121 7	4kt.-Schraube M8x15	H15
993 52 094 0	Gew.-Stift (67-FA; -NF)	G1
993 52 115 0	Gew.-Stift	E5
993 71 031 0	Halbrd.-Niet	B11
994 05 037 8	6kt.-Mutter	A16, F17
994 25 072 7	Scheibe (67-FA; -NF)	C1, C3
994 25 201 7	Scheibe (67-82S; -FA82S)	E8
994 27 136 0	Kerbstift	E5
994 80 146 7	Scheibe	C14
995 34 061 8	6kt.-Mutter	L17
996 01 094 8	Sich.-Ring	B16
996 01 101 8	Sich.-Ring (67-FA; -NF)	E11
996 06 010 0	Kugel	K3
996 06 025 0	Kugel (67-FA; -NF)	E9
996 07 006 8	Sich.-Scheibe (67-FA; -NF)	C1
996 07 007 8	Sich. Scheibe	D16
996 07 010 0	Sich.-Scheibe	G9
996 07 011 8	Sich.-Scheibe	K16, A8
996 19 333 8	Kammzwecke	M17
998 68 027 8	Spannring	D14
998 82 024 8	Greifring	G4
998 88 220 0	Scheibe (67-FA; -NF)	D11
999 18 901 7	NYMHY-Leitung (67-FA; -NF)	C4
999 20 063 7	Stecker (67-FA; -NF)	C4
999 20 085 4	Rohrschelle (67-FA; -NF)	B3
999 20 088 7	Gleichstrom-Magnet (67-FA; -NF)	B1
134kKPC1/90	Nadel (67-FA82S; -NT82S)	H5
134 Lr/90	Nadel (67-82S; -NF82S)	H5
134 80–120	Nadel	E13
GA 401067-Σ0	Gebr.-Anleitung	F13

Teil-Nr.	Benennung	Teil-Nr

NEU HINZU GEKOMMENE Nr.

067 00 280 0	Spulerwelle	C16
067 00 280 4	Spuler	C16
067 10 046 0	Handrad	E11
067 10 046 0	Handrad Kpl.	H4
067 10 048 0	Kupplungsring	D10
067 10 049 0	Kup.flansch	D10
067 10 050 0	Handradflansch	D11
068 00 066 0	Druckfeder	H3
196 00 022 0	Fadenf.stift	G6
268 13 010 3	Rollfußhalter	H4
367 11 034 0	Fadenanz.rolle	K6
367 11 035 0	Zwischenscheibe	K6
367 11 036 0	Führ.scheibe	K6
367 11 037 0	Fadenf.öse	H7
367 13 055 3	Stellring	J4
396 11 019 4	Garnständer	E15
396 11 101 0	Träger	E15, B15,
396 11 101 4	Garnständer	E15
396 11 102 3	Fadenleitarm	B15
396 11 103 0	Fadenöse	B15
396 11 104 0	Garnr.teller	E15
396 11 105 0	Garnr.stift	E15
396 11 106 3	Garnst.rohr	L16
396 11 107 0	Garnst.rohr	E16
990 24 0181	Stopfen	E5
990 42 005 0	Docht	E4
992 00 175 0	Zyl.schr.	E11
992 00 399 0	Gew.stift	C4
992 00 433 7	Zyl.schr.	H6
992 00 393 7	6kt.Mutter	G6
992 01 756 7	6kt.Mutter	K6
992 02 405 0	Gew.stift	D11
993 03 765 7	Senkschr.	H7
993 06 739 7	Zyl.schr. M5x8	B16
993 19 038 7	6kt.Mutter	F14
993 52 097 0	Gew.stift	J4
993 91 103 7	Zyl.schr. M5x12	F4
994 05 038 7	Scheibe	F14
996 01 303 8	Sich.ring	L16
134Lr/90	Nadel	D13
134 KKLr/80	Nadel	D13

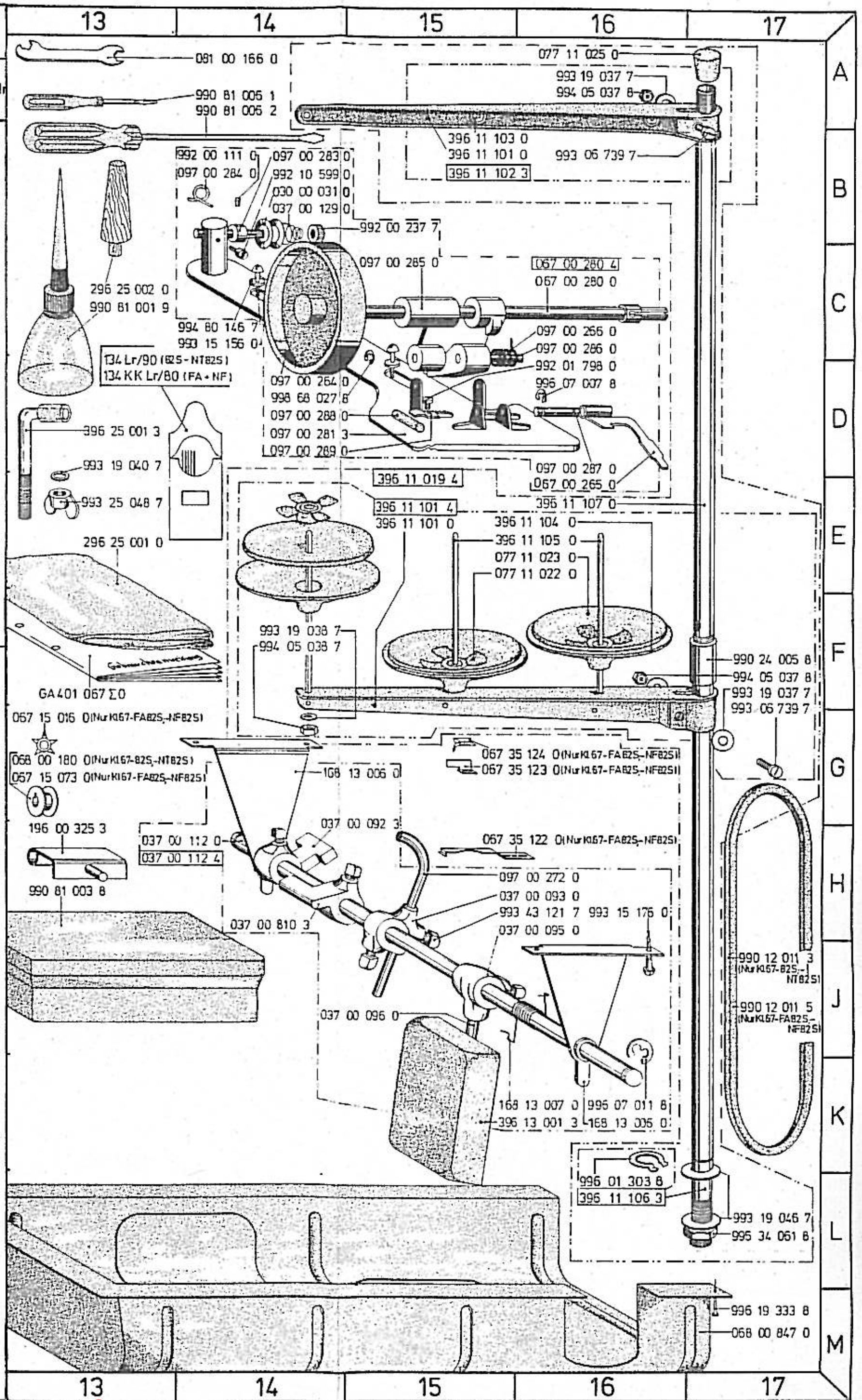

From the library of Superior Sewing Machine & Supply LLC - www.supsew.com

67 - 82S ; - NT82S - FA82S ; - NF82S

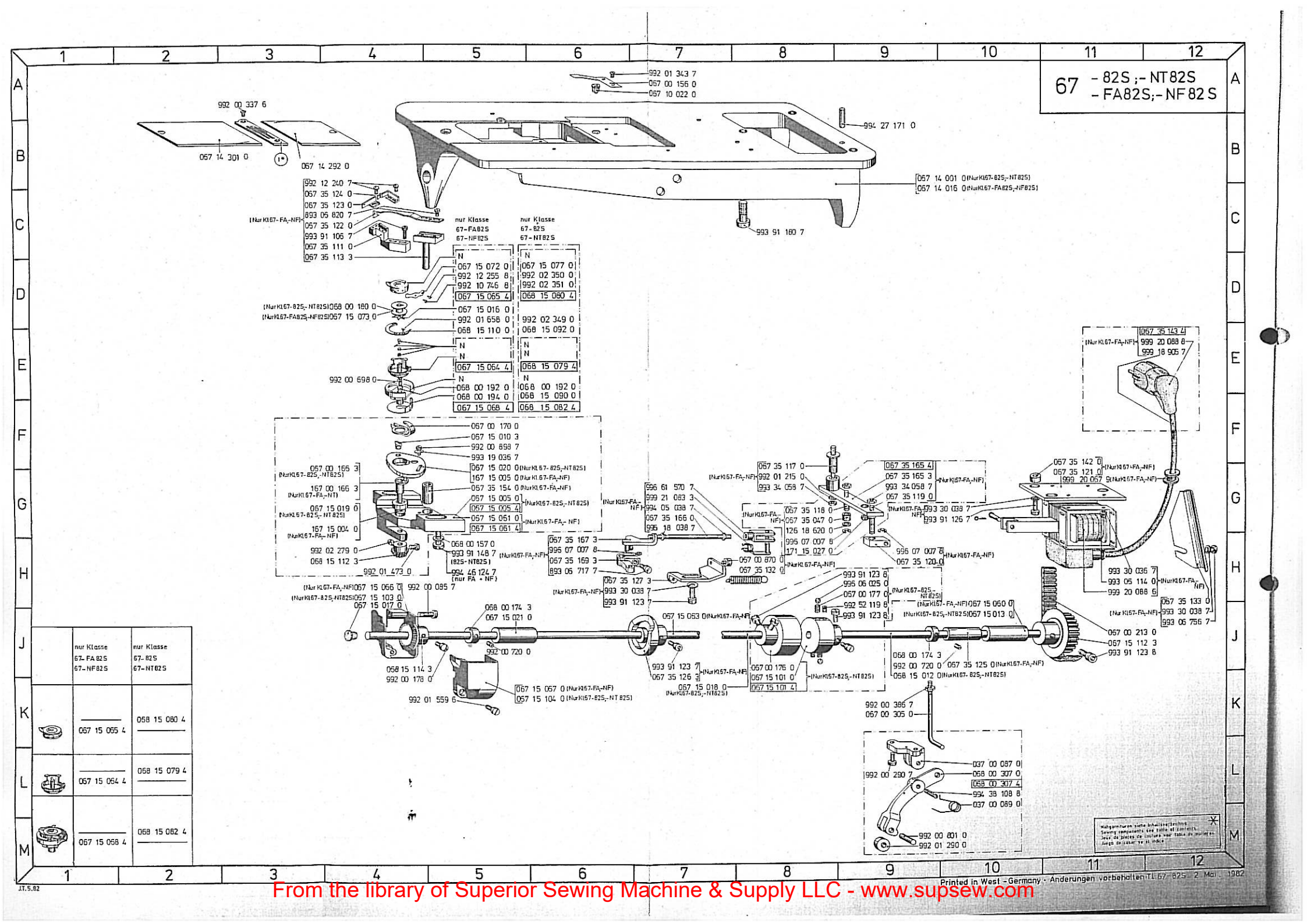

	nur Klasse 67-FA82S 67-NF82S	nur Klasse 67-82S 67-NT82S
K	067 15 055 4	068 15 080 4
L	067 15 064 4	068 15 079 4
M	067 15 058 4	068 15 082 4

Printed in West - Germany · Änderungen vorbehalten · TL 67-82S 2 Mai 1982
JT.5.82

From the library of Superior Sewing Machine & Supply LLC - www.supsew.com

Ersatzteilliste **Pièces de rechange**
Spare Parts **Piezas de repuesto**

Nähmaschinen-Grundplatte

Teil-Nr.	Benennung	
037 00 087 0	Lagerbock	L10
037 00 089 0	Feder	L10
067 00 156 0	Sperrfeder	A7
067 00 166 3	Greifer-Welle (67-82S; -NT82S)	G4
067 00 170 0	Geh.-Lufter	F5
067 00 176 0	Hülse (67-82S; -NT82S)	J8
067 00 177 0	Druckfeder (67-82S; -NT82S)	H9
067 00 213 0	Zahnformriemen	J11
067 00 305 0	Zugstg.-Unterteil	K9
067 00 870 0	Stopfen (67-FA; -NF)	H8
067 10 022 0	Tropfeinsatz	A7
067 14 001 0	Grundplatte (67-82S; -NT82S)	B10
067 14 016 0	Grundplatte (67-FA82S; -NF82S)	C10
067 14 215 0	Schieber links	B1
067 14 292 0	Schieber rechts (67-FA82S; -NF82S)	B3
067 15 005 0	Lager (67-82S; -NT82S)	G5
067 15 005 4	Lager (67-82S; -NT82S)	G5
067 15 010 3	Gleitstein	F5
067 15 013 0	Buchse (67-82S; -NT82S)	J10
067 15 016 0	Bremsscheibe (67-FA82S; -NF82S)	D6
067 15 017 0	Stopfen	H4
067 15 018 0	Greiferwelle (67-82S; -NT82S)	K7
067 15 019 0	Buchse (67-82S; -NT82S)	G4
067 15 020 0	Lüftering (67-82S; -NT82S)	G5
067 15 021 0	Buchse	J5
067 15 060 0	Buchse (67-FA; -NF)	H10
067 15 061 0	Greiferw.-Lager (67-FA; -NF)	G5
067 15 061 4	Greiferw.-Lager kpl. (67-FA; -NF)	G5
067 15 063 0	Greiferwelle (67-FA; -NF)	J7
067 15 064 4	Spulengeh.-Unterteil (67-FA82S; -NT82S)	L1
067 15 065 4	Spulengeh.-Oberteil (67-FA82S; -NT82S)	K1
067 15 066 0	Gehäuse (67-FA; -NF)	H4
067 15 067 0	Gehäuse (67-FA; -NF)	K6
067 15 068 4	Greifer kpl. (67-FA82S; -NT82S)	M1
067 15 072 0	Splg.-Feder (67-FA82S; -NF82S)	D5
067 15 073 0	Spule (67-FA82S, -NF82S)	D4
067 15 077 0	Splg.-Feder (67-82S; -NT82S)	D6
067 15 101 0	Trommel (67-82S; -NT82S)	K8
067 15 101 4	Rutschkupplung (67-82S; -NT82S)	K8
067 15 103 0	Gehäuse (67-82S; -NT82S)	H4
067 15 104 0	Gehäuse (67-82S; -NT82S)	K6
067 15 112 3	Zahnriemenrad	J11
067 20 194 0	Stichplatte (67-FA82S)	o. Abb.
067 20 195 0	Stichplatte (67-NF82S)	o. Abb.
067 20 196 0	Stichplatte (67-NT82S)	o. Abb.
067 20 198 0	Stichplatte (67-82S)	o. Abb.
067 35 047 0	Rolle (67-FA; -NF)	G8
067 35 111 0	Messerträger (67-FA; -NF)	C4
067 35 113 3	Fadenz.-Messer (67-FA; -NF)	C4
067 35 117 0	Lagerzapfen (67-FA; -NF)	F8
067 35 118 0	Bolzen (67-FA; -NF)	G8
067 35 119 0	Bolzen (67-FA; -NF)	G9
067 35 120 0	Zugstange (67-FA; -NF)	H9
067 35 121 0	Tragerblech (67-FA; -NF)	G11
067 35 122 0	Fadenz.-Messer (67-FA; -NF)	C4
067 35 123 0	Messer (67-FA; -NF)	C4
067 35 124 0	Klemmfeder (67-FA; -NF)	C4
067 35 125 0	Distanzrohr (67-FA; -NF)	J10
067 35 126 3	Kurvenscheibe (67-FA; -NF)	K7
067 35 127 3	Anschlagwinkel (67-FA; -NF)	H6
067 35 132 0	Zugfeder (67-FA; -NF)	H8
067 35 133 0	Schutzblech (67-FA; -NF)	H12
067 35 142 0	Distanzring (67-FA; -NF)	F11
067 35 143 4	Kabel (67-FA; -NF)	E12
067 35 154 0	Buchse (67-FA; -NF)	G5
067 35 165 3	Schalthebel (67-FA; -NF)	G9
067 35 165 4	Schalthebel (67-FA; -NF)	F9
067 35 166 0	Schaltstange (67-FA; -NF)	G7
067 35 167 3	Lasche (67-FA; -NF)	H6
067 35 169 3	Kurbel (67-FA, -NF)	H6
068 00 157 0	Scheibe	H5
068 00 174 3	Stellring	H5, J9
068 00 179 4	Spulengeh.-Unterteil (67-82S; -NT82S)	L1
068 00 180 0	Spule (67-82S, -NT82S)	D4
068 00 190 0	Greifer	E5
068 00 192 0	Olfilz	F6, E5
068 00 194 0	Greifer-Blech	F5
068 00 307 0	Daumenhebel	L10
068 00 307 4	Daumenhebel kpl.	L10
068 15 012 0	Greiferwelle	J9
068 15 079 4	Spulergehause kpl. (67-82S; -NT82S)	L2
068 15 080 4	Spulengeh.-Oberteil (67-82S; -NT82S)	K2
068 15 081 0	Greifer	E6
068 15 082 4	Greifer kpl. (67-82S; -NT82S)	M2
068 15 090 0	Greiferblech	F6
068 15 092 0	Deckring (67-82S -NT82S)	E6
068 15 106 4	Splg.-Oberteil kpl. (67-82S; -NT82S)	K1
068 15 110 4	Greifer kpl. (67-82S; -NT82S)	H1
068 15 112 3	Kegelrad	H4
068 15 114 3	Kegelrad	J4
126 18 620 0	Scheibe (67-FA, -NF)	G8
167 00 166 3	Greiferwelle (67-FA; -NF)	G4
167 15 004 0	Buchse (67-FA; -NF)	G4
167 15 005 0	Lüftering (67-FA; -NF)	G5
171 15 027 0	Gelenklager (67-FA; -NF)	H8
893 05 717 7	Zyl.-Schr. M4x12 (67-FA; -NF)	H6
893 06 820 7	Zyl.-Schraube (67-FA; -NF)	C4
992 00 085 7	Li.-Zyl.-Schraube	H4
992 00 178 0	Li.-Zyl.-Schraube	K4
992 00 208 0	Li.-Zyl.-Schraube (67-82S; -NT82S)	H9
992 00 290 7	Li.-Zyl.-Schraube	L9
992 00 337 6	Li.-Senkschraube	A3
992 00 386 7	Zyl.-Kopfschraube	K9
992 00 698 0	Senkschraube	E4
992 00 720 0	Gew.-Stift	J9, J5
992 00 769 0	Li.-Zyl.-Schraube	H5
992 00 801 0	Zyl.-Stift	M9
992 00 846 0	Zyl.-Schraube (67-82S, -NT82S)	J9, H9
992 00 898 7	Li.-Zyl.-Schraube	F5
992 01 215 0	Scheibe (67-FA; -NF)	G8
992 01 290 0	Rolle	M9
992 01 343 7	Zyl.-Kopfschraube	A7
992 01 473 0	Li.-Zyl.-Schraube	H4
992 01 559 6	Li.-Zyl.-Schraube	K4
992 01 658 0	Zyl.-Schraube	E5
992 02 279 0	Zyl.-Schraube	H4
992 02 349 0	Zyl.-Schraube	E6
992 02 350 0	Madenschraube	D6
992 02 351 0	Madenschraube	D6
992 10 746 8	Li.-Senkschraube	D4
992 12 240 7	Li.-Zyl.-Schraube (67-FA; -NF)	B4
992 12 255 8	Li.-Senkschraube	D4
993 06 114 0	Li.-Zyl.-Schr. AM3,5x6 (67-FA; -NF)	H11
993 06 756 7	Zyl.-Schr. M6x10 (67-FA, -NF)	J12
993 19 036 7	Scheibe	F5
993 30 036 7	Scheibe (67-FA; -NF)	H11
993 30 038 7	Scheibe	J12, G10, H6
993 34 058 7	6kt.-Mutter (67-FA; -NF)	G9, G8
993 91 106 7	Zyl.-Schr. M5x20 (67-FA; -NF)	C4
993 91 123 7	Zyl.-Schr. M6x12 (67-FA; -NF)	J7, H6
993 91 123 8	Zyl.-Schr. M6x12	J11
993 91 126 7	Zyl.-Schr. M6x20 (67-FA; -NF)	G10
993 91 180 7	Zyl.-Schr. M10x35	C8
994 05 038 7	6kt.-Mutter (67-FA; -NF)	G7
994 30 195 0	Zyl.-Kerbstift	B9
994 38 108 8	Spannhulse	L10
995 18 038 7	6kt.-Mutter (67-FA; -NF)	G7
996 06 025 0	Kugel (67-82S -NT82S)	H9
996 07 007 8	Sich.-Scheibe (67-FA; -NF)	H6, H9
996 61 570 7	Gabel (67-FA; -NF)	G7
999 18 905 7	NYMHY-Leitung (67-FA; -NF)	E12
999 20 067 9	Nylon-Buchse (67-FA; -NF)	G11
999 20 088 6	Magnet (67-FA; -NF)	H11
999 20 088 8	Winkelstecker (67-FA; -NF)	E12
999 21 093 3	Klammer (67-FA; -NF)	G7

Nähgarnituren — **Sewing components / Garniture de couture / Equipo de coser**

Klasse 67-82S

① 067 20 198 0	Stichplatte	
067 21 199 0	Radtransporteur	
067 22 601 4	Rollfuß (27 Ø x 4)	
068 23 003 4	Nadelstange kpl.	
067 14 301 0	Grundpl. Schieber li.	
067 14 200 0	Grundpl. Schieber re.	

Klasse 67NT-82S

① 067 20 196 0	Stichplatte	
067 21 199 0	Radtransporteur	
067 22 601 4	Rollfuß (27 Ø x 4)	
068 23 003 4	Nadelstange kpl.	
067 14 301 0	Grundpl.-Schieber li.	
067 14 200 0	Grundpl. Schieber re.	

Klasse 67FA-82S

① 067 20 194 0	Stichplatte	
067 21 199 0	Radtransporteur	
067 22 601 4	Rollfuß (27 Ø x 4)	
068 23 003 4	Nadelstange kpl.	
067 14 301 0	Grundpl.-Schieber li.	
067 14 292 0	Grundpl.-Schieber re.	

Klasse 67NF-82S

① 067 20 195 0	Stichplatte	
067 21 199 0	Radtransporteur	
067 22 601 4	Rollfuß (27 Ø x 4)	
068 23 003 4	Nadelstange kpl.	
067 14 301 0	Grundpl.-Schieber li.	
067 14 292 0	Grundpl.-Schieber re.	

NEU HINZUGEKOMMENE Nr.

067 15 064 4	Spgh.Unterteil	H10
067 15 065 4	Spgh. Oberteil	D5
067 15 068 4	Greifer	F5
068 15 079 4	Spgh.Unterteil	E6
068 15 080 4	Spgh. Oberteil	D6
068 15 082 4	Greifer	F6
992 52 119 7	Gew.stift	H19
993 91 123 8	Zyl.schr.M6x12	H9
993 91 148 7	Zyl.schr.M8x25	H5
994 27 171 0	Zyl.stift	B9
994 46 124 7	Zyl.schr.M8x25	H5

From the library of Superior Sewing Machine & Supply LLC - www.supsew.com

From the library of Superior Sewing Machine & Supply LLC - www.supsew.com

67 -82S ;-NT82S -FA82S;-NF82S

Nadeltransport
Needle feed
Entraînement par l'aiguille
Transporte por aguja

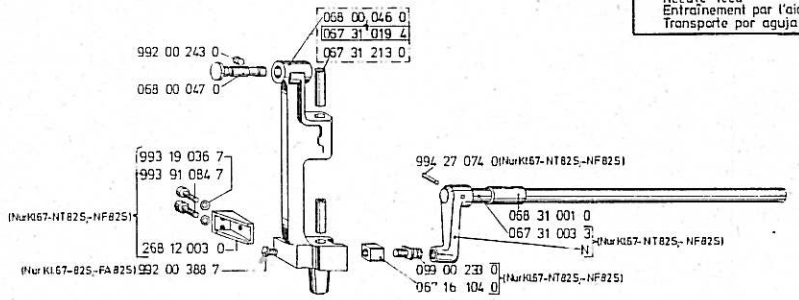

Nur Kl67-82S Radtransport
Nur Kl67-FA82S Wheel feed
Transport d'l'aide d'une roue
Transporte por rueda

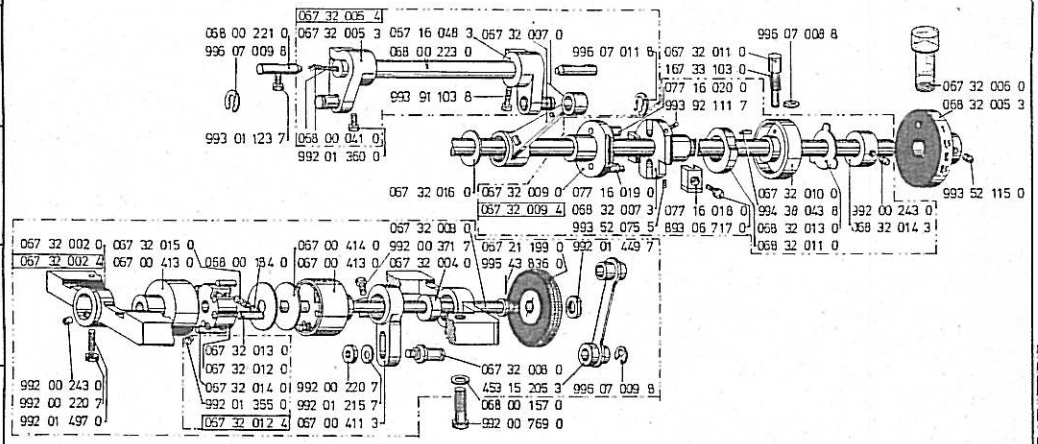

Nur Kl67 NT82S Radtransport
Nur Kl67-NF82S Wheel feed
Transport d'l'aide d'une roue
Transporte por rueda

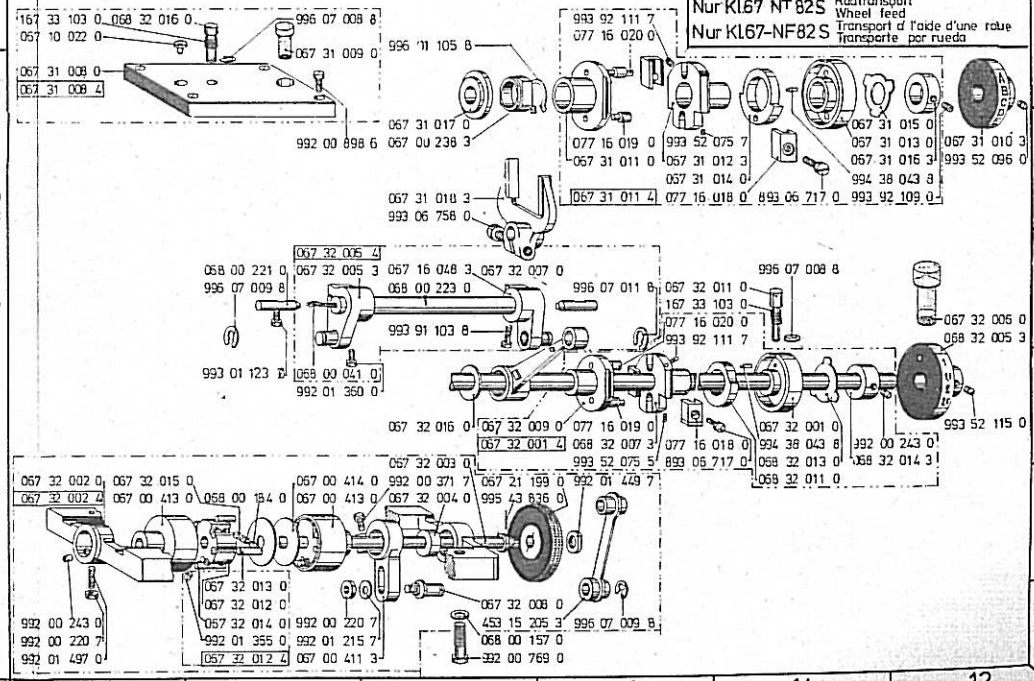

Teil-Nr.	Benennung
016 00 337 0	Winkel D8
067 00 238 3	Gleitring H9
067 00 241 0	Klammer G9
067 00 411 3	Kulissenhebel M8, L3
067 00 413 0	Trommel K3, L8
067 00 414 0	Deckel K3, L8
067 10 022 0	Tropfeinsatz G7
067 16 018 0	Klotz K10
067 16 048 3	Kurbel J9, H3
067 16 049 0	Bolzen H2, J10, K8, H4
067 16 104 0	Gleitstein D9 (67-NT82S; -NF82S)
067 21 199 0	Transportrad L9, K4
067 31 003 3	Welle D10 (67-NT82S; -NF82S)
067 31 008 0	Deckplatte G7
067 31 008 4	Deckplatte kpl. G7
067 31 009 0	Schauglas G8
067 31 010 3	Skalenscheibe H12
067 31 011 0	Exzenter H10
067 31 011 4	Exzenter kpl. H10
067 31 012 3	Exzenterkörper H10
067 31 014 0	Ring H10
067 31 015 0	Tellerfeder H11
067 31 016 3	Stellring H11
067 31 017 0	Distanzring H8
067 31 018 3	Stichsteller H8
067 31 019 4	Nadelstg.-Schwinge B9
067 31 213 0	Buchse B9
067 32 001 0	Exzenterscheibe K11
067 32 001 4	Exzenter kpl. K9
067 32 002 0	Lagerbock L7, J1
067 32 002 4	Transp.-Lagerbock K1
067 32 003 0	Welle J3, K9
067 32 004 0	Buchse L9
067 32 005 3	Kurbel J12, J8, H3
067 32 005 4	Kurbel kpl. J8, H3
067 32 006 0	Schauglas J12, H6
067 32 007 0	Zugstange H4, J9
067 32 008 0	Bolzen M9, L4
067 32 009 0	Exzenter K9, J4
067 32 010 0	Exzenterscheibe J5
067 32 011 0	Bolzen J10, H5
067 32 012 0	Walze M8, L2
067 32 012 4	Walze kpl. L2, M8
067 32 013 0	Ölfilz L8, K2
067 32 014 0	Zyl.-Rolle L2, M8
067 32 015 0	Druckfeder J1, L7
067 32 016 0	Scheibe J3, K9
068 00 041 0	Öldocht J3, K8
068 00 046 0	Nadelstg.-Schwinge B9
068 00 047 0	Bolzen B8
068 00 157 0	Scheibe L4, M9
068 00 184 0	Druckstift K2, L8
068 00 221 0	Kornerstift H2, J8
068 00 223 0	Hubwelle H3, J9
068 31 001 0	Buchse C10
068 32 005 3	Skalenscheibe H5
068 32 007 0	Exzenterkörper J4
068 32 007 3	Exzenterkörper K10
068 32 011 0	Ring L11, K5
068 32 013 0	Tellerfeder L11, J5
068 32 014 3	Stellring J6, K11
068 32 016 0	Bolzen G7
077 16 018 0	Klemmstück J5, H10
077 16 019 0	Gleitstift J4, K10
077 16 020 0	Einst.-Stift J10
077 16 022 0	Zugstange H5
077 32 009 4	Exzenter kpl. J4
095 00 011 0	Ölkissen G8
099 00 233 0	Kul.-Bolzen D9 (67-NT82S; -NF82S)
167 33 103 0	Druckfeder J10, H5, G7
453 15 205 3	Zugstange M9, L4
893 06 717 0	Zyl.-Schr. M4x12 J5 H11, K10
992 00 220 7	Kontermutter L1, L3 M7, M8
992 00 243 0	Gew.-Stift J6, B8 K11, L1, L7
992 00 371 7	Li.-Zyl.-Schraube J3, L9
992 00 388 7	Li.-Zyl.-Schraube D8 (67-82S; -FA82S)
992 00 581 7	Li.-Zyl.-Schraube L8 (67-NT82S; -NF82S)
992 00 769 0	Li.-Zyl.-Schraube L4, M9
992 00 892 7	Zyl.-Schraube H8
992 01 215 7	Kt.-Mutter L3, M8
992 01 355 0	Gew.-Stift L2, M8
992 01 360 0	Zyl.-Schraube J3, K8
992 01 449 7	Gegenmutter K4, L10
992 01 451 7	Kt.-Mutter J9
992 01 497 0	Gew.-Stift L1, M7
992 01 577 0	Li.-Zyl.-Schr. J2, K8
993 06 758 0	Zyl.-Schr. M6x16 H8
993 52 075 5	Gew.-Stift K10, J4, H10
993 52 096 0	Gew.-Stift H12
993 52 115 0	Gew.-Stift J6, K12
993 92 109 0	Gew.-Stift H11
993 92 111 7	Gew.-Stift G10, H5, J10
994 27 074 0	Kerbstift C9 (67-NT82S; -NF82S)
994 38 043 8	Spannhülse K11, H11, J5
995 43 836 0	Zyl.-Stift K4, L9
996 07 008 8	Sich.-Scheibe H5, G8 J11
999 07 009 8	Sich.-Scheibe J8, L4 H2, M10

NEU HINZUGEKOMMENE Nr.

077 16 019 0	Gleitstift	H10
077 16 020 0	Einst.stift	G10
268 12 003 0	Führungswinkel	D8
993 19 036 7	Scheibe	D8
993 91 084 7	Zyl.schr. M4x16	D8
993 91 103 8	Zyl.schr. M5x12	H3, K9
993 91 123 7	Zyl.schr. M6x12	J2, K8

From the library of Superior Sewing Machine & Supply LLC - www.supsew.com