JUKI®

2-Needle, Lockstitch Machine
二本針本縫いミシン

LH-3528 LH-3528-7
LH-3568 LH-3568-7
LH-3578 LH-3578-7
LH-3588 LH-3588-7

PARTS LIST

40058960
No.1481-02

From the library of: Superior Sewing Machine & Supply LLC

From the library of: Superior Sewing Machine & Supply LLC

HOW TO MAKE USE OF THIS PARTS LIST

1.Explanation of codes

1)"＊"mark.....means this part is changed from the previous parts book.
As to the details of the change,refer to "List for information of change".

2)"#01".....refer to "Note" explanation at bottom of page.

2.Codes on the "Qty" column

- Each numeral indicates the number of parts required.
- "0.1" and "2.5" indicate the length (in meters) of the respective parts.

3.Parentheses mean that the corresponding part is a subpart that constructs an assembly part.

4.Dotted lines on the Figures indicate assembly parts.

5.As to the parts with marks of " ☆ "(consumable parts) and " ◎ "(optional parts)on the respective parts, it is recommended to prepare spares.

パーツリストご利用に際して

1．" 注記 " 欄の記号説明

1）" ＊ " 印 ..... 前回のパーツブックに比較して今回変更された部品を意味します。
変更内容は " 変更情報リスト " を参照してください。

2）"#01"..... ページ下の " 注記 " の説明を参照してください。

2．数量欄の数字は、個数を表し、0.1、2.5 等の数値は、長さ（単位メートル）を表します。

3．数量欄の（ ）は、組部品を構成している子部品であることを意味します。

4．イラストページのーーーーー枠は、組構成であることを意味します。

5．リストページの " ☆ "（消耗部品）、" ◎ "（オプション部品）の印がついた部品は、
予備を準備しておくことをお奨めします。

From the library of: Superior Sewing Machine & Supply LLC

CONTENTS
目　次

1. FRAME & MISCELLANEOUS COVER COMPONENTS 1
頭部・外装関係
2. MAIN SHAFT & THREAD TAKE-UP COMPONENTS 3
上軸・天秤関係
3. NEEDLE BAR COMPONENTS (1)(FOR LH-3528,3528-7,3578,3578-7) 5
針棒関係（1）(LH－3528，3528－7，3578，3578－7用)
4. NEEDLE BAR COMPONENTS (2)(FOR LH-3568,3568-7,3588,3588-7) 7
針棒関係（2）(LH－3568，3568－7，3588，3588－7用)
5. TENSION POST COMPONENTS (1)(FOR LH-3528,3528-7,3578,3578-7) 9
糸調子関係（1）(LH－3528，3528－7，3578，3578－7用)
6. TENSION POST COMPONENTS (2)(FOR LH-3568,3568-7,3588,3588-7) 11
糸調子関係（2）(LH－3568，3568－7，3588，3588－7用)
7. HOOK & HOOK DRIVING SHAFT COMPONENTS (1)(FOR LH-3528,3528-7,3568,3568-7) 13
釜・下軸関係（1）(LH－3528，3528－7，3568，3568－7用)
8. HOOK & HOOK DRIVING SHAFT COMPONENTS (2)(FOR LH-3578,3578-7,3588,3588-7) 15
釜・下軸関係（2）(LH－3578，3578－7，3588，3588－7用)
9. HOOK & HOOK DRIVING SHAFT COMPONENTS (3) 17
釜・下軸関係（3）
10. FEED MECHANISM COMPONENTS 19
送り関係
11. PRESSER BAR & TENSION RELEASE COMPONENTS 21
押さえ棒・糸ゆるめ関係
12. THREAD TRIMMER MECHANISM COMPONENTS (FOR LH-3528-7,3568-7,3578-7,3588-7) 23
糸切り装置関係 (LH－3528－7，3568－7，3578－7，3588－7用)
13. AUTOMATIC REVERSE FEED MECHANISM COMPONENTS 25
自動逆送り関係
14. WIPER MECHANISM COMPONENTS (FOR LH-3528-7,3568-7,3578-7,3588-7) 26
ワイパー装置関係 (LH－3528－7，3568－7，3578－7，3588－7用)
15. LUBRICATION COMPONENTS 27
給油関係
16. BELT COVER & BOBBIN WINDER COMPONENTS 29
ベルトカバー・糸巻き装置関係
17. BOTTOM COVER COMPONENTS 31
ボトムカバー関係
18. AK DEVICE COMPONENTS 32
ＡＫ装置関係
19. THREAD STAND COMPONENTS 33
糸立装置関係
20. ACCESSORIE PARTS COMPONENTS 35
付属品関係

From the library of: Superior Sewing Machine & Supply LLC

21. TABLE OF EXCHANGING GAUGE PARTS (1)(FOR LH-3528)....37
交換ゲージ部品一覧表（1）（LH－3528用）
22. TABLE OF EXCHANGING GAUGE PARTS (2)(FOR LH-3528)....38
交換ゲージ部品一覧表（2）（LH－3528用）
23. TABLE OF EXCHANGING GAUGE PARTS (FOR LH-3528-7)....39
交換ゲージ部品一覧表（LH－3528－7用）
24. TABLE OF EXCHANGING GAUGE PARTS (FOR LH-3568)....40
交換ゲージ部品一覧表（LH－3568用）
25. TABLE OF EXCHANGING GAUGE PARTS (FOR LH-3568-7)....41
交換ゲージ部品一覧表（LH－3568－7用）
26. TABLE OF EXCHANGING GAUGE PARTS (FOR LH-3578)....42
交換ゲージ部品一覧表（LH－3578用）
27. TABLE OF EXCHANGING GAUGE PARTS (FOR LH-3578-7)....43
交換ゲージ部品一覧表（LH－3578－7用）
28. TABLE OF EXCHANGING GAUGE PARTS (FOR LH-3588)....44
交換ゲージ部品一覧表（LH－3588用）
29. TABLE OF EXCHANGING GAUGE PARTS (FOR LH-3588-7)....45
交換ゲージ部品一覧表（LH－3588－7用）
30. LIST FOR INFORMATION OF CHANGE....46
変更情報リスト
NUMERICAL INDEX OF PARTS....47
索引

From the library of: Superior Sewing Machine & Supply LLC

1. FRAME & MISCELLANEOUS COVER COMPONENTS
頭部・外装関係

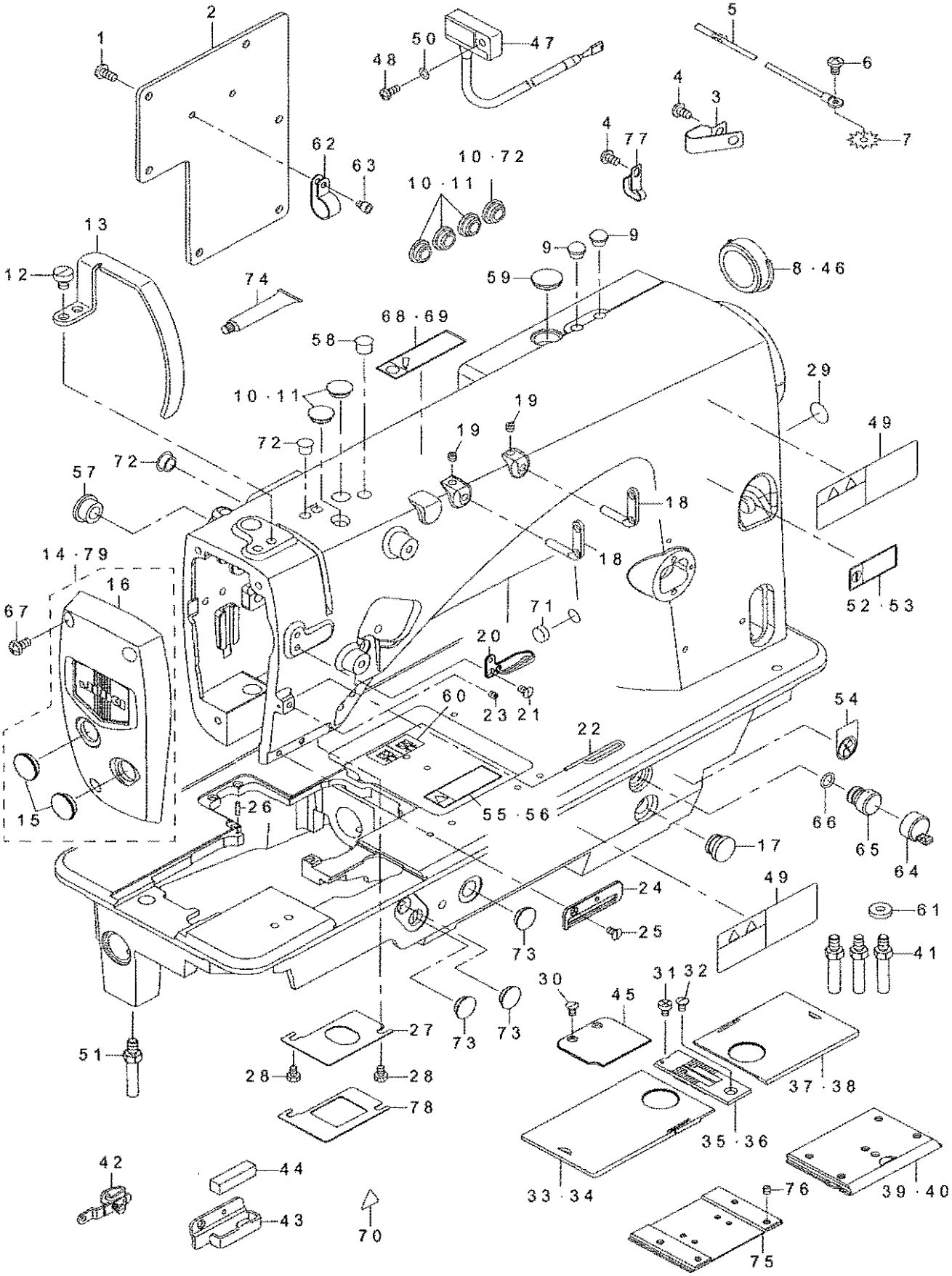

From the library of: Superior Sewing Machine & Supply LLC

REF.NO		NOTE	PART NO	DESCRIPTION	品　名	Qty
1			SM-4051455-SP	SCREW M5 L=14	ナベコネジ　M５　L＝１４	6
2			400-28768	REAR_PLATE	マドイタ	1
3		#10	D2112-555-B00	CORD HOLDER, LARGE	コード　トメカナグ　A	3
4		#10	SM-4050855-SP	SCREW	ナベネジ　M５　L＝８	4
5		#10	236-01057	EARTH CORD ASM.	アースコード（クミ）	1
6		#10	SM-4050855-SP	SCREW	ナベネジ　M５　L＝８	1
7		#10	WT-0530002-KS	TOOTHED WASHER D=5.3	ハツキザガネ　Ｄ＝５．３	1
8		#01	226-19100	CAP	ヨウドウジクアナキャップ（イトキリナシ）	1
9		#01	TA-0800504-R0	PLUG D=8 L=4.5	トメセン　Ｄ＝８Ｘ４．５	2
10		#08	TA-1250406-R0	RUBBER PLUG D=12.5 L=4	トメセン　Ｄ＝１２．５　Ｌ＝４	6
11		#07	TA-1250406-R0	RUBBER PLUG D=12.5 L=4	トメセン　Ｄ＝１２．５　Ｌ＝４	5
12			SM-6060806-SP	SCREW M6 L=8	ヒラネジ　Ｍ６　Ｌ＝８	2
13			400-28245	THREAD_TAKE_UP_LEVER_COVER	テンビンカバー	1
14			400-30298	ASSY_FACE_COVER_28	メンイタクミ２８	1
15			TA-1600406-R0	PLUG	トメセン　Ｄ＝１６　Ｌ＝３．５	(2)
16			400-29641	FACE_COVER_28	メンイタ２８	(1)
17			TA-1250705-R0	RUBBER PLUG	トメセン	1
18			229-20706	TWO EYELET	フタツメイトカケ	2
19			SM-4050412-TP	SCREW M5 L=4	トメネジ　Ｍ５　Ｌ＝４	2
20			400-29078	THREAD_GUIDE_UPPER	イトアンナイウエ	1
21			SM-1040750-TP	SCREW M4 L=7	サラコネジ　Ｍ４　Ｌ＝７	1
22			400-29347	THREAD_GUIDE_WIRE	イトアンナイ	1
23			SM-8040402-TP	SCREW M4X0.7 L=4	トメネジ　Ｍ４Ｘ０．７　Ｌ＝４	1
24		#11	400-28707	THREAD_GUIDE_LOWER	イトアンナイシタ	1
25			SM-1040750-TP	SCREW M4 L=7	サラコネジ　Ｍ４　Ｌ＝７	1
26			B1104-051-000	THROAT PLATE PIN	ハリイタ　トメピン	1
27		#12	400-28730	PLATE	アゴブアテイタ	1
28			SM-9040603-SC	SCREW M4 L=6	ロツカクボルト　Ｍ４Ｘ０．７　Ｌ＝６	2
29			229-01805	GROUND MARK	グランドマーク	1
30		#02	SM-1040750-TP	SCREW M4 L=7	サラコネジ　Ｍ４　Ｌ＝７	2
31			SM-6040655-TP	SCREW M4 L=6	ヒラコネジ　Ｍ４　Ｌ＝６	1
32			SM-2040750-TP	SCREW M4 L=7.4	マルサラネジ　Ｍ４　Ｌ＝７．４	1
33		#03	226-01058	BED SLIDE LEFT, ASM., A	スベリイタ（ヒダリ）　Ａクミ	1
34		#04	400-25247	ASSY_SLIDE_PLATE-L-A	イトキリスベリイターヒダリー Ａ－クミ	1
35		#03	226-25503	THROAT PLATE 1/4	ハリイタ（イトキリナシ）１／４（６．４ＭＭ）	1
36		#04	400-25492	THROAT_PLATE_TRIM-1/4	イトキリハリイター１／４	1
37		#03	226-00555	BED SLIDE RIGHT, ASM., A	スベリイタ（ミギ）　Ａクミ	1
38		#04	400-25235	ASSY_SLIDE_PLATE-R-A	イトキリスベリイターミギー Ａ－クミ	1
39		#02	400-42880	ASSY_SLIDE_PLATE_F	スベリイタマエイトキリツキクミ	1
40		#01	400-42874	ASSY_SLIDE_PLATE_F_STANDARD	スベリイタマエイトキリナシクミ	1
41			400-28555	STUD	スタッド	3
42		#05	400-34675	THREAD_GUIDE_ASM_E	ハリイトオサエクミ	1
43		#06	400-32896	THREAD_GUIDE_FELT	フェルトイトアンナイ	1
44	☆	#06	226-03708	FELT	フエルト	1
45		#02	400-28706	AUXILIARY_COVER	ホジョカバー	1
46		#02	226-57603	RUBBER PLUG	ヨウドウジクアナキャップ（イトキリツキ）	1
47		#10	400-34053	RESISTANCE PACK AA ASM.	テイコウパック ＡＡ クミ	1
48		#10	SM-4041055-SP	SCREW	ナベネジ　Ｍ４　Ｌ＝１０	1
49		#02	CM-3013000-01	SAFETY LABEL	トウブチュウイアンゼンシール（ヨコ）	2
50		#10	WP-0430800-SD	WASHER M4	ヒラザガネ　コガタマル　Ｍ４	1
51			400-35180	BED_SCREW_STUD_B	ベッドシチュウＢ	1
52		#07	CM-2002002-01	LABEL_02_C	アブラ　チュウイ　シール（エイチュウ）	1
53		#08	CM-2002002-02	LABEL_02	アブラ　チュウイ　シール（ワエイ）	1
54			CM-1001000-01	OIL INJECTION PROHIBITION LABEL	アブラ　チュウニュウ　キンシ　ラベル	1
55		#08	CM-3011001-02	LABEL_03	アタッチメント　チュウイ　シール（ワエイ）	1
56		#07	CM-3011001-01	LABEL_03_C	アタッチメント　チュウイシール（エイチュウ）	1
57			TA-1470704-R0	RUBBER PLUG	トメセン	1
58			TA-0950806-R0	RUBBER PLUG	トメセン	1
59			TA-1650406-R0	PRUG	トメセン　Ｄ＝１７　Ｌ＝３．５	1
60			400-28811	THREADING_DIAGRAM	イトトオシシール	1
61			400-36690	WASHER	ワッシャー	1
62			EA-9502B02-00	CABLE CLIP C	ケーブル　クリップ　Ｃ	2
63			SM-6040552-TP	SCREW M4 L=4.5	ロツカクアナボルト　Ｍ４　Ｌ＝４．５	2
64			236-01305	AIR-DISCHARGING CAP	エアーヌキキャップ	1
65	*		400-63940	AIR_DISCHARGING	エアーヌキ	1
66			RO-0801502-00	RUBBER RING	Ｏリング	1
67			SM-4051055-SP	SCREW	ナベネジ	3
68		#08	CM-2001001-02	LABEL_01	グリース　チュウイ　シール（ワエイ）	1
69		#07	CM-2001001-01	LABEL_01_C	グリース　チュウイ　シール（エイチュウ）	1
70			CM-3002000-01	ATTENTION SEAL	ユビケガチュウイシール（１６）	1
71			TA-1030402-R0	RUBBER PLUG D=10.3 L=4	トメセン　Ｄ＝１０．３　Ｌ＝４	1
72			TA-0750704-R0	RUBBER PLUG	トメセン	2
73			TA-1250406-R0	RUBBER PLUG D=12.5 L=4	トメセン　Ｄ＝１２．５　Ｌ＝４	3
74			400-06323	JUKI GREASE A TUBE	ジューキグリース Ａ チューブ	1
75		#09	232-06709	BED SLIDE (FRONT)A	スベリイタ（マエ）Ａ	1
76		#09	SS-8110410-TP	SCREW 11/64-40 L=3.5	トメネジ　１１／６４－４０　Ｌ＝３．５	1
77			400-22407	CORD HOLDER	コードオサエ	1
78		#13	400-28731	PLATE	アゴブアテイタ	1
79	*		400-30299	ASSY_FACE_COVER_68	メンイタクミ　６８	1

NOTE(注記)

#01...FOR LH-3528	ＬＨ－３５２８用
#02...FOR LH-3528-7	ＬＨ－３５２８－７用
#03...EXCHANGING GAUGE PARTS FOR LH-3528(SEE.P.37,38)	ＬＨ－３５２８交換ゲージ部品（３７，３８ページをご参照下さい。）
#04...EXCHANGING GAUGE PARTS FOR LH-3528-7(SEE.P.39)	ＬＨ－３５２８－７交換ゲージ部品（３９ページをご参照下さい。）
#05...OPTIONAL PARTS(TYPE G) (FOR LH-3578,LH-3578-7, LH-3588,LH-3588-7)	オプション部品（Ｇ仕様）（ＬＨ－３５７８，ＬＨ－３５７８－７，ＬＨ－３５８８，ＬＨ－３５８８－７用）
#06...TYPE A(ACCESSORIE PARTS)	Ａ仕様（付属品）
#07...FOR CHINA	中国用
#08...EXCEPT CHINA	中国を除く
#09...SELECTIVE PARTS	選択部品
#10...FOR LH-3528-0B,LH-3528-7	ＬＨ－３５２８－０Ｂ，ＬＨ－３５２８－７用
#11...FOR LH-3528,LH-3528-7, LH-3568,LH-3568-7	ＬＨ－３５２８，ＬＨ－３５２８－７，ＬＨ－３５６８，ＬＨ－３５６８－７用
#12...FOR LH-3528,LH-3528-7, LH-3578,LH-3578-7	ＬＨ－３５２８，ＬＨ－３５２８－７，ＬＨ－３５７８，ＬＨ－３５７８－７用
#13...FOR LH-3568,LH-3568-7, LH-3588,LH-3588-7	ＬＨ－３５６８，ＬＨ－３５６８－７，ＬＨ－３５８８，ＬＨ－３５８８－７用

From the library of: Superior Sewing Machine & Supply LLC

2. MAIN SHAFT & THREAD TAKE-UP COMPONENTS

上軸・天秤関係

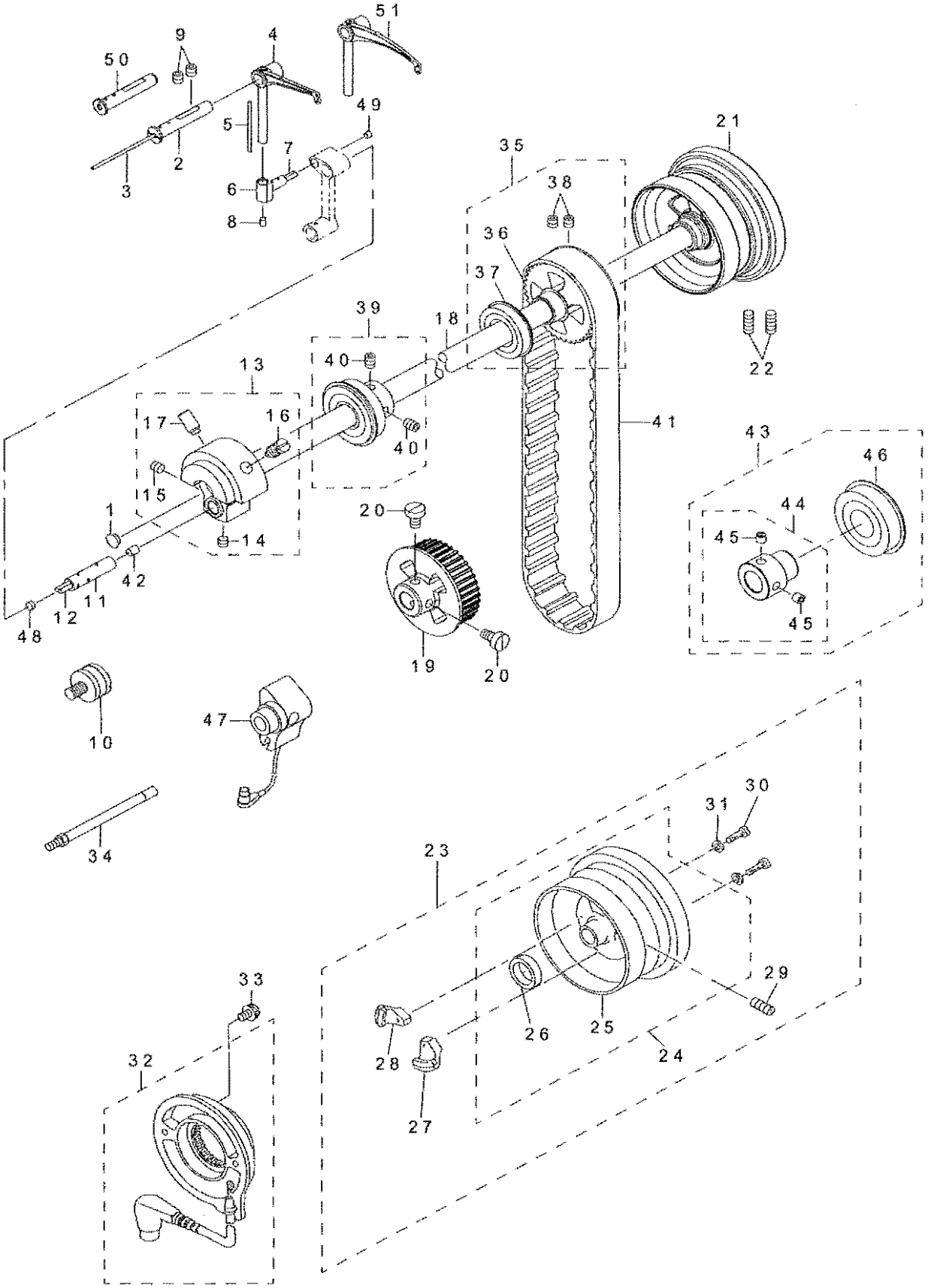

From the library of: Superior Sewing Machine & Supply LLC

REF.NO	NOTE	PART NO	DESCRIPTION	品　名	Qty
1		TA-0750404-R0	PLUG D=7.5 L=3.5	トメセン　D＝7．5　L＝3．5	1
2	#04	226-05307	THREAD TAKE-UP LEVER PIN	テンビンザサエジク	1
3		CQ-2020000-00	OIL WICK	ユシン	0.15
4	#04	400-24093	THREAD_TAKE_UP_LEVER_C	テンビン C	1
5		CQ-2020000-00	OIL WICK	ユシン	0.04
6		400-22678	TAKE_UP_LEVER_THRUST_PIN	テンビンスラストジク	1
7		CQ-2520000-00	OIL WICK	ユシン	0.02
8		228-10907	RUBBER PLUG	テンビンゴムセン	1
9		SM-8060612-TP	SCREW M6 L=6	トメネジ　M６　L＝６	2
10	#03	226-22401	SYNCRO FRNGE	シンクロフランジ	1
11		400-29964	NEEDLE_BAR_CRANK_PIN	ハリボウクランクピン	1
12		CQ-3030000-00	OIL WICK	ユシン	0.02
13		400-31864	ASSY_COUNTER_WEIGHT	ツリアイスイクミ	1
14		SM-8060552-TP	SCREW M6 L=5	トメネジ	(1)
15		SM-8060612-TP	SCREW M6 L=6	トメネジ　M６　L＝６	(1)
16		400-04171	COUNTER_WEIGHT_SCREW	ツリアイスイトメネジ	(1)
17		SM-8081652-TP	SCREW M8 L=16	トメネジ　M８　L＝１６	(1)
18		400-24436	MAINSHAFT	ウワジク	1
19		400-28117	LOWER_SPROCKET	シタジクスプロケット	1
20		SM-6061150-TP	SCREW M6 L=11	ヒラコネジ　M６　L＝１１	2
21	#01	400-32987	HAND_WHEEL	ハズミグルマ	1
22	#01	SM-8061550-TP	SCREW M6 L=15	トメネジ　M６　L＝１５	2
23	#02	400-32993	COMP_HAND_WHEEL_TRIM	ハズミグルマ（クミ）イトキリ	1
24		400-32994	ASSY_HAND_WHEEL_TRIM	ハズミクルマ（ケツゴウ）イトキリ	(1)
25		400-27099	HAND_WHEEL	ハズミクルマ	(1)
26		M4002-110-000	GENERATOR ROTOR	ハツデンキローター	(1)
27		400-17624	MAGNET FITTING BASE A ASM.	マグネットトリツケダイ A ケツゴウ	(1)
28		400-17625	MAGNET FITTING BASE B ASM.	マグネットトリツケダイ B ケツゴウ	(1)
29		SM-8061550-TP	SCREW M6 L=15	トメネジ　M６　L＝１５	(2)
30		SS-6111210-SP	SCREW 11/64-40 L=12	ヒラネジ　１１／６４－４０　L＝１２	(2)
31		WP-0450801-SD	WASHER 4.5X10X0.8	ヒラザガネ　４．５Ｘ１０Ｘ０．８	(2)
32		229-37965	DYNAMO STATOR	ハツデンキステーター　(クミ)	1
33		SL-4051001-MZ	SCREW M5 L=9.6	ザガネツキ　ナベコネジＭ５　L＝９．６	2
34	#03	400-32142	SENSOR_SUPPORT_SHAFT_ASM.	ケンシュツキササエジク	1
35		400-29048	ASSY_MAINSHAFT_BEARING_2	ウワジクナカベアリングクミ	1
36		400-28116	MAIN_SHAFT_SPROCKET	ウエジクスプロケット	(1)
37		SB-1200025-00	BEARING	コロガリジクウケ	(1)
38		SM-8060612-TP	SCREW M6 L=6	トメネジ　M６　L＝６	(2)
39		400-29047	ASSY_MAINSHAFT_BEARING	ウワジクマエベアリングクミ	1
40		SM-8060612-TP	SCREW M6 L=6	トメネジ　M６　L＝６	(2)
41		400-28652	TIMING_BELT	タイミングベルト	1
42		TA-0490601-R0	PLUG D=4.9X5.5 L=6	トメセン　D＝４．９Ｘ５．５　L＝６	1
43		400-29049	ASSY_MAINSHAFT_BEARING_3	ウワジクウシロベアリングクミ	1
44		400-33667	BEARING_BUSH_C_ASM.	ベアリングブッシュ C クミ	(1)
45		SM-8060812-TP	SCREW M6 L=8	トメネジ　M６　L＝８	(2)
46		SB-1200020-00	BEARING	コロガリジクウケ	(1)
47	#03	400-26920	SYNCHRONIZER ASM.	シンクロクミ	1
48		TA-0500301-R0	PLUG 5X5.8 L=3	トメセン　５Ｘ５．８　L＝３	1
49		TA-0370301-R0	PLUG D-3.7X4.4 L=3	トメセン　D＝３．７Ｘ４．４　L＝３	1
50	#05	400-46212	THREAD_TAKE_UP_LEVER_PIN	テンビンザサエジク	1
51	#05	400-43322	TAKE_UP_LEVER_E_COATING	テンビン E	1
		NOTE(注記)	#01....FOR LH-3568 #02....FOR LH-3568-7 #03....OPTIONAL PARTS(FOR LH-3568) #04....FOR LH-3528,LH-3528-7, LH-3568,LH-3568-7 #05....FOR LH-3578,LH-3578-7, LH-3588,LH-3588-7	ＬＨ－３５６８用 ＬＨ－３５６８－７用 オプション部品（ＬＨ－３５６８用） ＬＨ－３５２８，ＬＨ－３５２８－７， ＬＨ－３５６８，ＬＨ－３５６８－７用 ＬＨ－３５７８，ＬＨ－３５７８－７， ＬＨ－３５８８，ＬＨ－３５８８－７用	

From the library of: Superior Sewing Machine & Supply LLC

3. NEEDLE BAR COMPONENTS (1)(FOR LH-3528,3528-7,3578,3578-7)

針棒関係（1）(LH－3528，3528－7，3578，3578－7用)

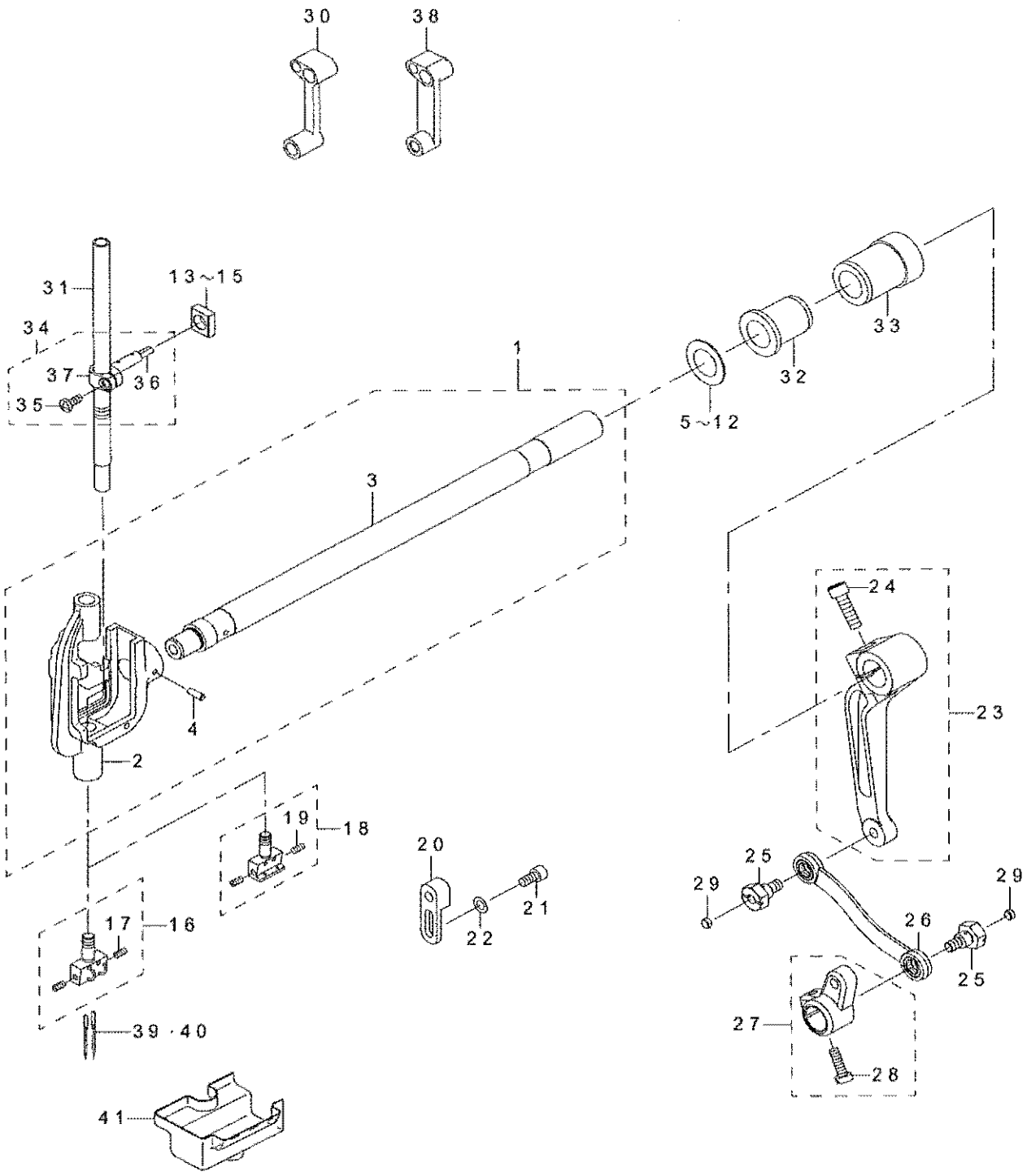

From the library of: Superior Sewing Machine & Supply LLC

REF.NO		NOTE	PART NO	DESCRIPTION	品　名	Qty
1			400-26395	NEEDLE_BAR_ROCKING_BASE_ASM.	ハリボウヨウドウダイクミ	1
2			400-26394	NEEDLE_BAR_ROCKING_BASE	ハリボウヨウドウダイカタハリナシ	(1)
3			400-25329	NEEDLE_BAR_SHAFT	ハリボウヨウドウジク	(1)
4			PT-0502700-S0	TAPERED PIN	テーパーピン	(1)
5		#03	226-06206	SPACER Y	ハリオチスペーサ Y	1
6		#03	226-06305	SPACER Z	ハリオチスペーサ Z	1
7		#03	226-07600	SPACER A	ハリオチスペーサ A	1
8		#03	226-07709	SPACER B	ハリオチスペーサ B	1
9		#03	B1438-512-B00	WASHER 17.1X28X1.5	ヨードージクメタル　ザガネ　T＝1．5	1
10		#03	226-07808	SPACER D	ハリオチスペーサ D	1
11		#03	226-07907	SPACER E	ハリオチスペーサ E	1
12		#03	226-06404	SPACER F	ハリオチスペーサ F	1
13		#03	232-04506	ROCKING ROD SQUARE BLOCK A	ハリボウクランクロツドカクゴマ A	1
14		#03	232-04605	ROCKING ROD SQUARE BLOCK B	ハリボウクランクロツドカクゴマ B	1
15		#03	232-04704	ROCKING ROD SQUARE BLOCK C	ハリボウクランクロツドカクゴマ C	1
16		#05	400-26035	ASSY_NEEDLE_CLAMP(1/4)	ハリドメクミ（1／4）	1
17	*		SS-8080660-TP	SCREW 1/8-44 L=5.5	トメネジ　1／8－44　L＝5．5	(2)
18	*	#06	101-48054	NEEDLE CLAMP ASM. 1/4"	ハリドメ　1／4　クミ	1
19	*		SS-8080660-TP	SCREW 1/8-44 L=5.5	トメネジ　1／8－44　L＝5．5	(2)
20		#01	400-28666	ROCKING_ROD_FIXING_BLOCK	コテイドダイ	1
21		#01	SM-6051002-TP	SCREW M5X0.8 L=10	ロツカクアナボルト　M5X0．8　L＝10	2
22		#01	WP-0550800-SP	WASHER 5.5X10X0.8	ヒラザガネ　5．5X10X0．8	2
23			400-33669	ASSY_REAR_ARM	ハリボウヨウドウコウブウデクミ	1
24			SM-6062502-TP	SCREW M6 L=25	ロツカクアナボルト　M6　L＝25	(1)
25			400-26482	SHOULDER_SCREW	ダンネジ	2
26			400-32124	DRIVING_ROD_ASM.	ハリボウヨウドウロッドクミ	1
27			400-28853	ASSY_DRIVING_ARM	ハリボウヨウドウオクリウデクミ	1
28			SM-6051600-SP	SCREW M5 L=16	ヒラネジ　M5　L＝16	(1)
29			131-02702	THROAT PLATE COVER	ハリイタフタ	2
30		#02	400-30037	NEEDLE_BAR_CRANK_ROD	ハリボウクランクロッド	1
31			400-28031	NEEDLE_BAR	ハリボウ	1
32			400-23568	BUSHING	ヨウドウマエメタル	1
33			400-23569	BUSHING	ヨウドウウシロメタル	1
34			400-31862	ASSY_NEEDLE_BAR_CONNECTION	ハリボウダキクミ	1
35			SM-4041055-SP	SCREW	ナベネジ　M4　L＝10	(1)
36			CQ-2520000-00	OIL WICK	ユシン	(0.04)
37	*		400-40302	NEEDLE_BAR_CONNECTION	ハリボウダキ	(1)
38		#04	400-30038	NEEDLE_BAR_CRANK_ROD	ハリボウクランクロッド	1
39	☆	#03	MDP-500B1400	NEEDLE DPX5 #14	ハリ　DPX5　#14	2
40	☆	#03	MDP-500B2100	NEEDLE DPX5 #21	ハリ　DPX5　#21	2
41			226-06800	OIL GUARD RUBBER	ユボウゴム（カタハリナシ）	1

NOTE(注記)

#01....FOR LH-3528
#02....FOR LH-3528,LH-3528-7
#03....SELECTIVE PARTS
#04....FOR LH-3578,LH-3578-7
#05....EXCHANGING GAUGE PARTS
(SEE.P.38,39,42,43)
#06....TYPE G

LH－3528用
LH－3528，LH－3528－7用
選択部品
LH－3578，LH－3578－7用
交換ゲージ部品
（38，39，42，43ページをご参照下さい。）
G 仕様

From the library of: Superior Sewing Machine & Supply LLC

4. NEEDLE BAR COMPONENTS (2)(FOR LH-3568,3568-7,3588,3588-7)

針棒関係（2）(LH－3568，3568－7，3588，3588－7用)

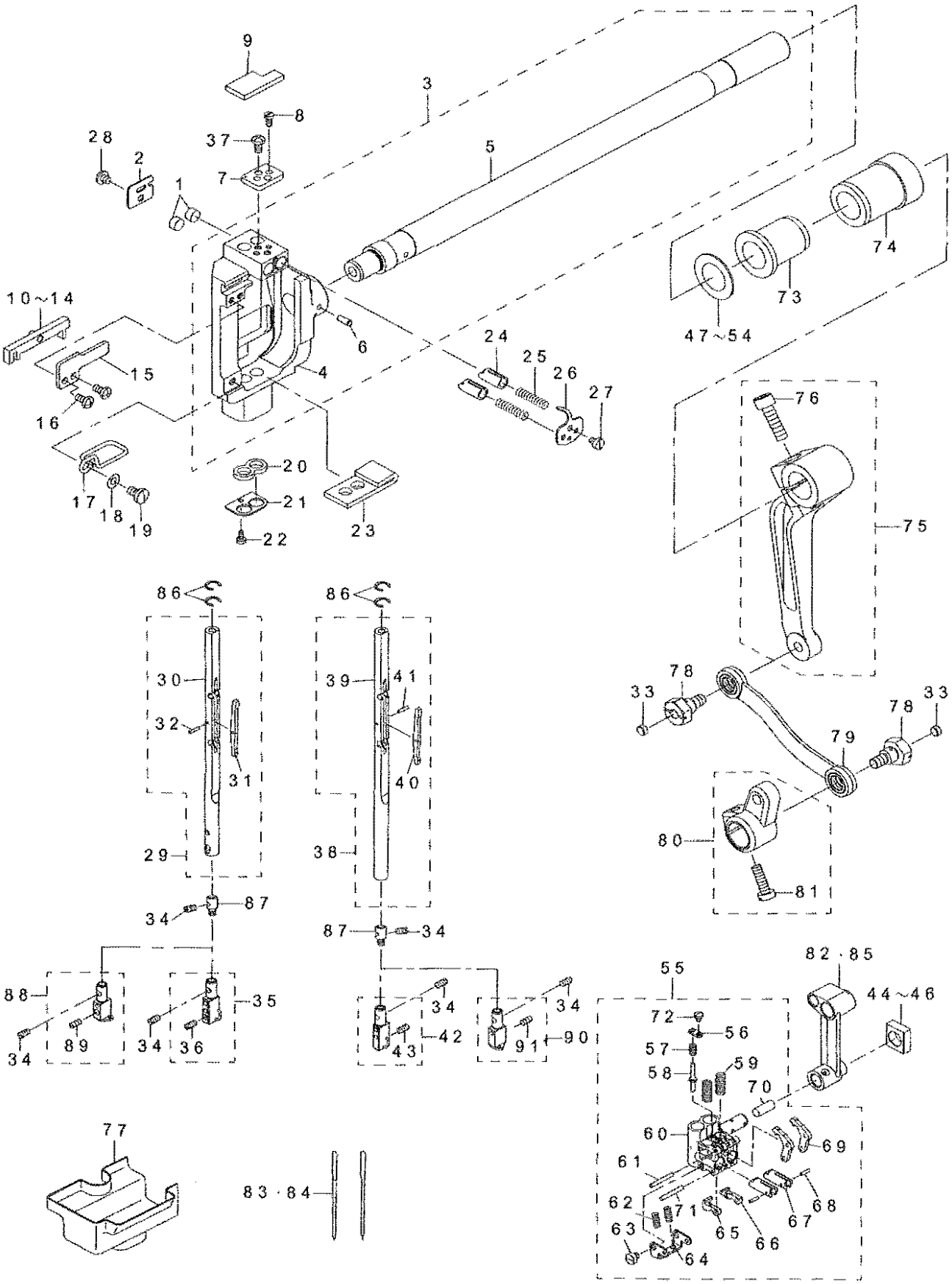

From the library of: Superior Sewing Machine & Supply LLC

REF.NO		NOTE	PART NO	DESCRIPTION	品　名	Qty
1			229-03702	ROLLER FELT	メンプユリヨウチヨウセツフエルト	2
2			226-81209	FELT COVER	フェルトオサエ	1
3			400-26402	NEEDLE_BAR_ROCKING_BASE_ASM.	ハリボウヨウドウダイクミ	1
4			400-26401	NEEDLE_ROD_ROCKING_BASE	ハリボウヨウドウダイカタハリツキ	(1)
5			400-25329	NEEDLE_BAR_SHAFT	ハリボウヨウドウジク	(1)
6			PT-0502700-S0	TAPERED PIN	テーパーピン	(1)
7			226-82702	NEEDLE BAR SWIVEL STOPPER	ハリボウマワリドメ	1
8			226-81712	STOPPER SCREW	ハリボウマワリドメトメネジ	2
9			400-39629	FELT	ＦＥＬＴ	1
10		#01	226-81951	SLIDER BLOCK ASM. A	スベリコ（クミ）Ａ	1
11		#01	226-82058	SLIDER BLOCK ASM. B	スベリコ（クミ）Ｂ	1
12		#01	226-82157	SLIDE BLOCK	スベリコ（クミ）Ｃ	1
13		#01	226-82256	SLIDER BLOCK ASM. D	スベリコ（クミ）Ｄ	1
14		#01	226-82355	SLIDER BLOCK ASM. E	スベリコ（クミ）Ｅ	1
15			226-81603	SLIDE BLOCK GUIDE PLATE	スベリコアンナイバン	1
16			SS-4090715-SP	SCREW 9/64-40 L=7	ナベネジ　９／６４－４０　Ｌ＝７	2
17			226-85903	FELT GUIDE	ハリボウヨボウフェルトガイド	1
18			WP-0450000-SD	WASHER 4.5X8X0.5	ヒラザガネ　４．５Ｘ８Ｘ０．５	1
19			SS-7110710-SP	SCREW 11/64-40 L=7	マルヒラネジ　１１／６４－４０　Ｌ＝７	1
20			226-86000	NEEDLE BAR OIL SEAL FELT, A	ハリボウヨボウフェルト　Ａ	1
21			226-85804	NEEDLE BAR OIL SEAL PLATE	ハリボウヨボウバン	1
22			SS-6060510-TP	SCREW 3/32-56 L=4.5	ヒラネジ　３／３２－５６　Ｌ＝４．５	1
23			226-86109	NEEDLE BAR OIL SEAL FELT, B	ハリボウヨボウフェルト　Ｂ	1
24			226-81407	NEEDLE BAR STOPPER	ハリボウストッパー	2
25			226-81506	SPRING	ハリボウストッパーバネ	2
26			226-81316	STOPPER SPRING COVER	ハリボウストッパー　バネカバー	1
27			SS-6080410-SP	SCREW 1/8-44 L=4	ヒラネジ　１／８－４４　Ｌ＝４	1
28			SS-4090415-SP	SCREW 9/64-40 L=4	ナベネジ　９／６４－４０　Ｌ＝４	1
29			400-26983	NEEDLE_BAR_ASM_LEFT	ハリボウヒダリクミ	1
30			400-26982	NEEDLE_BAR_LEFT	ハリボウヒダリ	(1)
31			226-85200	SEESAW PLATE	シーソーイタ	(1)
32			226-85408	NEEDLE BAR PIN	ハリボウピン	(1)
33	*		TA-0370301-R0	PLUG D-3.7X4.4 L=3	トメセン　Ｄ＝３．７Ｘ４．４　Ｌ＝３	2
34			B1425-526-000	SCREW 1/8-44 L=6	ハリドメトメネジ	4
35		#02	400-29561	ASSY_NEEDLE_CLAMP_L(1/4)	ハリトメヒダリクミ１／４	1
36	*		SS-8080660-TP	SCREW 1/8-44 L=5.5	トメネジ　１／８－４４　Ｌ＝５．５	(2)
37			SS-4090715-SP	SCREW 9/64-40 L=7	ナベネジ　９／６４－４０　Ｌ＝７	2
38			400-26984	NEEDLE_BAR_ASM_RIGHT	ハリボウミギクミ	1
39			400-26981	NEEDLE_BAR_RIGHT	ハリボウミギ	(1)
40			226-85200	SEESAW PLATE	シーソーイタ	(1)
41			226-85408	NEEDLE BAR PIN	ハリボウピン	(1)
42		#02	400-29562	ASSY_NEEDLE_CLAMP_R(1/4)	ハリトメミギクミ１／４	1
43	*		SS-8080660-TP	SCREW 1/8-44 L=5.5	トメネジ　１／８－４４　Ｌ＝５．５	(2)
44		#01	232-04506	ROCKING ROD SQUARE BLOCK A	ハリボウクランクロッドカクゴマ Ａ	1
45		#01	232-04605	ROCKING ROD SQUARE BLOCK B	ハリボウクランクロッドカクゴマ Ｂ	1
46		#01	232-04704	ROCKING ROD SQUARE BLOCK C	ハリボウクランクロッドカクゴマ Ｃ	1
47		#01	226-06206	SPACER Y	ハリオチスペーサ Ｙ	1
48		#01	226-06305	SPACER Z	ハリオチスペーサ Ｚ	1
49		#01	226-07600	SPACER A	ハリオチスペーサ Ａ	1
50		#01	226-07709	SPACER B	ハリオチスペーサ Ｂ	1
51		#01	B1438-512-B00	WASHER 17.1X28X1.5	ヨードーシクメタル　サガネ　Ｔ＝１．５	1
52		#01	226-07808	SPACER D	ハリオチスペーサ Ｄ	1
53		#01	226-07907	SPACER E	ハリオチスペーサ Ｅ	1
54		#01	226-08404	SPACER F	ハリオチスペーサ Ｆ	1
55			400-32147	NEEDLE_BAR_CONNECTION_ASM.	ハリボウダキクミ	1
56	*		400-59036	RELEASE_PIN_COVER	リリースピン蓋	(1)
57			226-83304	SPRING	リリースピンバネ	(1)
58			400-24473	RELEASE_PIN	リリースピン	(1)
59			226-83809	SPRING	ハリボウクラッチテコバネ	(2)
60			400-28679	NEEDLE_BAR_CONNECTION	ハリボウダキ	(1)
61			226-83403	NEEDLE BAR CONNECTION PIN	ハリボウダキピン	(1)
62			226-84104	SPRING	クラッチストッパーバネ	(2)
63			SS-6080340-SP	SCREW 1/8-44 L=2.9	ヒラネジ　１／８－４４　Ｌ＝２．９	(2)
64			226-84203	SPRING BRACKET	クラッチストッパーバネササエ	(1)
65			226-83908	CLUTCH STOPPER, LEFT	ハリボウクラッチストッパー（ヒダリ）	(1)
66			226-84005	CLUTCH STOPPER, RIGHT	ハリボウクラッチストッパー（ミギ）	(1)
67			400-24064	NEEDLE_BAR_CLUTCH	ハリボウクラッチ	(2)
68			B1705-850-000	STOPPER PIN	ストツパーピン	(2)
69			226-83601	CLUTCH LEVER	クラッチレバー	(2)
70			CQ-2520000-00	OIL WICK	ユシン	(0.03)
71			400-15144	NEEDLE BAR CONNECTION PIN	ハリボウダキピン	(1)
72			SS-7060310-SP	SCREW 3/32-56 L=3	マルヒラネジ　３／３２－５６　Ｌ＝３	(1)
73			400-23568	BUSHING	ヨウドウマエメタル	1
74			400-23569	BUSHING	ヨウドウウシロメタル	1
75			400-33669	ASSY_REAR_ARM	ハリボウヨウドウコウブウテクミ	1
76			SM-6062502-TP	SCREW M6 L=25	ロツカクアナボルト　Ｍ６　Ｌ＝２５	(1)
77			226-85705	OIL GUARD RUBBER	ユボウゴム（カタバリツキ）	1
78			400-26482	SHOULDER_SCREW	ダンネジ	2
79			400-32124	DRIVING_ROD_ASM.	ハリボウヨウドウロッドクミ	1
80			400-28853	ASSY_DRIVING_ARM	ハリボウヨウドウクリウテクミ	1
81			SM-6051600-SP	SCREW M5 L=16	ヒラネジ　Ｍ５　Ｌ＝１６	(1)
82		#03	400-28200	NEEDLE_BAR_CRANK_ROD	ハリボウクランクロッド	1
83	☆	#01	MDP-500B1400	NEEDLE DPX5 #14	ハリ　ＤＰＸ５　＃１４	2
84	☆	#01	MDP-500B2100	NEEDLE DPX5 #21	ハリ　ＤＰＸ５　＃２１	2
85		#04	400-30027	NEEDLE_BAR_CRANK_ROD	ハリボウクランクロッド	1
86			400-28668	RING_A	リング	4
87			226-82504	SPRING BEARING	バネウケ	2
88		* #05	B1402-528-FAL-A	NEEDLE CLAMP ASM. 1/4	ハリドメ　ヒダリ　１／４　クミ	1
89			SS-8080660-TP	SCREW 1/8-44 L=5.5	トメネジ　１／８－４４　Ｌ＝５．５	(2)
90		* #05	B1402-528-FAR-A	NEEDLE CLAMP ASM. 1/4	ハリドメ　ミギ　１／４　クミ	1
91			SS-8080660-TP	SCREW 1/8-44 L=5.5	トメネジ　１／８－４４　Ｌ＝５．５	(2)

NOTE(注記)

#01...SELECTIVE PARTS
選択部品

#02...EXCHANGING GAUGE PARTS (SEE P.40,41,44,45)
交換ゲージ部品（４０、４１、４４、４５ページをご参照下さい。）

#03...FOR LH-3568,LH-3568-7
ＬＨ－３５６８、ＬＨ－３５６８－７用

#04...FOR LH-3588,LH-3588-7
ＬＨ－３５８８、ＬＨ－３５８８－７用

#05...TYPE G
Ｇ仕様

From the library of: Superior Sewing Machine & Supply LLC

5. TENSION POST COMPONENTS (1)(FOR LH-3528,3528-7,3578,3578-7)

糸調子関係（1）(LH－3528，3528－7，3578，3578－7用)

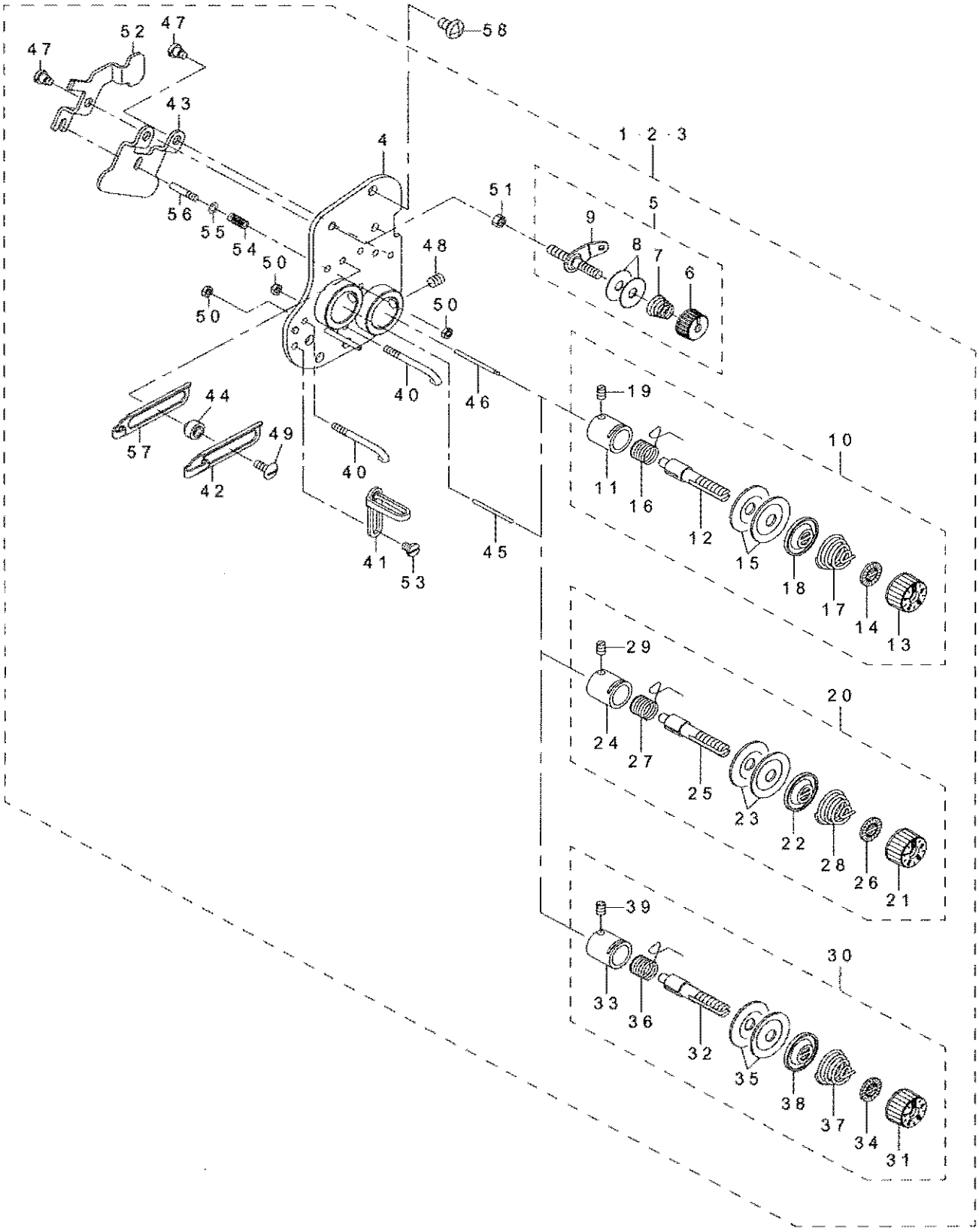

From the library of: Superior Sewing Machine & Supply LLC

REF.NO		NOTE	PART NO	DESCRIPTION	品　名	Qty
1		#01	400-32707	COMP_THREAD_TENSION_28S	イトチョウシクミ２８Ｓ	1
2		#02	400-32708	COMP_THREAD_TENSION_28G	イトチョウシクミ２８Ｇ	1
3		#03	400-32709	COMP_THREAD_TENSION_28A	イトチョウシクミ２８Ａ	1
4			400-28250	ASSY_TENSION_BASE_PLATE	イトチョウシイタクミ	(1)
5			400-52366	ASSY_THREAD_TENSION	ダイイチイトチョウシ（クミ）	(2)
6			110-72402	THREAD TENSION NUT	ダイ　１　イトチョウシ　ナット	(1)
7			229-45505	THREAD TENSION SPRING	ダイイチイトチヨウシバネ	(1)
8			B3214-047-000	BOBBIN WINDER TENSION DISC	イトチヨーシ　サラ	(2)
9			225-29473	BOBBIN THREAD TENSION ROD ASM.	イトマキイトチヨウシボウ（ケツゴウ）	(1)
10		#01	400-56698	THREAD TENSION ASM.	イトチヨウシクミ	(1)
11			229-45307	THREAD TENSION POST BASE	イトチヨウシボウダイ	(1)
12		*	229-21209	THREAD TENSION POST	イトチヨウシボウ	(1)
13			236-26005	THREAD TENSION NUT	イトチョウシナット	(1)
14			229-21407	ROTATION STOPPER	イトチヨウシザラカイテンドメ	(1)
15			229-21506	THREAD TENSION DISK	イトチヨウシザラ	(2)
16	☆		229-21605	THREAD TAKE-UP SPRING	イトトリバネ	(1)
17		*	B3129-012-A00	TENSION SPRING	イトチヨーシバネ　A	(1)
18			229-21803	DISK STOPPER	イトチヨウシザラオサエ	(1)
19			SS-8090670-SP	SCREW 9/64-40 L= 5.5	トメネジ　９／６４－４０　Ｌ＝５．５	(1)
20		#02	400-25161	ASSY_THREAD_TENSION_G	イトチョウシクミ Ｇ	(1)
21			236-26005	THREAD TENSION NUT	イトチョウシナット	(1)
22			229-21803	DISK STOPPER	イトチヨウシザラオサエ	(1)
23			229-21506	THREAD TENSION DISK	イトチヨウシザラ	(2)
24			229-45307	THREAD TENSION POST BASE	イトチヨウシボウダイ	(1)
25			400-25162	THREAD_TENSION_POST	イトチョウシボウ	(1)
26			229-21407	ROTATION STOPPER	イトチヨウシザラカイテンドメ	(1)
27	☆		229-21605	THREAD TAKE-UP SPRING	イトトリバネ	(1)
28			229-62005	THREAD TENSION SPRING	イトチョウシバネ	(1)
29			SS-8090670-SP	SCREW 9/64-40 L= 5.5	トメネジ　９／６４－４０　Ｌ＝５．５	(1)
30		#03	236-27458	THREAD TENSION ASM. ,F	イトトウシ（クミ）Ｆ	(1)
31			236-26005	THREAD TENSION NUT	イトチョウシナット	(1)
32			B3115-552-000	TENSION POST	イトチヨーシ　ボー	(1)
33			B3111-126-000	TENSION POST SOCKET	イトチヨーシ　ボーダイ	(1)
34			B3120-125-000	ROTATING STOPPER	イトチヨーシサラ　カイテンドメ	(1)
35			B3126-012-000	THREAD TENSION DISK	イトチヨーシサラ	(2)
36	☆		D3128-555-D00	TAKE-UP SPRING	イトトリバネ	(1)
37			D3129-555-D00	THREAD TENSION SPRING	イトチヨウシバネ	(1)
38			B3132-552-000	THREAD TENSION DISK PRESSER	イトチヨーシ　サラオサエ	(1)
39			SS-8090670-SP	SCREW 9/64-40 L= 5.5	トメネジ　９／６４－４０　Ｌ＝５．５	(1)
40			B1118-512-000-A	THREAD GUIDE A	テンビン　イトアンナイ　A	(2)
41			400-60693	THREAD_GUIDE_UPPER_A	イトアンナイ（ウエ）Ａ	(1)
42			400-60840	THREAD_TAKE_UP_GUIDE_B	テンビンイトアンナイ Ｂ	(1)
43			400-34660	DISK_RELEASE_PLATE	サラユルメイタ	(1)
44			232-03300	THREAD GUIDE COLLAR	イトアンナイカラー	(2)
45			B3118-552-F00	TENSION RELEASING PIN	イトユルメ　ピン　Ｆ	(1)
46			B3118-552-I00	TENSION RELEASING PIN I	イトユルメピン Ｉ	(1)
47			SD-0470316-TP	SHOULDER SCREW D=4.7 H=3.1	ダンネジ　Ｄ＝４．７　Ｈ＝３．１	(3)
48			SM-8050612-TP	SCREW M5X6	トメネジ　Ｍ５Ｘ０．８　Ｌ＝６	(2)
49			SS-5091020-SP	SCREW 9/64-40 L= 9.5	トラスネジ　９／６４－４０　Ｌ＝９．５	(2)
50			NS-6080210-SP	NUT 1/8-44	ロツカクナツト　１／８－４４	(3)
51			NS-6110310-SP	NUT 11/64-40	ロツカクナツト　１１／６４－４０	(2)
52			400-34840	RELEASE_LEVER	サラユルメイタ	(1)
53			SS-6090520-SP	SCREW 9/64-40 L= 5.0	ヒラネジ　９／６４－４０　Ｌ＝５	(1)
54			400-09222	PRESSER PLATE ADJUSTING SPRING	オシイタチョウセツバネ	(1)
55			WP-0350516-SD	WASHER 3.5X6X0.5	ヒラザガネ　３．５Ｘ６Ｘ０．５	(1)
56			400-15699	SPRING_GUIDE	スプリングガイド	(1)
57			400-60689	THREAD_TAKE_UP_GUIDE	テンビンイトアンナイ	(1)
58			SM-4050855-SP	SCREW	ナベネジ　Ｍ５　Ｌ＝８	2
			NOTE(注記)	#01....TYPE S,F #02....TYPE G #03....TYPE A	Ｓ，Ｆ仕様 Ｇ仕様 Ａ仕様	

From the library of: Superior Sewing Machine & Supply LLC

6. TENSION POST COMPONENTS (2)(FOR LH-3568,3568-7,3588,3588-7)

糸調子関係（2）(LH－3568，3568－7，3588，3588－7用)

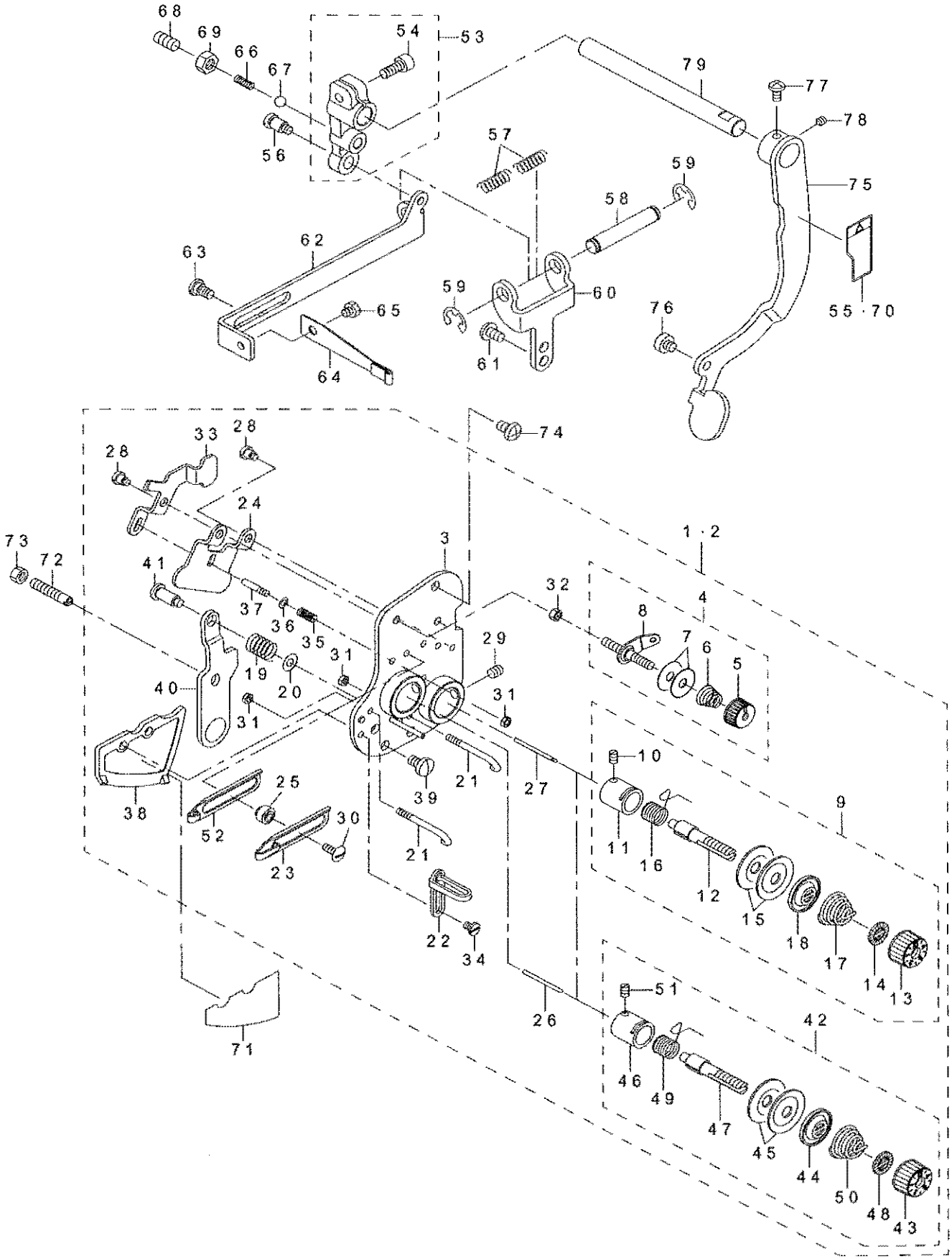

From the library of: Superior Sewing Machine & Supply LLC

REF.NO		NOTE	PART NO	DESCRIPTION	品　名	Qty
1		#01	400-32710	COMP_THREAD_TENSION_68S	イトチョウシクミ６８Ｓ	1
2		#02	400-32711	COMP_THREAD_TENSION_68G	イトチョウシクミ６８Ｇ	1
3			400-28250	ASSY_TENSION_BASE_PLATE	イトチョウシイタクミ	(1)
4			400-52366	ASSY_THREAD_TENSION	ダイイチイトチョウシ（クミ）	(2)
5			110-72402	THREAD TENSION NUT	ダイ　１　イトチョウシ　ナット	(1)
6			229-45505	THREAD TENSION SPRING	ダイイチイトチヨウシバネ	(1)
7			B3214-047-000	BOBBIN WINDER TENSION DISC	イトチヨーシ　サラ	(2)
8			225-29473	BOBBIN THREAD TENSION ROD ASM.	イトマキイトチヨウシボウ（ケツゴウ）	(1)
9		#01	400-56698	THREAD TENSION ASM.	イトチヨウシクミ	(2)
10			SS-8090670-SP	SCREW 9/64-40 L= 5.5	トメネジ　９／６４－４０　Ｌ＝５．５	(1)
11			229-45307	THREAD TENSION POST BASE	イトチヨウシボウダイ	(1)
12			229-21209	THREAD TENSION POST	イトチヨウシボウ	(1)
13			236-26005	THREAD TENSION NUT	イトチョウシナット	(1)
14			229-21407	ROTATION STOPPER	イトチヨウシザラカイテンドメ	(1)
15			229-21506	THREAD TENSION DISK	イトチヨウシザラ	(2)
16	☆		229-21605	THREAD TAKE-UP SPRING	イトトリバネ	(1)
17		#01	B3129-012-A00	TENSION SPRING	イトチヨーシバネ　Ａ	(1)
18			229-21803	DISK STOPPER	イトチヨウシザラオサエ	(1)
19			B1449-526-000	REPOSITIONING LEVER SPRING	ヘンカン　コテーレバー　バネ	(1)
20			WP-0450801-SP	WASHER	ヒラザガネ	(1)
21			BT118-512-000-A	THREAD GUIDE A	テンビン　イトアンナイ　Ａ	(2)
22			400-60693	THREAD_GUIDE_UPPER_A	イトアンナイ（ウエ）Ａ	(1)
23			400-60840	THREAD_TAKE_UP_GUIDE_B	テンビンイトアンナイＢ	(1)
24			400-34660	DISK_RELEASE_PLATE	サラユルメイタ	(1)
25			232-03300	THREAD GUIDE COLLAR	イトアンナイカラー	(2)
26			B3118-552-F00	TENSION RELEASING PIN	イトユルメ　ピン　Ｆ	(1)
27			B3118-552-I00	TENSION RELEASING PIN I	イトユルメピン　Ｉ	(1)
28			SD-0470316-TP	SHOULDER SCREW D=4.7 H=3.1	ダンネジ　Ｄ＝４．７　Ｈ＝３．１	(3)
29			SM-8050612-TP	SCREW M5X6	トメネジ　Ｍ５Ｘ０．８　Ｌ＝６	(2)
30			SS-6091020-SP	SCREW 9/64-40 L= 9.5	トラスネジ　９／６４－４０　Ｌ＝９．５	(2)
31			NS-6080210-SP	NUT 1/8-44	ロツカクナット　１／８－４４	(3)
32			NS-6110310-SP	NUT 11/64-40	ロツカクナット　１１／６４－４０	(2)
33			400-34840	RELEASE_LEVER	サラユルメイタ	(1)
34			SS-6090520-SP	SCREW 9/64-40 L= 5.0	ヒラネジ　９／６４－４０　Ｌ＝５	(1)
35			400-09222	PRESSER PLATE ADJUSTING SPRING	オシイタチョウセツバネ	(1)
36			WP-0350516-SD	WASHER 3.5X6X0.5	ヒラザガネ　３．５Ｘ６Ｘ０．５	(1)
37			400-15699	SPRING_GUIDE	スプリングガイド	(1)
38			400-28258	REPOSITIONING_LEVER_BASE	ヘンカンレバーベースイタ	(1)
39			SM-7050850-TP	SCREW M5 L=8	マルヒラコネジ　Ｍ５　Ｌ＝８	(2)
40			400-28262	REPOSITIONING_RELEASE_LEVER	ヘンカンカイジョレバー	(1)
41			SD-0601171-SP	HINGE SCREW D= 6 H=11.7	ダンネジ　Ｄ＝６　Ｈ＝１１．７	(1)
42		#02	400-25161	ASSY_THREAD_TENSION_G	イトチョウシクミＧ	(1)
43			236-26005	THREAD TENSION NUT	イトチョウシナット	(1)
44			229-21803	DISK STOPPER	イトチヨウシザラオサエ	(1)
45			229-21506	THREAD TENSION DISK	イトチヨウシザラ	(2)
46			229-45307	THREAD TENSION POST BASE	イトチヨウシボウダイ	(1)
47			400-25162	THREAD_TENSION_POST	イトチョウシボウ	(1)
48			229-21407	ROTATION STOPPER	イトチヨウシザラカイテンドメ	(1)
49	☆		229-21605	THREAD TAKE-UP SPRING	イトトリバネ	(1)
50			229-62005	THREAD TENSION SPRING	イトチョウシバネ	(1)
51			SS-8090670-SP	SCREW 9/64-40 L= 5.5	トメネジ　９／６４－４０　Ｌ＝５．５	(1)
52			400-60689	THREAD_TAKE_UP_GUIDE	テンビンイトアンナイ	(1)
53			400-32327	ASSY_REPOSITIONING_ARM	コウカンウデ（クミ）	1
54			SM-6051202-TP	SCREW M5X0.8 L=12	ロツカクアナボルト　Ｍ５Ｘ０．８　Ｌ＝１２	(1)
55		#04	CM-3004009-02	LABEL_04	カタハリ　チュウイ　シール（ワエイ）	1
56			SD-0640752-TP	HINGE SCREW D= 6.35 H= 7.5	ダンネジ　Ｄ＝６．３５　Ｈ＝７．５	1
57			226-87503	SPRING	ヘンカンバネ	2
58			226-87701	SPRING SHAFT	ヘンカンバネジク	1
59			RE-0700000-K0	E-RING 7	Ｅガタトメワ　７	2
60			226-87602	SPRING BASE	ヘンカンバネドダイ	1
61			SM-4050855-SP	SCREW	ナベネジ　Ｍ５　Ｌ＝８	2
62			226-87107	REPOSITIONING PLATE	ヘンカンバン	1
63			SD-0640247-TP	SHOULDER SCREW D=6.35 H=2.4	ダンネジ　Ｄ＝６．３５　Ｈ＝２．４	2
64			226-87008	LEAF SPRING	スベリコノガシバネ	1
65			SS-9110460-CP	SCREW 11/64-40 L=4	ロツカクボルト　１１／６４－４０　Ｌ＝４	1
66			400-28843	ADJUSTING_SPRING	チョウセツネジ	1
67			226-15702	OIL ADJUSTING BALL	カマユリョウチョウセツボール	1
68			SM-8061212-TP	SCREW M6X12	トメネジ　Ｍ６　Ｌ＝１２	1
69			NM-6060001-CP	NUT M6	ロッカクナット　Ｍ６	1
70		#03	CM-3004009-01	LABEL_04_C	カタハリ　チュウイ　シール（エイチュウ）	1
71			400-35441	LABEL	カタハリキリカエドタイシール	1
72			400-28843	LEVER_PIN_SCREW	ヘンカンレバーピンネジ	1
73			NM-6050001-SP	NUT M5	ロツカクナット　Ｍ５Ｘ０．８　１シユ	1
74			SM-4050855-SP	SCREW	ナベネジ　Ｍ５　Ｌ＝８	2
75			400-28259	ASSY_REPOSITIONING_LEVER	ヘンカンレバークミ	1
76			SM-6050450-TP	SCREW M5 L=4	ヒラコネジ　Ｍ５　Ｌ＝４	1
77			SM-4040855-SP	SCREW	ナベネジ	1
78			SM-8040412-TP	SET SCREW M4 L=4	トメネジ	1
79			400-28844	REPOSITIONING_LEVER_SHAFT	ヘンカンレバージク	1
			NOTE(注記)	#01...TYPE S #02...TYPE G #03...FOR CHINA #04...EXCEPT CHINA	S 仕様 G 仕様 中国用 中国を除く	

From the library of: Superior Sewing Machine & Supply LLC

7. HOOK & HOOK DRIVING SHAFT COMPONENTS (1)(FOR LH-3528,3528-7,3568,3568-7)

釜・下軸関係（1）(LH－3528，3528－7，3568，3568－7用)

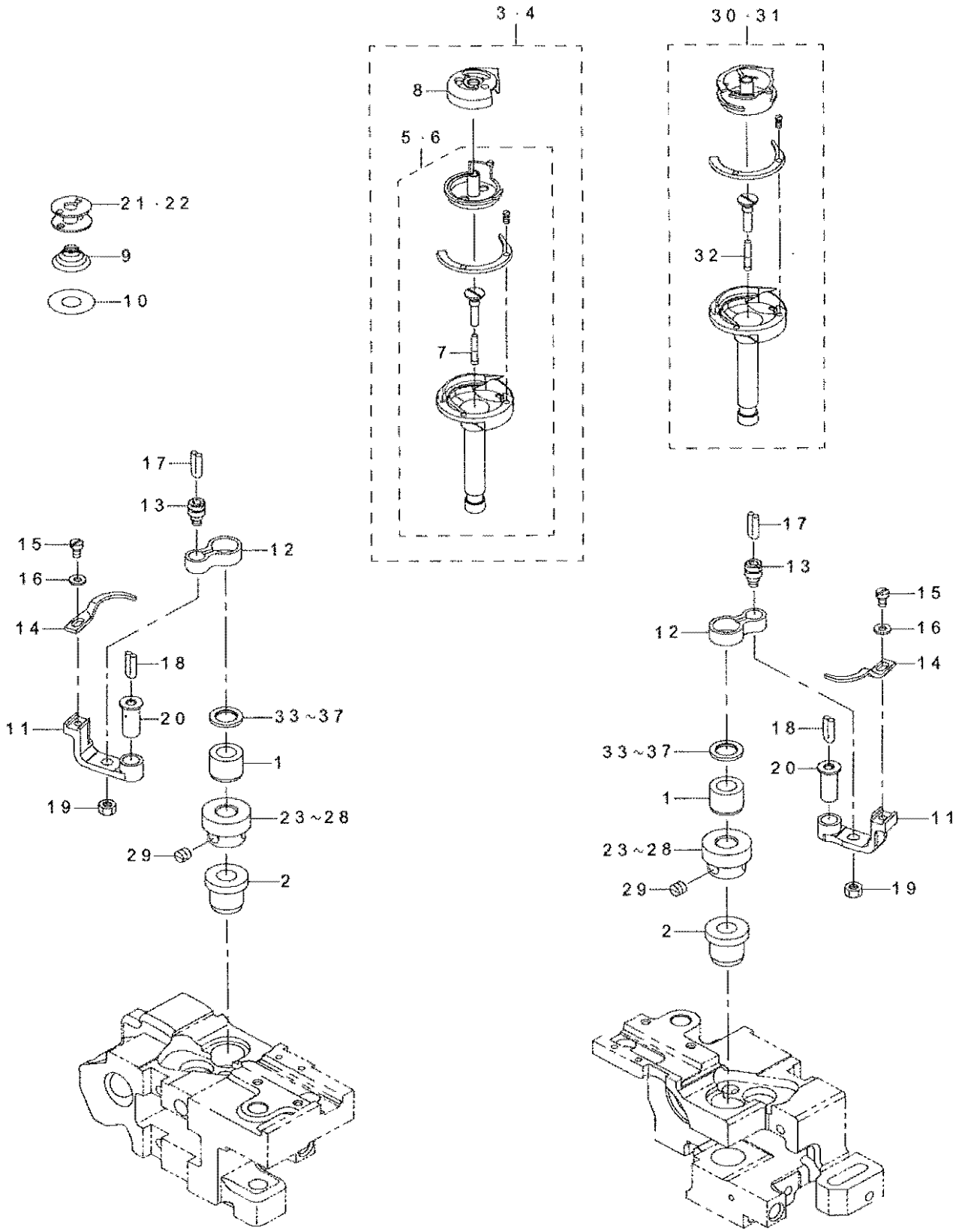

From the library of: Superior Sewing Machine & Supply LLC

REF.NO		NOTE	PART NO	DESCRIPTION	品　名	Qty
1			400-42121	HOOK_UPPER_BUSH	カマジクウワメタル	2
2			400-28491	HOOK_LOWER_BUSH	カマジクシタメタル	2
3	☆	#02	400-36684	ASSY-CAP_HOOK	カタハリカマ（クミ）	2
4	☆	#03	400-36685	ASSY-CAP_HOOK_TRIM	イトキリカタハリカマ（クミ）	2
5		#02	400-59784	HOOK EXCEPT CAP	キャップナシカタハリカマ	(1)
6		#03	400-59785	HOOK TRIM EXCEPT CAP	キャップナシカタハリカマイトキリ	(1)
7			110-15906	OIL WICK	シモジクマエトメネジユシン	(1)
8		#08	226-68154	BOBBIN CASE ASM.	ボビンケース（カタハリヨウ）クミ	(1)
9		#07	101-11508	SPRING	クーテンボーシバネ	2
10		#07	226-53802	SHEET	クウテンボウシシート	2
11			B1822-051-000	OPENING LEVER CRANK	ナカガマ　アンナイウデ	2
12			B1820-563-000	BOBBIN CASE OPENING LEVER LINK	ナカガマアンナイリンク	2
13			B1821-051-000	CRANK SCREW STUD	ナカガマ　アンナイ　クランクピン	2
14			226-13509	BOBBIN CASE OPENING LEVER	ナカガマアンナイ（コガマ）	2
15			SS-6090810-TP	SCREW 9/64-40 L=7.5	ヒラネジ　９／６４－４０　Ｌ＝７．５	2
16			WP-0371016-SD	WASHER 3.7X8X1	ヒラザガネ　３．７Ｘ８Ｘ１	2
17			CQ-2020000-00	OIL WICK	ユシン	0.3
18			CQ-2020000-00	OIL WICK	ユシン	0.3
19			NS-6110420-SP	NUT 11/64-40	ロツカクナツト　１１／６４－４０	2
20			B1823-051-000	OPENING LEVER CRANK PIN	ナカガマ　アンナイウデ　ジク	2
21	☆	#06	B9117-051-000	BOBBIN	ボビン	2
22	☆	#07	102-10805	HARD ALUMITE BOBBIN	コウシツアルマイト　ボビン	2
23	☆	#01	400-40549	HOOK_SHAFT_GEAR-E	カマジクネジハグルマ E	2
24	☆	#01	400-40550	HOOK_SHAFT_GEAR-F	カマジクネジハグルマ F	2
25		#01	400-28560	HOOK_SHAFT_GEAR-A	カマジクネジハグルマ A	2
26		#01	400-28561	HOOK_SHAFT_GEAR-B	カマジクネジハグルマ B	2
27		#01	400-28562	HOOK_SHAFT_GEAR-C	カマジクネジハグルマ C	2
28		#01	400-28563	HOOK_SHAFT_GEAR-D	カマジクネジハグルマ D	2
29			SM-8060550-TP	SCREW M6 L=4.5	トメネジ　Ｍ６　Ｌ＝４．５	6
30		#04	400-36682	ASSY-RATCH_HOOK	ラッチカマ（クミ）	2
31		#05	400-36683	ASSY-RATCH_HOOK_TRIM	イトキリラッチカマ（クミ）	2
32	☆		110-15906	OIL WICK	シモジクマエトメネジユシン	(1)
33		#01	226-14002	THRUST WASHER, A	カマジクジョウメタルスペーサ　A	2
34		#01	226-14101	THRUST WASHER, B	カマジクジョウメタルスペーサ　B	2
35		#01	226-14200	SPACER, C	カマジクジョウメタルスペーサ　C	2
36		#01	101-12605	THRUST WASHER 1.7	カマジクウワメタル　スラストイタ　１．７	2
37		#01	101-12704	THRUST WASHER 1.8	カマジクウワメタル　スラストイタ　１．８	2

NOTE(注記)

#01....SELECTIVE PARTS　選択部品
#02....FOR LH-3568　ＬＨ－３５６８用
#03....FOR LH-3568-7　ＬＨ－３５６８－７用
#04....FOR LH-3528　ＬＨ－３５２８用
#05....FOR LH-3528-7　ＬＨ－３５２８－７用
#06....FOR LH-3528,LH-3568　ＬＨ－３５２８，ＬＨ－３５６８用
#07....FOR LH-3528-7,LH-3568-7　ＬＨ－３５２８－７，ＬＨ－３５６８－７用
#08....FOR LH-3568,LH-3568-7　ＬＨ－３５６８，ＬＨ－３５６８－７用

From the library of: Superior Sewing Machine & Supply LLC

8. HOOK & HOOK DRIVING SHAFT COMPONENTS (2)(FOR LH-3578,3578-7,3588,3588-7)

釜・下軸関係（2）(LH－3578，3578－7，3588，3588－7用)

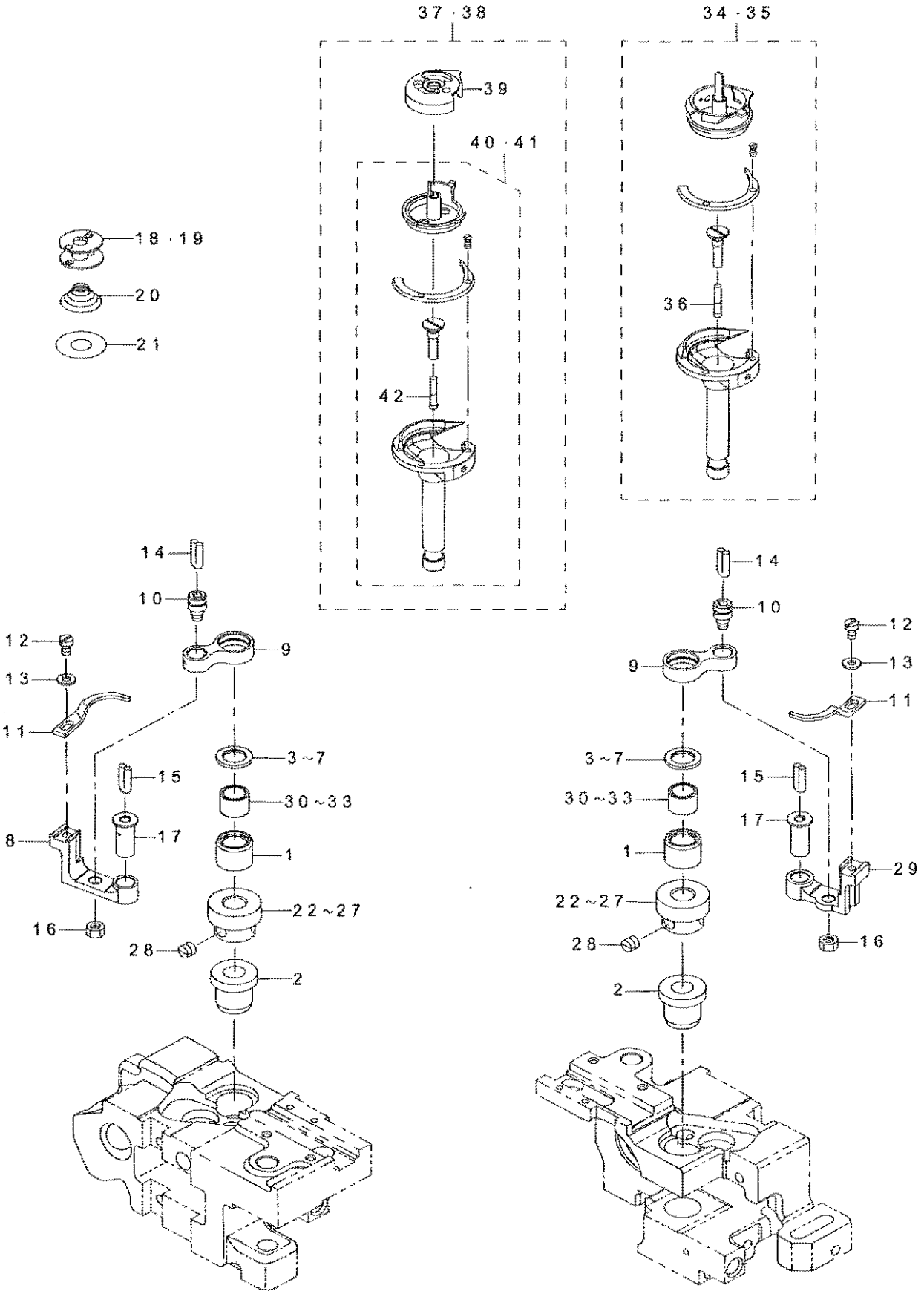

From the library of: Superior Sewing Machine & Supply LLC

REF.NO		NOTE	PART NO	DESCRIPTION	品　名	Qty
1			400-50003	HOOK_SHAFT_BUSH_A	カマジクウワメタル A	2
2			400-28491	HOOK_LOWER_BUSH	カマジクシタメタル	2
3		#01	101-11201	THRUST WASHER, F	カマジクウワメタル　スラストイタ　1．4	2
4		#01	101-09809	THRUST WASHER, B	カマジクウワメタル　スラストイタ　B	2
5		#01	101-12506	THRUST WASHER 1.6	カマジクウワメタル　スラストイタ　1．6	2
6		#01	101-11003	THRUST WASHER 1.2	カマジクウワメタル　スラストイタ　1．2	2
7		#01	101-11102	THRUST WASHER 1.3	カマジクウワメタル　スラストイタ　1．3	2
8			228-13109	OPENING LEVER CRANK	ナカガマアンナイウデ（オオガマ）	1
9			228-13000	BOBBIN CASE OPENING LEVER LINK	ナカガマアンナイリンク（オオガマ）	2
10			B1821-051-000	CRANK SCREW STUD	ナカガマ　アンナイ　クランクピン	2
11			400-57361	OPENING_LEVER	ナカガマアンナイ	2
12			SS-6090810-TP	SCREW 9/64-40 L=7.5	ヒラネジ　9／64－40　L＝7．5	2
13			WP-0371016-SD	WASHER 3.7X8X1	ヒラザガネ　3．7X8X1	2
14			CQ-2020000-00	OIL WICK	ユシン	0.3
15			CQ-2020000-00	OIL WICK	ユシン	0.3
16			NS-6110420-SP	NUT 11/64-40	ロツカクナツト　11／64－40	2
17			B1823-051-000	OPENING LEVER CRANK PIN	ナカガマ　アンナイウデ　ジク	2
18	☆	#02	B9117-563-000	BOBBIN	ボビン	2
19	☆	#03	102-31603	BOBBIN	ボビン	2
20	☆	#03	400-55358	SPRING_L	クウテンボウシバネ_L	2
21	☆	#03	228-19809	SHEET	クウテンボウシシート（オオガマ）	2
22		#01	400-28560	HOOK_SHAFT_GEAR-A	カマジクネジハグルマ A	2
23		#01	400-28561	HOOK_SHAFT_GEAR-B	カマジクネジハグルマ B	2
24		#01	400-28562	HOOK_SHAFT_GEAR-C	カマジクネジハグルマ C	2
25		#01	400-28563	HOOK_SHAFT_GEAR-D	カマジクネジハグルマ D	2
26		#01	400-40549	HOOK_SHAFT_GEAR-E	カマジクネジハグルマ E	2
27		#01	400-40550	HOOK_SHAFT_GEAR-F	カマジクネジハグルマ F	2
28			SM-8060550-TP	SCREW M6 L=4.5	トメネジ　M6　L＝4．5	6
29			400-53371	INNERHOOK_GUIDE_ARM_R	ナカガマアンナイウデ（オオガマ）ミギ	1
30		#01	SB-3095301-0A	NEEDLE BEARING 9.525X9.52	ニードルベアリング　9．525X9．52	2
31		#01	SB-3095301-0B	NEEDEL BEARING	ニドルベアリング　9．525X9．52	2
32		#01	SB-3095301-0C	NEEDLE BEARING 9.525X9.52	ニドルベアリング　9．525X9．52	2
33		#01	SB-3095301-0D	BEARING	ニドルベアリング　9．525X9．52	2
34	☆	#04	400-43333	ASSY_RATCH_LARGEHOOK	ラッチオオガマ（クミ）	1
35	☆	#05	400-43334	ASSY_RATCH_LARGEHOOK(T)	イトキリラッチオオガマ（クミ）	1
36			114-04704	OIL WICK	シモジクマエトメネジユシン	(1)
37	☆	#06	400-43335	ASSY_LARGEHOOK	カタハリオオガマ（クミ）	1
38	☆	#07	400-43336	ASSY_LARGEHOOK(T)	カタハリイトキリオオガマ（クミ）	1
39		#08	228-27257	BOBBIN CASE ASM.	ボビンケース（カタハリツキ）クミ	(1)
40		#06	400-59786	LARGE HOOK EXCEPT CAP	キャップナシカタハリオオカマ	(1)
41		#07	400-59787	LARGE HOOK TRIM EXCEPT CAP	キャップナシカタハリオオカマイトキリ	(1)
42			114-04704	OIL WICK	シモジクマエトメネジユシン	(1)

NOTE(注記)

#01....SELECTIVE PARTS　選択部品
#02....FOR LH-3578,LH-3588　LH－3578，LH－3588用
#03....FOR LH-3578-7,LH-3588-7　LH－3578－7，LH－3588－7用
#04....FOR LH-3578　LH－3578用
#05....FOR LH-3578-7　LH－3578－7用
#06....FOR LH-3588　LH－3588用
#07....FOR LH-3588-7　LH－3588－7用
#08....FOR LH-3588,LH-3588-7　LH－3588，LH－3588－7用

From the library of: Superior Sewing Machine & Supply LLC

9. HOOK & HOOK DRIVING SHAFT COMPONENTS (3)

釜・下軸関係（3）

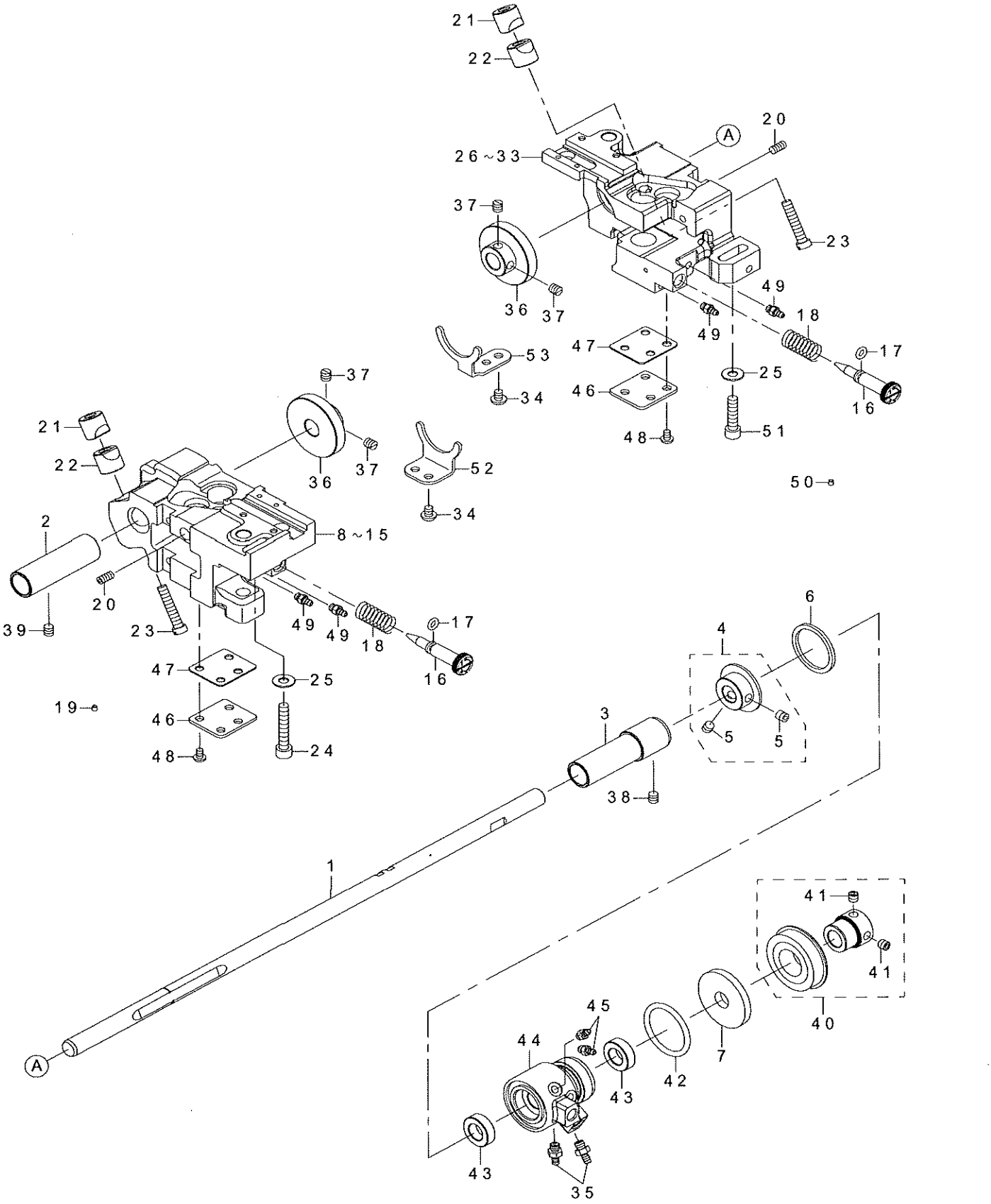

From the library of: Superior Sewing Machine & Supply LLC

REF.NO	NOTE	PART NO	DESCRIPTION	品　名	Qty
1		400-28271	LOWER_SHAFT	シモジク	1
2		400-28851	LOWER_SHAFT_BUSH-F	シモジクマエメタル	1
3		400-30915	LOWER_SHAFT_BUSH-M	シモジクナカメタル	1
4		400-31351	ASSY-LOWER_SHAFT_COLLAR	シモジクスラストカラー（クミ）	1
5		SM-8060612-TP	SCREW M6 L=6	トメネジ　M６　L＝６	(2)
6		400-13061	THRUST_WASHER	スラストザガネ	1
7		236-18804	OIL SEAL	ジョウゲオクリジクウシロオイルシール	1
8	#01	400-28485	HOOK_SHAFT_BASE-L	カマジクダイ（ヒダリ）	1
9	#02	400-28487	HOOK_SHAFT_BASE-L-TRIM	イトキリカマジクダイ（ヒダリ）	1
10	#03	400-34969	HOOK_SHAFT_BASE_L	カマジクダイ（ヒダリ）コガマ	1
11	#04	400-34971	HOOK_SHAFT_BASE_L-TRIM	イトキリカマジクダイ（ヒダリ）コガマ	1
12	#05	400-58117	L-HOOK_SHAFT_BASE-L	オオガマカマジクダイ（ヒダリ）	1
13	#06	400-58119	L-HOOK_SHAFT_BASE-L-TRIM	オオガマイトキリカマジクダイ（ヒダリ）	1
14	#07	400-43921	L-HOOK_SHAFT_BASE-L	オオカマカマジクダイ（ヒダリ）	1
15	#08	400-43923	L-HOOK_SHAFT_BASE-L-TRIM	オオカマイトキリカマジクダイ（ヒダリ）	1
16		400-42141	OIL_ADJUSTING_SCREW	オイルチョウセツネジ	2
17		RO-0442401-00	RUBBER RING	Ｏリング	2
18		400-29570	OIL_ADJUSTING_SPRING	ユリョウチョウセツバネ	2
19		TA-0290301-M0	PLUG	トメセン　Ｄ＝２．９Ｘ３．２　Ｌ＝３	6
20		SM-8051002-TP	SCREW M5 L=10	トメネジ	2
21		101-09908	SADDLE INSTALLING BLOCK, UPPER	カマジクダイトメ　ウエ	2
22		101-12407	SADDLE INSTALLING BLOCK, LOWER	カマジクダイトメ　シタ	2
23		SS-6153040-SP	SCREW 15/64-28 L=30	ヒラネジ　１５／６４－２８　Ｌ＝３０	2
24		SM-6063750-SP	SCREW M6 L=37	ヒラコネジ　Ｍ６　Ｌ＝３７	1
25		WP-0621046-SP	WASHER	ヒラザガネ	2
26	#01	400-28486	HOOK_SHAFT_BASE-R	カマジクダイ（ミギ）	1
27	#02	400-28488	HOOK_SHAFT_BASE-R-TRIM	イトキリカマジクダイ（ミギ）	1
28	#03	400-34970	HOOK_SHAFT_BASE_R	カマジクダイ（ミギ）コガマ	1
29	#04	400-34972	HOOK_SHAFT_BASE_R-TRIM	イトキリカマジクダイ（ミギ）コガマ	1
30	#05	400-58118	L-HOOK_SHAFT_BASE-R	オオガマカマジクダイ（ミギ）	1
31	#06	400-58120	L-HOOK_SHAFT_BASE-R-TRIM	オオガマイトキリカマジクダイ（ミギ）	1
32	#07	400-43922	L-HOOK_SHAFT_BASE-R	オオカマカマジクダイ（ミギ）	1
33	#08	400-43924	L-HOOK_SHAFT_BASE-R-TRIM	オオカマイトキリカマジクダイ（ミギ）	1
34		SM-4050655-SP	SCREW M5 L=6	ナベコネジ　Ｍ５　Ｌ＝６	4
35		SQ-2060451-MZ	CONNECTING SCREW	パイプレンケツネジ	2
36		400-28489	LOWER_SHAFT_GEAR	シモジクギヤ	2
37		SM-8060610-TP	SCREW	トメネジ　Ｍ６　Ｌ＝６	4
38		SM-8060612-TP	SCREW M6 L=6	トメネジ　Ｍ６　Ｌ＝６	1
39		SM-8060612-TP	SCREW M6 L=6	トメネジ　Ｍ６　Ｌ＝６	1
40		400-28656	ASSY-LOWER_SHAFT_BEARING	シモジクベアリング（クミ）	1
41		SM-8060612-TP	SCREW M6 L=6	トメネジ　Ｍ６　Ｌ＝６	(2)
42		RO-2573501-00	O-RING	Ｏリング	1
43		228-86507	OIL SEAL	オクリレバージクオイルシール	2
44		400-11947	LOWER_PLUNGER_BUSH	シモジクプランジャーメタル	1
45		SQ-2050453-MZ	CONNECTING SCREW	パイプレンケツネジ	2
46		400-22589	BOTTOM_COVER	カマジクダイフタ	2
47		400-22590	BOTTOM_COVER_GASKET	カマジクダイパッキン	2
48		SM-4050855-SP	SCREW	ナベネジ　Ｍ５　Ｌ＝８	8
49		SQ-2050453-MZ	CONNECTING SCREW	パイプレンケツネジ	4
50		TA-0290301-M0	PLUG	トメセン　Ｄ＝２．９Ｘ３．２　Ｌ＝３	6
51		SM-6062500-SP	SCREW M6 L=25	ヒラコネジ　Ｍ６　Ｌ＝２５	1
52		400-28495	GEAR_GUIDE-L	ギヤガイド（ヒダリ）	1
53		400-28496	GEAR_GUIDE-R	ギヤガイド（ミギ）	1

NOTE(注記)

#01...FOR LH-3528,LH-3568 (EXCEPT CHINA)　LH－3528、LH－3568用 (中国を除く)
#02...FOR LH-3528-7,LH-3568-7 (EXCEPT CHINA)　LH－3528－7、LH－3568－7用 (中国を除く)
#03...FOR LH-3528,LH-3568(CHINA)　LH－3528、LH－3568用 (中国)
#04...FOR LH-3528-7,LH-3568-7(CHINA)　LH－3528－7、LH－3568－7用 (中国)
#05...FOR LH-3578,LH-3588 (EXCEPT CHINA)　LH－3578、LH－3588用 (中国を除く)
#06...FOR LH-3578-7,LH-3588-7 (EXCEPT CHINA)　LH－3578－7、LH－3588－7用 (中国を除く)
#07...FOR LH-3578,LH-3588(CHINA)　LH－3578、LH－3588用 (中国)
#08...FOR LH-3578-7,LH-3588-7(CHINA)　LH－3578－7、LH－3588－7用 (中国)

From the library of: Superior Sewing Machine & Supply LLC

10. FEED MECHANISM COMPONENTS
送り関係

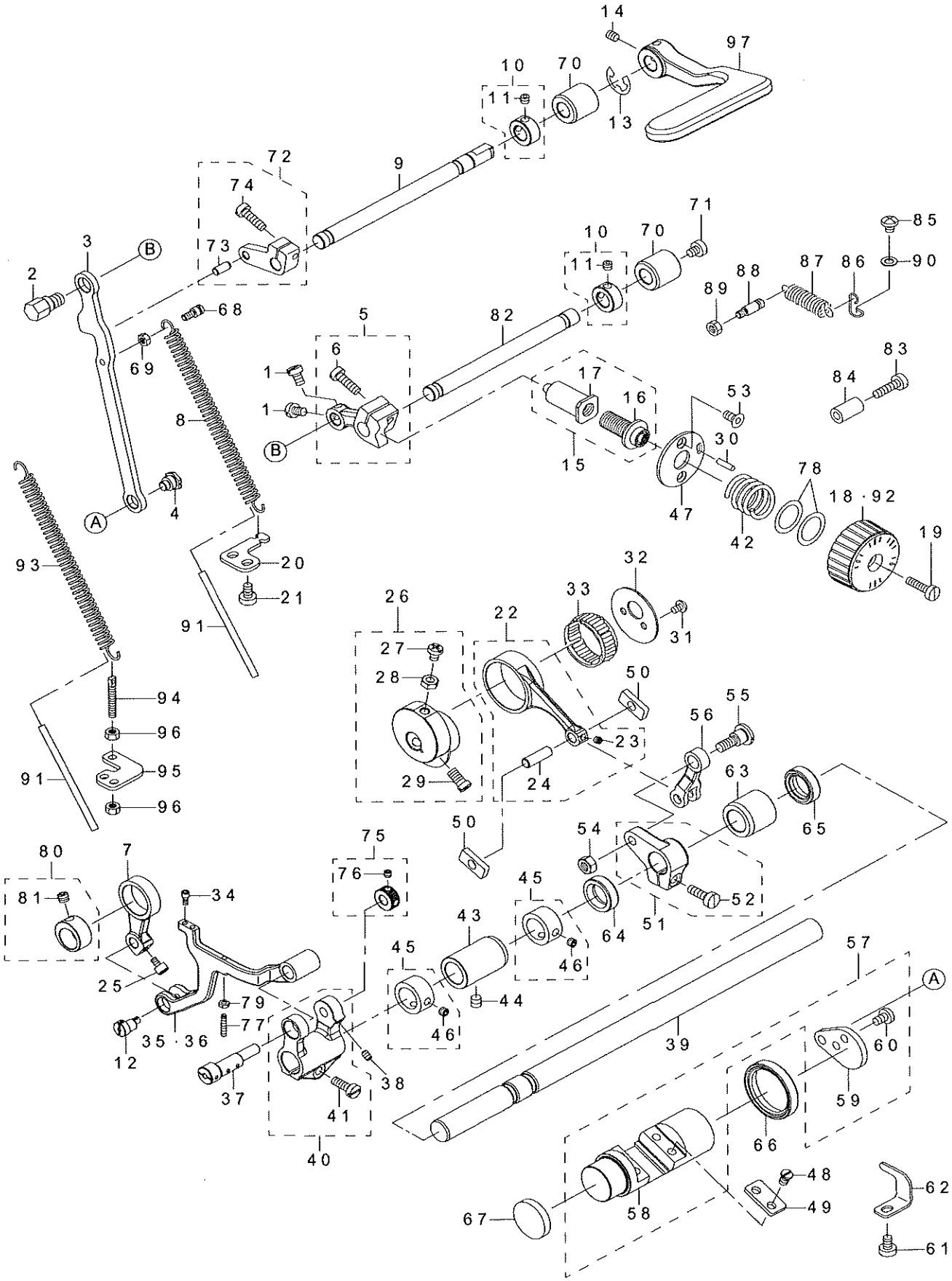

From the library of: Superior Sewing Machine & Supply LLC

REF.NO	NOTE	PART NO	DESCRIPTION	品　名	Qty
1		SM-6050800-SP	SCREW M5 L=8	ヒラネジ　M５　L＝８	2
2		400-28293	FEED_REGULATOR_ROD_PIN	オクリチョウセツロッドピン	1
3		400-28284	FEED_REGULATOR_ROD	オクリチョウセツロッド	1
4		SD-0900426-TP	SHOULDER SCREW D=9 H=4.2	ダンネジ　Ｄ＝９　Ｈ＝４．２	1
5		400-28854	ASSY_FEED_REGULATOR	オクリチョウセツダイクミ	1
6		SM-6051600-SP	SCREW M5 L=16	ヒラネジ　Ｍ５　Ｌ＝１６	(1)
7		400-11935	VERTICAL_FEED_LINK	ジョウゲオクリリンク	1
8	#01	226-10307	FEED REGULATOR SPRING	オクリチョウセツダイバネ	1
9		400-28286	REVERSE_FEED_SHAFT	ギャクオクリレバージク	1
10		400-32269	THRUST COLLAR	スラストカラー	1
11		SM-6050412-TP	SCREW M5 L=4	トメネジ　Ｍ５　Ｌ＝４	(2)
12		400-28673	VERTICAL_F_LINK_SHAFT_M	ジョウゲオクリリンクジク Ｍ	1
13	#02	RE-0900000-K0	E-RING 9	Ｅガタトメワ　９	1
14	#01	SM-80506A2-TP	SCREW M5 L=6	ロッカクアナツキトメネジ　Ｍ５　Ｌ＝６	1
15	*	400-62651	FEED ADJUSTING SHAFT ASM	送り調節軸組	1
16		235-35904	FEED ADJUSTING SCREW	オクリチョウセツネジ	(1)
17	*	400-55569	FEED_ADJUSTING_SHAFT	送り調節軸	(1)
18		400-36433	FEED_DIAL	オクリダイヤル	1
19		SS-6121860-SP	SCREW 3/16-28 L=18	ヒラネジ　３／１６－２８　Ｌ＝１８	1
20	#01	400-29079	SPRING_BRACKET	バネカケ	1
21		SM-6050800-SP	SCREW M5 L=8	ヒラネジ　Ｍ５　Ｌ＝８	2
22		400-32293	ASSY_FEED_ROCKER_ROD	スイヘイオクリロッドクミ	1
23		SM-8040412-TP	SET SCREW M4 L=4	トメネジ	(1)
24		B1653-470-000	PIN	カクゴマピン	(1)
25		SM-6750690-TP	SCREW M3.5 L=6	ロッカクアナボルト　Ｍ３．５　Ｌ＝６	1
26		400-31348	ASSY_FD_ECCENTRIC_CAM	スイヘイオクリカム（クミ）	1
27		SM-4051255-SP	SCREW M5 L=12	ナベネジ　Ｍ５　Ｌ＝１２	(1)
28		NM-6050001-SP	NUT M5	ロツカクナット　Ｍ５Ｘ０．８　１シユ	(1)
29		SM-6061150-TP	SCREW M6 L=11	ヒラコネジ　Ｍ６　Ｌ＝１１	(2)
30		PS-0300122-KH	SPRING PIN 3X12	スプリングピン　３Ｘ１２	1
31		SM-4040655-SP	SCREW M4 L=6	ナベコネジ　Ｍ４　Ｌ＝６	2
32		400-11906	FD_CAM_LID	スイヘイオクリカムフタ	1
33		B1636-581-B00	NEEDLE BEARING B	ニードル　ベアリング　Ｂ	1
34		SM-6030672-TP	SCREW M3 L=6	ロッカクアナボルト　Ｍ３　Ｌ＝６	2
35	#01	400-11946	FEED_BASE	オクリダイ（イトキリナシ）	1
36	#02	400-11934	FEED_BASE_TRIM	オクリダイ（イトキリ）	1
37		400-11932	FEED_BASE_SHAFT	オクリダイジク	1
38		SM-8040612-TP	SCREW M4 L=6	トメネジ　Ｍ４　Ｌ＝６	1
39		400-28279	FEED_ROCKER_SHAFT	スイヘイオクリジク	1
40		400-31349	ASSY_FEED_BASE_ARM	オクリダイウデ（クミ）	1
41		SM-6051400-SP	SCREW	ヒラネジ	(1)
42		235-34506	FEED DIAL SPRING	オクリダイヤルバネ	1
43		400-11939	FEED_SHAFT_BUSH_F	スイヘイオクリジクマエメタル	1
44		SM-8060612-TP	SCREW M6 L=6	トメネジ　Ｍ６　Ｌ＝６	1
45		400-32268	THRUST COLLAR	スラストカラー	2
46		SM-8050412-TP	SCREW M5 L=4	トメネジ　Ｍ５　Ｌ＝４	(2)
47		400-53172	FEED ADJUSTING BASE	オクリチョウセツダイ	1
48		SM-7050850-TP	SCREW M5 L=8	マルヒラコネジ　Ｍ５　Ｌ＝８	4
49		400-28277	FEED_ADJUSTING_PLATE	オクリチョウセツタイフタ	2
50		400-35704	FEED_ADJUSTING_BLOCK	オクリチョウセツタイカクコマ	2
51		400-28852	ASSY_FEED_ROCKER_ARM	スイヘイオクリウデクミ	1
52		SM-6051600-SP	SCREW M5 L=16	ヒラネジ　Ｍ５　Ｌ＝１６	(1)
53		SM-1051052-TN	SCREW M5 L=10	サラネジ　Ｍ５　Ｌ＝１０	2
54		NM-6060001-CP	NUT M6	ロッカクナット　Ｍ６	1
55		SD-0900706-TP	SHOULDER SCREW D=9 H=7	ダンネジ　Ｄ＝９　Ｈ＝７	1
56		400-36879	FEED_ROCKER_ARM_ROD	スイヘイオクリレンデツカン	1
57		400-28274	ASSY_FEED_ADJUSTING	オクリチョウセツタイクミ	1
58	*	400-67594	FEED_ADJUSTING	オクリチョウセツタイ	(1)
59		400-28276	FEED_ADJUSTING_ARM	オクリチョウセツタイウデ	(1)
60		SM-7050850-TP	SCREW M5 L=8	マルヒラコネジ　Ｍ５　Ｌ＝８	(2)
61		SM-6050800-SP	SCREW M5 L=8	ヒラネジ　Ｍ５　Ｌ＝８	1
62		400-28281	FEED_ADJUSTING_STOPPER	オクリチョウセツタイウケイタ	1
63		400-28280	FEED_SHAFT_BUSH_R	スイヘイオクリジクウシロメタル	1
64		400-13362	FEED_SHAFT_OIL_SEAL_A	スイヘイオクリジクオイルシール	1
65		400-25316	FEED_SHAFT_OIL_SEAL_B	オクリジクオイルシールＢ	1
66		400-28291	FEED_ADJUSTING_OIL_SEAL	チョウセツダイオイルシール	1
67		400-28294	FEED_ADJUSTING_CAP	オクリチョウセツダイキャップ	1
68		400-11926	SPRING_HOOK	バネカケ	1
69		NM-6040001-SP	NUT M4X0.7	ロツカクナット　Ｍ４Ｘ０．７　１シユ	1
70		400-28287	REVERSE_FEED_SHAFT_BUSH	ギャクオクリレバージクメタル	2
71		SM-6050650-TP	SCREW M5 L=6	ヒラコネジ　Ｍ５　Ｌ＝６	1
72		400-28855	ASSY_REVERSE_FEED_ARM	ギャクオクリレバーウデクミ	1
73		133-19405	MAIN FEED ROCKER PIN	ギャクオクリレバーウデピン	(1)
74		SM-6051600-SP	SCREW M5 L=16	ヒラネジ　Ｍ５　Ｌ＝１６	(1)
75		400-31350	ASSY_FEED_BASE_SAHFT_COLLAR	オクリダイジクスラストウケ（クミ）	1
76		SM-8040412-TP	SET SCREW M4 L=4	トメネジ	(2)
77		SM-8031612-TP	SET SCREW M3X16	トメネジ	1
78		WP-1751616-SD	WASHER 17.5X24X1.6	ヒラザガネ　１７．５Ｘ２４Ｘ１．６	2
79		NM-6030001-SN	NUT	ロツカクナット	1
80		400-33665	ASSY_VERTICAL_FEED_CAM	ジョウゲオクリカムクミ	1
81		SM-8060552-TP	SCREW M6 L=5	トメネジ	(1)
82		400-28285	FEED_REGULATOR_SHAFT	オクリチョウセツダイジク	1
83		SM-6051850-TP	SCREW M5 L=18	ヒラコネジ　Ｍ５　Ｌ＝１８	1
84		229-52501	BACK LEVER STOPPER	バックレバーストッパー	1
85		SM-4050655-SP	SCREW M5 L=6	ナベコネジ　Ｍ５　Ｌ＝６	1
86		226-56003	SPRING SUSPENSION	レバーバネカケ	1
87		400-40624	SPRING	オクリレバーモドシバネ	1
88		400-29257	SPRING_HOOK_B	バネカケ．Ｂ	1
89		NM-6050001-SP	NUT M5	ロツカクナット　Ｍ５Ｘ０．８　１シユ	1
90		WP-0520656-SA	WASHER 5.2X9.5X0.6	ヒラザガネ　５．２Ｘ９．５Ｘ０．６	1
91		BT-0500300-EA	OIL TUBE	ウレタンチューブ	0.59
92	#03	400-50584	FEED DIAL 4	オクリダイヤル4	1
93	#02	400-62517	FEED_ADJUSTING_SPRING	オクリチョウセツバネ	1
94	#02	B1649-151-000	TENSION SPRING ADJUSTING SCREW	ヒツパリバネ　チヨーセツネジ	1
95	#02	400-62489	SPRING_ADJUST_BRACKET	バネチョウセツブラケット	1
96	#02	NS-6110420-SP	NUT 11/64-40	ロツカクナット　１１／６４－４０	2
97		400-33995	REVERSE_FEED_LEVER	ギャクオクリレバー	1
		NOTE(注記)	#01...FOR LH-3528,LH-3568, LH-3578,LH-3588 #02...FOR LH-3528-7,LH-3568-7, LH-3578-7,LH-3588-7 #03...FOR LH-3528-08,LH-3528(TYPE F)	ＬＨ－３５２８，ＬＨ－３５６８，ＬＨ－３５７８，ＬＨ－３５８８用 ＬＨ－３５２８－７，ＬＨ－３５６８－７，ＬＨ－３５７８－７，ＬＨ－３５８８－７用 ＬＨ－３５２８－０８，ＬＨ－３５２８用（Ｆ仕様）	

From the library of: Superior Sewing Machine & Supply LLC

11. PRESSER BAR & TENSION RELEASE COMPONENTS
押さえ棒・糸ゆるめ関係

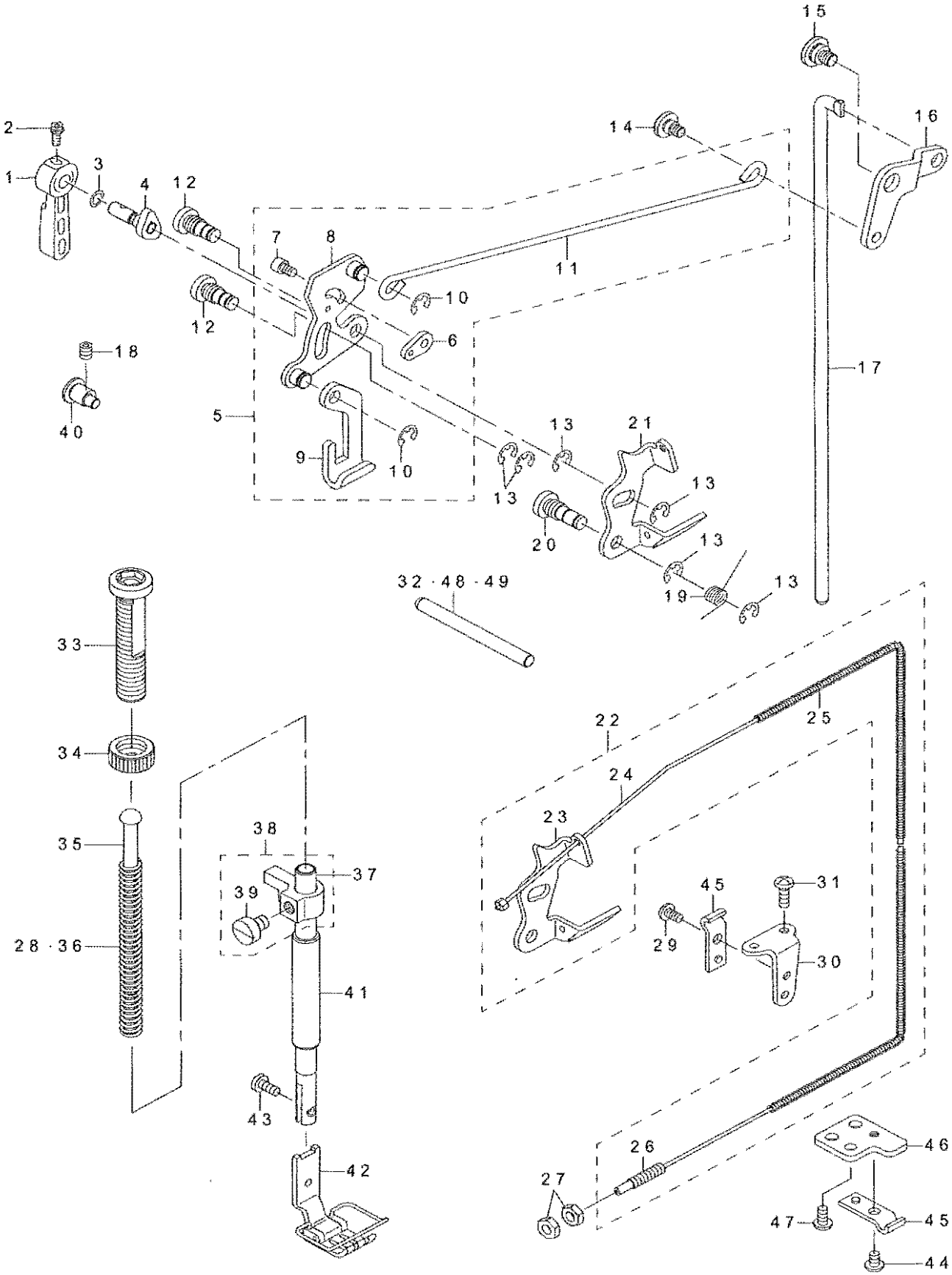

From the library of: Superior Sewing Machine & Supply LLC

REF.NO	NOTE	PART NO	DESCRIPTION	品　名	Qty
1		229-07802	HAND LIFTER	オサエアゲレバー	1
2		B1521-555-000	SCREW	オサエアゲレバー　トメネジ	1
3		RO-0371801-00	RUBBER RING	Ｏリング	1
4		400-35394	HAND_LIFTER_CAM_ASM.	オサエアゲカムクミ	1
5		400-57398	ASSY LIFTING CONNECT ROD	ヒザアゲヒキアゲヨコボウクミ	1
6		236-09605	PLATE	イトユルメキリカエイタ	(1)
7		SM-6040602-TP	SCREW M4 L=6	ロツカクアナボルト　Ｍ４Ｘ０．７　Ｌ＝６	(1)
8		400-51384	ASSY HAND LIFTER LINK	ヒキアゲリンククミ	(1)
9		229-08008	LIFTING PLATE	ヒキアゲイタ	(1)
10		RE-0500000-K0	E-RING	Ｅガタトメワ　５	(2)
11		400-35151	LIFTING_CONNECTING_ROD	ヒザアゲヨコボウ	(1)
12		400-28545	LINK_SHAFT	ヒキアゲリンクジク	2
13		RE-0500000-K0	E-RING	Ｅガタトメワ　５	6
14		SD-0640357-TP	SHOULDER SCREW	ダンネジ　Ｄ＝６．３５　Ｈ＝３．５	1
15		SD-0900356-TP	SHOULDER SCREW D=9 H=3.5	ダンネジ　Ｄ＝９　Ｈ＝３．５	1
16		400-35181	LIFTING_LEVER_LINK	ヒザアゲリンク	1
17		400-28268	CONNECTING_ROD_A	ヒザアゲレンケツボウ	1
18		SM-8050612-TP	SCREW M5X6	トメネジ　Ｍ５Ｘ０．８　Ｌ＝６	1
19		400-53231	RETURN_SPRING	イトユルメイタモドシバネ	1
20		400-28546	TENSION_RELEASE_SHAFT	イトユルメイタジク	1
21	#01	400-35298	TENSION_RELEASE_PLATE	イトユルメイタ	1
22	#02	400-35828	ASSY_TENSION_RELEASE_PLATE	イトユルメイタクミ	1
23		400-35298	TENSION_RELEASE_PLATE	イトユルメイタ	(1)
24		400-33434	THREAD_TENSION_RELEASE_WIRE	ワイヤーケーブルケツゴウ	(1)
25		400-33435	WIRE_TUBE	ワイヤーチューブ	(1)
26		D3159-555-B00	SET SCREW	ワイヤー　セットネジ	(1)
27	#02	NS-6620310-SP	NUT 3/16-32	ロツカクナツト　３／１６－３２	2
28	#05	229-07406	PRESSER SPRING	オサエチヨウセツバネ	1
29	#02	SS-4110715-SP	SCREW 11/64-40 L=7	ナベネジ　１１／６４－４０　Ｌ＝７	1
30	#02	D3163-555-B00-A	FLEXIBLE TUBE SUPPORT PLATE	フレキシブル　トリツケダイ	1
31	#02	SS-4111215-SP	SCREW 11/64-40 L=12	ナベネジ　１１／６４－４０　Ｌ＝１２	2
32		400-34974	TENSION_RELEASE_SHAFT	サラウカシオシボウ	1
33		236-09209	PRESSER SPRING REGULATOR	オサエチョウセツネジ	1
34		229-07604	PRESSER SPRING REGULATOR NUT	オサエチヨウセツネジナツト	1
35		229-07703	PRESSER GUIDE BAR	オサエアンナイボウ	1
36	#04	B1505-227-T00-A	PRESSER SPRING	オサエ　チヨーセツバネ	1
37		400-28547	PRESSER BAR	オサエボー	1
38		400-32272	ASSY_PRESSER BAR HOLDER	オサエボウダキクミ	1
39		SM-6060800-SP	SCREW M6 L=8	ヒラネジ　Ｍ６　Ｌ＝８	(1)
40		400-28269	LIFTER_ADJUSTING_PIN	ビリョウオサエアゲチョウセツピン	1
41		236-09001	BUSHING	オサエボウメタル	1
42	#03	226-40551	PRESSER FOOT ASM.	サキワレジユウオサエ（クミ）１／４（６．４）	1
43		SS-7090910-TP	SCREW 9/64-40 L= 8.5	マルヒラネジ　９／６４－４０　Ｌ＝８．５	1
44	#02	SM-4040655-SP	SCREW M4 L=6	ナベコネジ　Ｍ４　Ｌ＝６	1
45	#02	D3164-555-B00	OUTER PRESSER PLATE	アウターオサエ	2
46	#02	400-50314	OUTER_HOLDER_BASE	アウターオサエドダイ	1
47	#02	SM-4040855-SP	SCREW	ナベネジ	1
48	#06	400-56685	PUSH BAR	サラウカシオサエボー	1
49	#06	400-56686	PUSH BAR	サラウカシオサエボー	1
		NOTE(注記)	#01....FOR LH-3528,LH-3568, LH-3578,LH-3588 #02....FOR LH-3528-7,LH-3568-7, LH-3578-7,LH-3588-7 #03....EXCHANGING GAUGE PARTS (SEE P.37 TO 45) #04....TYPE A #05....EXCEPT TYPE A #06....SELECTIVE PARTS	ＬＨ－３５２８，ＬＨ－３５６８，ＬＨ－３５７８，ＬＨ－３５８８用 ＬＨ－３５２８－７，ＬＨ－３５６８－７，ＬＨ－３５７８－７，ＬＨ－３５８８－７用 交換ゲージ部品 （３７～４５ページをご参照下さい。） Ａ仕様 Ａ仕様を除く 選択部品	

From the library of: Superior Sewing Machine & Supply LLC

12. THREAD TRIMMER MECHANISM COMPONENTS (FOR LH-3528-7,3568-7,3578-7,3588-7)

糸切り装置関係 (LH－3528－7，3568－7，3578－7，3588－7用)

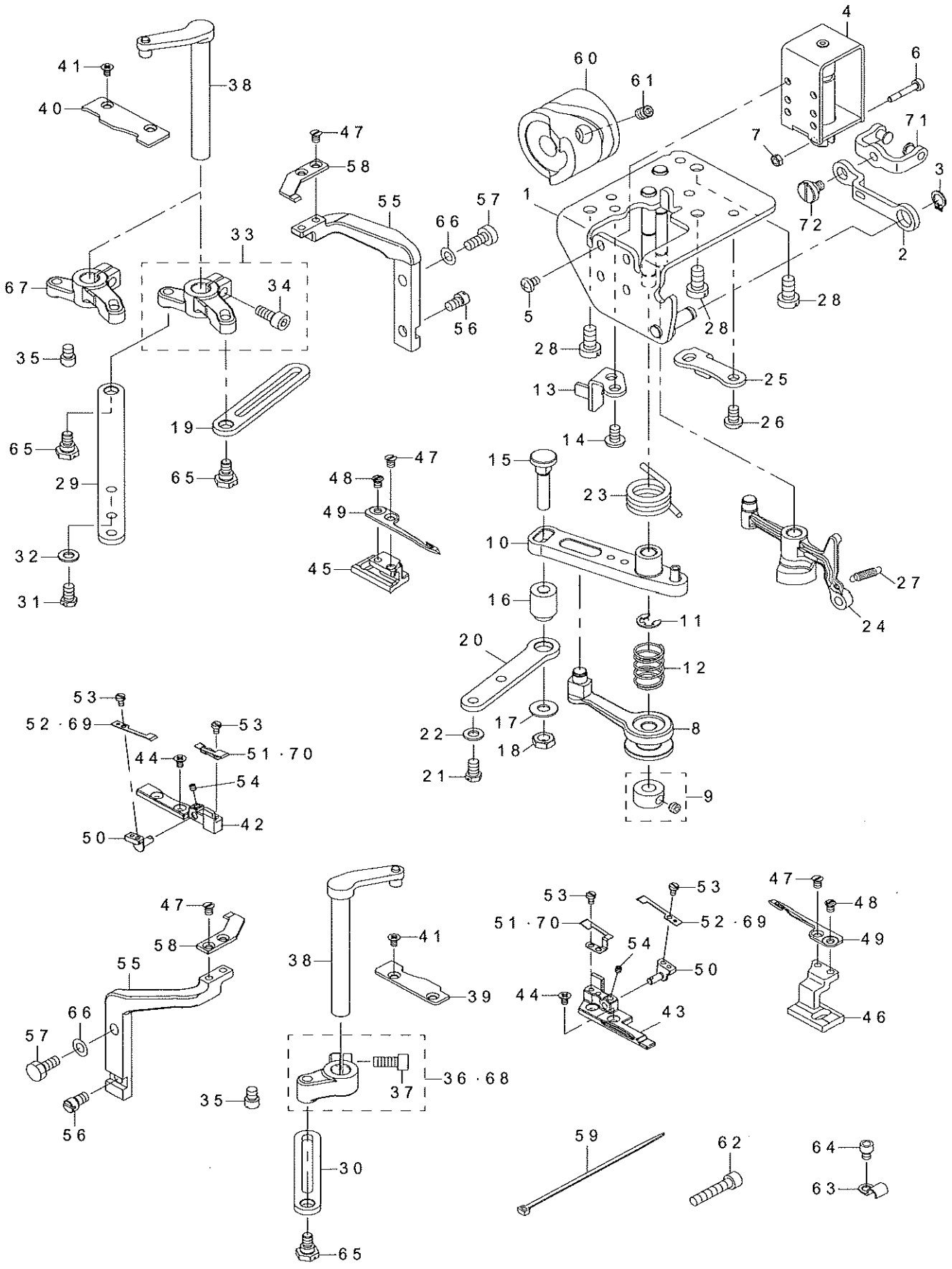

From the library of: Superior Sewing Machine & Supply LLC

REF.NO		NOTE	PART NO	DESCRIPTION	品　名	Qty
1			400-17353	ASSY_BASE_PLATE	ベースイタクミ	1
2	*		400-65712	TRM_PUSH_LINK	イトキリオシリンク	1
3			RC-0650811-KP	RETAINING RING	Ｃガタトメワ	1
4			400-36359	THREAD_TRIMMER_SOLENOID	イトキリソレノイド	1
5			SM-4040601-SC	SCREW M4X0.7 L=6	ナベコネジ　Ｍ４Ｘ０．７　Ｌ＝６	4
6			235-42418	CLUTCH LINK PIN	クラッチリンクピン	1
7			NM-6030001-SC	NUT M3	ロツカクナツト　Ｍ３Ｘ０．５　１シユ	2
8			400-17399	ASSY_TRM_ROLLER_ARM	カムローラウデクミ	1
9			400-10434	THRUST_COLLAR_ASM.	テンビンクランクピンスラストカラークミ	1
10			110-40854	KNIFE DRIVING ARM ASM.	メス　クドウウデ　クミ	1
11			RE-0600000-K0	E-RING 6	Ｅガタトメワ　６	1
12			400-17400	ROLLER_ARM_SPRING	コロウデバネ	1
13			400-17361	TRM_DRIVING_ARM_STOPPER	イトキリクドウウデストッパー	1
14			SM-4050855-SP	SCREW	ナベネジ　Ｍ５　Ｌ＝８	2
15			400-17401	TRM_DRIVING_LINK_PIN	ドウメスリンクピン	1
16			400-17402	TRM_DRIVING_LINK_BUSH	ドウメスリンクブッシュ	1
17			WP-0621046-SP	WASHER	ヒラザガネ	1
18			NM-6060003-SC	NUT M6	ロツカクナツト　Ｍ６	1
19			400-12505	CONNECTING_ROD_B	コネクティングロッドビー	1
20			400-12506	CONNECTING_ROD_C	コネクティングロッドシー	1
21			SM-9050850-SP	SCREW	ロツカクボルト	2
22			WP-0531000-SD	WASHER M5	ヒラザガネ　コガタマル　Ｍ５	2
23			400-17403	TRM_DRIVING_ARM_SPRING	イトキリクドウウデモドシバネ	1
24			400-15669	ASSY_THREAD_RELEASE_ARM	アッシースレッドリリースアーム	1
25			400-17362	RELEASE_ARM_STOPPER	イトユルメクドウウデストッパー	1
26			SM-4050855-SP	SCREW	ナベネジ　Ｍ５　Ｌ＝８	2
27			113-05901	SPRING	イトユルメ　サドウイタ　バネ	1
28			SM-6061200-SP	SCREW	ヒラネジ　Ｍ６　Ｌ＝１２	3
29			400-12504	CONNECTING_ROD_A	コネクティングロッドエー	1
30			400-12505	CONNECTING_ROD_B	コネクティングロッドビー	1
31			SM-9050850-SP	SCREW	ロツカクボルト	2
32			WP-0531000-SD	WASHER M5	ヒラザガネ　コガタマル　Ｍ５	2
33		#01	400-31352	ASSY_KNIFE_DRIVING_ARM_R	ドウメスクドウウデ（ミギ）クミ	1
34			SM-6051202-TP	SCREW M5X0.8 L=12	ロツカクアナボルト　Ｍ５Ｘ０．８　Ｌ＝１２	(1)
35			400-12503	KNIFE_DRIVING_ARM_PIN	ナイフドライビングアームピン	2
36		#01	400-36446	ASSY_KNIFE_DRIVING_ARM_L	ドウメスクドウウデ（ヒダリ）クミ	1
37			SM-6051202-TP	SCREW M5X0.8 L=12	ロツカクアナボルト　Ｍ５Ｘ０．８　Ｌ＝１２	(1)
38			400-12497	ASSY_KNIFE_BASE_SHAFT	アッシーナイフベースシャフト	2
39			400-12492	D_KNIFE_BASE_GUIDE_L	ディーナイフベースガイド	1
40			400-21883	D_KNIFE_BASE_GUIDE_R	ドウメスドダイガイドミギ	1
41			SM-1030501-SN	SCREW M3 L=5	サラネジ　Ｍ３　Ｌ＝５	4
42			400-21899	D_KNIFE_SUPPORT_R	ドウメスササエＲ	1
43			400-21898	D_KNIFE_SUPPORT_L	ドウメスササエＬ	1
44			SM-1030501-SN	SCREW M3 L=5	サラネジ　Ｍ３　Ｌ＝５	4
45			400-12488	DRIVING_KNIFE_BASE_R	ドライビングナイフベースＲ	1
46			400-12487	DRIVING_KNIFE_BASE_L	ドライビングナイフベースＬ	1
47			SS-1090520-TP	SCREW 9/64-40 L=5	サラコネジ　９／６４－４０　Ｂ＝５	6
48			SS-6090580-TP	SCREW 9/64-40 L=4.5	ヒラコネジ　９／６４－４０　Ｌ＝４．５	2
49	☆		400-12403	DRIVING_KNIFE	ドウメス	2
50			400-12495	CLAMP_SPRING_BASE	クランプスプリングベース	2
51	☆		400-44393	CLAMP	クランプイタ	2
52	☆		400-33160	CLAMP_SPRING	クランプバネ	2
53			SM-6850400-SP	SCREW M2.5 L=4	ヒラコネジ　Ｍ２．５　Ｌ＝４	6
54			SM-8030312-TP	SCREW M3 L=3	トメネジ　Ｍ３　Ｌ＝３	2
55			400-12489	FIXED_KNIFE_BASE	フィックスドナイフベースエル	2
56			400-12496	FIXED_KNIFE_BASE_ADJUST	コテイメスドダイチョウセイネジ	2
57			SM-9051203-CP	SCREW M5 L=12	ロッカクボルト　Ｍ５　Ｌ＝１２	2
58	☆		400-12404	FIXED_KNIFE	コテイメス	2
59			EA-9500B01-00	CABLE BAND	ソクセンバンド	2
60			400-13316	THREAD_TRIMMER_CAM	イトキリ　カム	1
61			SM-8061010-TP	SCREW	トメネジ　Ｍ６　Ｌ＝１０	2
62			SM-6052502-TP	SCREW M5X0.8 L=25	ロツカクアナボルト	1
63			B3538-112-000	OIL RETURN TUBE HOLDER	カンリユウ　パイプオサエ	1
64			SM-6040552-TP	SCREW M4 L=4.5	ロツカクアナボルト　Ｍ４　Ｌ＝４．５	1
65			SD-0700346-TP	SHOULDER SCREW D=7 H=3.4	ダンネジ　Ｄ＝７　Ｈ＝３．４	3
66			WP-0531000-SD	WASHER M5	ヒラザガネ　コガタマル　Ｍ５	2
67		#02	400-21726	KNIFE_DRIVING_ARM_R_LH	メスクドウウデミギ	1
68		#02	400-26909	ASSY_KNIFE_DRIVING_ARM_L	イトキリメスクドウウデＬクミ	1
69	*	#03	400-76708	CLAMP_SPRING	クランプバネ	2
70	*	#03	400-76709	CLAMP	クランプイタ	2
71	*		400-65722	ASSY_TRM_PUSH_LINK	イトキリオシリング	1
72	*		SD-0700336-TP	SHOULDER SCREW	ダンネジ　Ｄ＝７　Ｈ＝３．２５	1
			NOTE(注記)	#01...FOR LH-3528-7,LH-3568-7 #02...FOR LH-3578-7,LH-3588-7 #03...OPTIONAL	ＬＨ－３５２８－７，ＬＨ－３５６８－７用 ＬＨ－３５７８－７，ＬＨ－３５８８－７用 オプション部品	

From the library of: Superior Sewing Machine & Supply LLC

13. AUTOMATIC REVERSE FEED MECHANISM COMPONENTS
自動逆送り関係

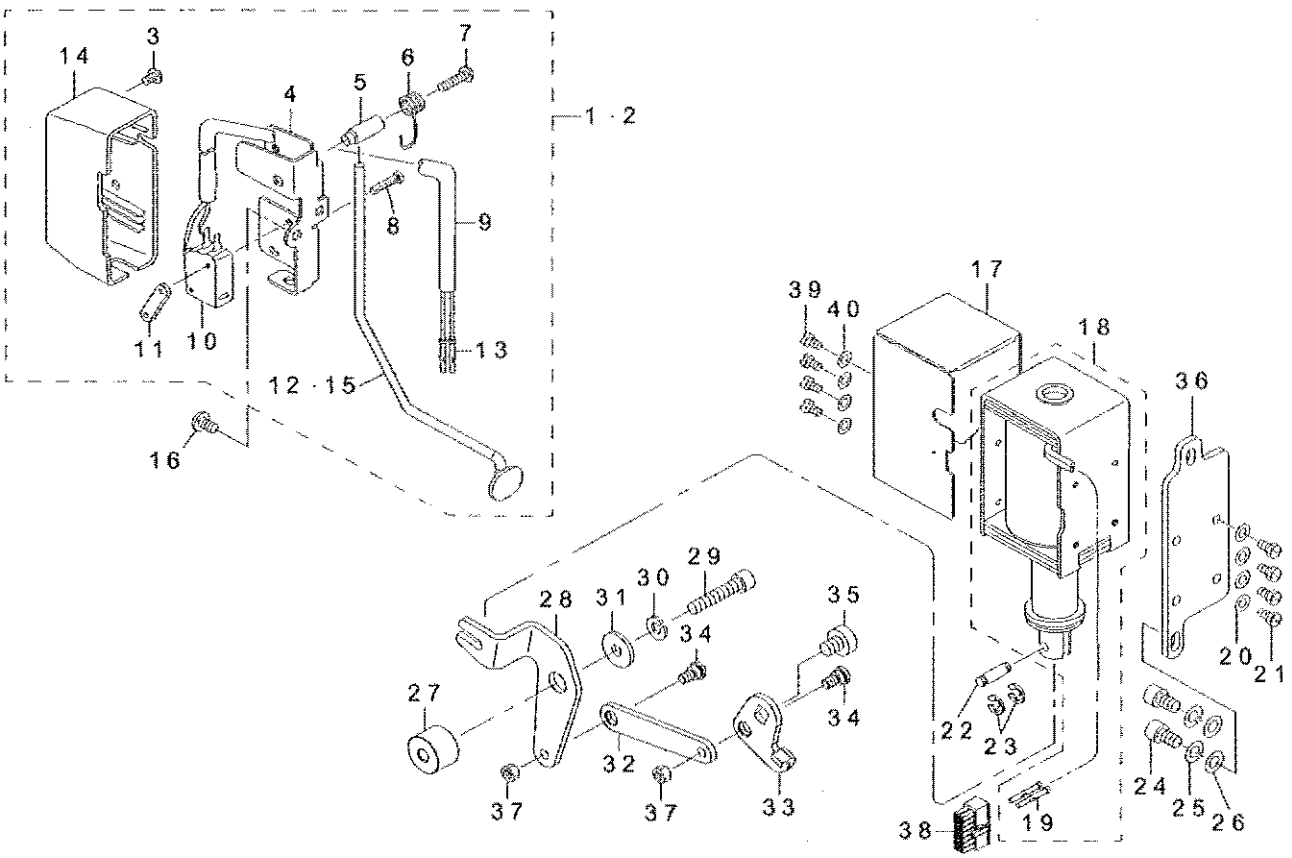

REF.NO	NOTE	PART NO	DESCRIPTION	品　名	Qty
1	#01	400-33408	ASSY_REVERSE_FEED_SWITCH_28	ギャクオクリスイッチ（クミ）２８	1
2	#02	400-35167	ASSY_REVERSE_FEED_SWITCH_68	ギャクオクリスイッチ（クミ）６８	1
3	*	SM-4040655-SP	SCREW M4 L=6	ナベコネジ　Ｍ４　Ｌ＝６	(1)
4		226-56508	REVERSE FEED SWITCH BASE	ジャクオクリスイッチダイ	(1)
5		229-54200	REVERSE FEED SWITCH SHAFT	ギヤクオクリスイツチジク	(1)
6		229-54309	REVERSE FEED SWITCH SPRING	ギヤクオクリスイツチバネ	(1)
7		SM-4041655-SP	SCREW M4 L=16	ナベネジ	(1)
8		SM-4031501-SC	SCREW M3 L=15	ナベコネジ　Ｍ３　Ｌ＝１５	(2)
9		HW-5000700-00	2-CORE CABTYRE CORD	２シン　キヤブタイヤコード	(1.2)
10		HA-0019000-00	MICROSWITCH	マイクロスイツチ	(1)
11		229-54408	STOPPER PLATE	ギヤクオクリスイツチドメイタ	(1)
12	#01	400-29027	REVERSE_FEED_SWITCH_LEVER	ギャクオクリスイッチレバー	(1)
13		HK-0346400-0B	PIN CONTACT	ピンコンタクト	(2)
14		229-54606	REVERSE FEED SWITCH COVER	ギヤクオクリスイツチカバー	(1)
15	#02	400-35168	REVERSE_FEED_SWITCH_LEVER_68	ギャクオクリスイッチレバー（カタハリツキ）	(1)
16		SM-4050855-SP	SCREW	ナベネジ　Ｍ５　Ｌ＝８	2
17		101-61305	SOLENOID COVER	マグネットカバー	1
18		400-36360	REVERSE_FEED_SOLENOID	ギャクオクリソレノイド	1
19		HK-0346400-0B	PIN CONTACT	ピンコンタクト	(2)
20		WP-0501016-SD	WASHER 5X10.5X1	ヒラザガネ　５Ｘ１０．５Ｘ１	4
21		SS-9111010-SP	SCREW 11/64-40 L=9.5	ロツカクボルト　１１／６４－４０　Ｌ＝９．５	4
22		D2464-555-B00	LINK DRIVING MAGNET PIN	マグネット　リンクピン	1
23		RE-0400000-K0	E-RING 4	Ｅガタトメワ　４	2
24		SM-6061202-TP	SCREW M6 L=12	ロツカクアナボルト　Ｍ６　Ｌ＝１２	2
25		WS-0631510-KP	SPRING WASHER	バネザガネ	2
26		WP-0621016-SD	WASHER 6.2X13X1	ヒラザガネ　６．２Ｘ１３Ｘ１	2
27		400-30856	LINK_FULCULUM	リンクシテン	1
28		400-29350	REVERSE_FEED_LINK_L	ギャクオクリリンク	1
29		SM-6063002-TP	SCREW M6 L=30	ハンソウタイ　ジクウケ　トメネジ	1
30		WS-0610002-KP	SPRING WASHER	バネザガネ	1
31		WP-0612056-SD	WASHER 6.1X18.5X2	ヒラザガネ　６．１Ｘ１８．５Ｘ２	1
32		400-35278	REVERSE_FEED_LINK_B	ギャクオクリリンク＿Ｂ	1
33		400-35277	REVERSE_FEED_LINK_A	ギャクオクリリンク＿Ａ	1
34		SD-0700328-TP	SHOULDER SCREW D=7 H=3.2	ダンネジ　Ｄ＝７　Ｈ＝３．２	2
35		SM-6050650-TP	SCREW M5 L=6	ヒラコネジ　Ｍ５　Ｌ＝６	1
36		101-19204	SOLENOID INSTALLING PLATE	マグネットトリツケダイ	1
37		NM-6050001-SP	NUT M5	ロツカクナット　Ｍ５Ｘ０．８　１シュ	2
38		HK-0346101-40	HOUSING 14P	ハウジング　１４Ｐ	1
39		SS-7110710-SP	SCREW 11/64-40 L=7	マルヒラネジ　１１／６４－４０　Ｌ＝７	4
40		WP-0501016-SD	WASHER 5X10.5X1	ヒラザガネ　５Ｘ１０．５Ｘ１	4
		NOTE(注記)	#01...FOR LH-3528-0B,LH-3528-7, LH-3578-7 #02...FOR LH-3568-7,LH-3588-7	ＬＨ－３５２８－０Ｂ，ＬＨ－３５２８－７，ＬＨ－３５７８－７用 ＬＨ－３５６８－７，ＬＨ－３５８８－７用	

From the library of: Superior Sewing Machine & Supply LLC

14. WIPER MECHANISM COMPONENTS (FOR LH-3528-7,3568-7,3578-7,3588-7)

ワイパー装置関係 (LH－3528－7，3568－7，3578－7，3588－7用)

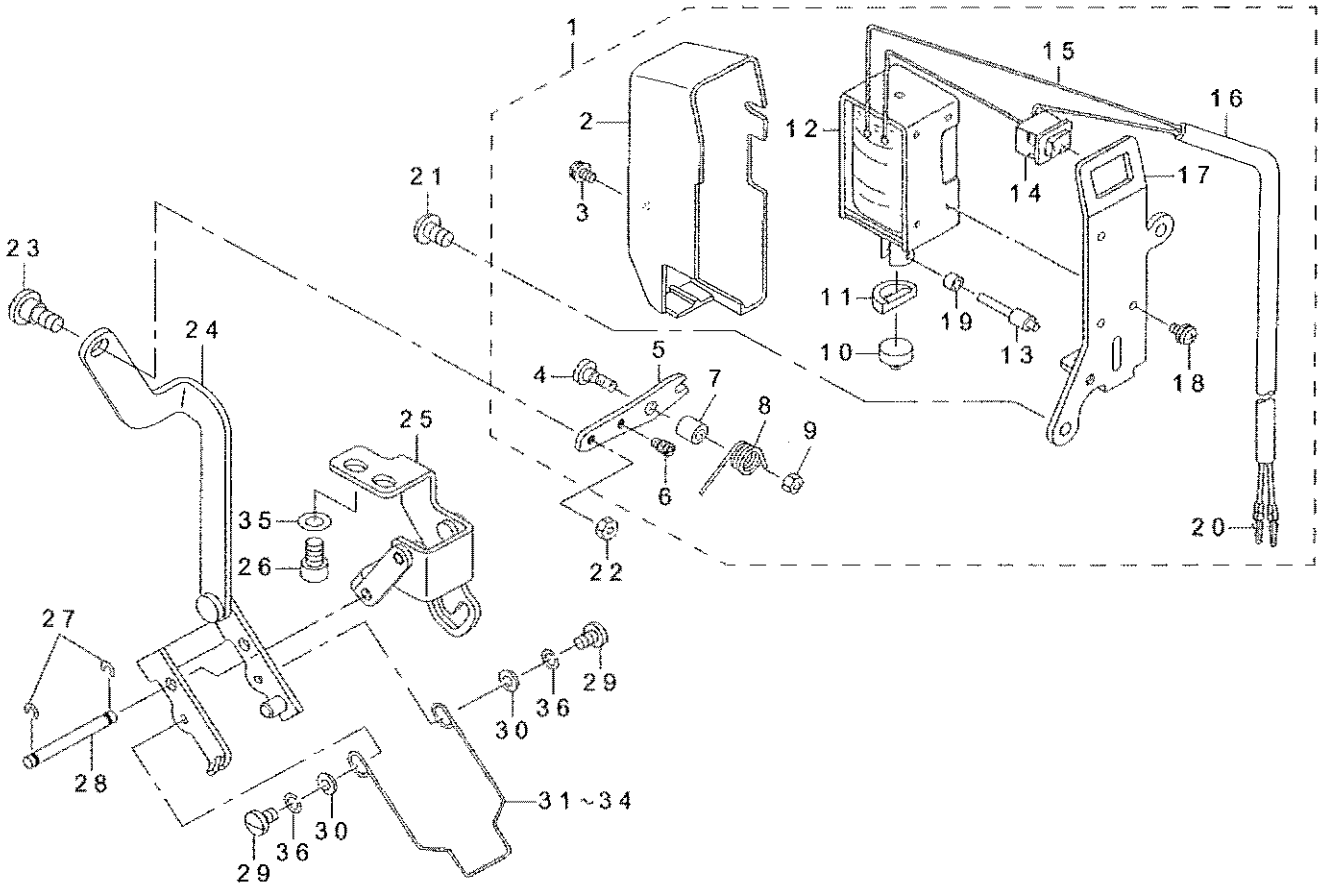

REF.NO	NOTE	PART NO	DESCRIPTION	品　名	Qty
1		400-33437	WIPER_SOLENOID_ASM.	ワイパーソレノイドクミ	1
2		229-55504	WIPER COVER	ワイパーカバー	(1)
3		SL-4030631-SC	SCREW M3X6	ザガネツキ　ナベコネジ　Ｍ３　Ｌ＝６	(1)
4		SD-0650321-TP	HINGE SCREW D=6.5 H=3.2	ダンネジ　Ｄ＝６．５　Ｈ＝３．２	(1)
5		226-57209	WIPER LINK, A	ワイパーリンク　Ａ	(1)
6		400-09196	SUSPENSION SCREW	ウワイドキリバネガク	(1)
7		229-56205	WIPER HINGE SCREW COLLAR	ワイパーダンネジカラー	(1)
8		226-57306	WIPER SPRING	ワイパーバネ	(1)
9		NS-6110310-SP	NUT 11/64-40	ロツカクナツト　１１／６４－４０	(1)
10		229-55900	WIPER RUBBER A	ワイパーゴム Ａ	(1)
11		229-56007	WIPER RUBBER B	ワイパーゴム Ｂ	(1)
12		400-30956	WIPER_SOLENOID	ワイパソレノイド	(1)
13		229-57104	WIPER SOLENOID SHAFT	ワイパーソレノイドジク	(1)
14		HA-0005900-00	POWER SWITCH	デンゲンスイッチ	(1)
15		HW-2003900-00	ELECTRIC WIRE	ビニールデンセン　１７－０．１６　シロ	(0.04)
16		HW-5000700-00	2-CORE CABTYRE CORD	２シンゴキヤブタイヤコード	(1.1)
17		400-42151	WIPER_SOLENOID_BASE	ワイパーソレノイドベース	(1)
18		SL-4030641-SE	SCREW	ザガネツキネジ	(3)
19		229-57203	WIPER LINK COLLAR	ワイパーリンクカラー	(1)
20		HK-0346400-0B	PIN CONTACT	ピンコンタクト	(2)
21		SM-4050855-SP	SCREW	ナベネジ　Ｍ５　Ｌ＝８	2
22		NS-6090310-SP	NUT 9/64-40	ロツカクナツト　９／６４－４０	1
23		SD-0500301-SP	HINGE SCREW D= 5 H= 3	ダンネジ　Ｄ＝５　Ｈ＝３	1
24		400-28797	ASSY_WIPER_LINK_2	ワイパーリンククミ２	1
25		400-28799	ASSY_WIPER_BASE	ワイパードダイクミ	1
26		SM-6050802-TP	SCREW M5X0.8 L=8	ロツカクアナボルト　Ｍ５Ｘ０．７　Ｌ＝８	2
27		RE-0300000-K0	E-RING 3	Ｅガタトメワ　３	2
28		102-08700	WIPER LINK SHAFT	ワイパーリンクジク	1
29		SS-7090610-SP	SCREW 9/64-40 L=6	マルヒラネジ　９／６４－４０　Ｌ＝６	2
30		WP-0371016-SD	WASHER 3.7X8X1	ヒラザガネ　３．７Ｘ８Ｘ１	2
31	#01	102-09203	WIPER 3/32"-3/8"	ワイパー	1
32	#01	102-09500	WIPER	ワイパー	1
33	#01	102-09807	WIPER	ワイパー	1
34	#01	102-09906	WIPER	ワイパー	1
35		WP-0531000-SD	WASHER M5	ヒラザガネ　コガタマル　Ｍ５	2
36		WS-0410002-KP	SPRING WASHER	バネザガネ　Ｍ４	2
		NOTE(注記)	#01...SELECTIVE PARTS	選択部品	

From the library of: Superior Sewing Machine & Supply LLC

15. LUBRICATION COMPONENTS
給油関係

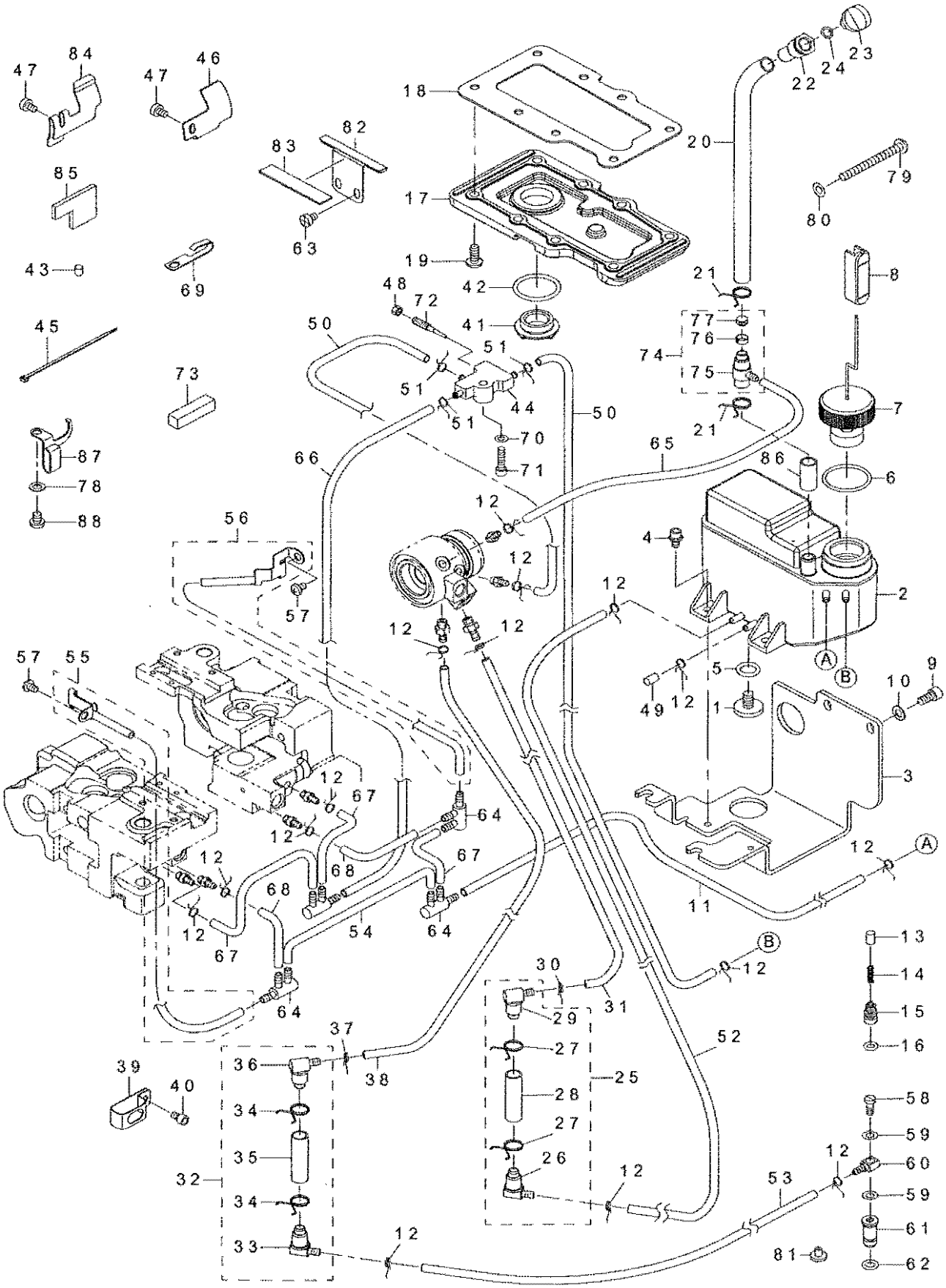

From the library of: Superior Sewing Machine & Supply LLC

REF.NO	NOTE	PART NO	DESCRIPTION	品　名	Qty
1		400-28689	SCREW	ネジ	1
2		400-34926	OIL_TANK_ASM.	オイルタンククミ	1
3		400-34649	OIL_TANK_PLATE	オイルタンクトリツケイタ	1
4		SL-6040892-TN	BOLT	サガネツキロツカクアナボルト	2
5		RO-0982401-00	RUBBER RING	Ｏリング	1
6		RO-2192001-00	RUBBER RING	Ｏリング	1
7		400-28705	ASSY_FLOATER	フロータクミ	1
8		400-36167	OIL_GAGE	オイルゲージ	1
9		SM-6051002-TP	SCREW M5X0.8 L=10	ロツカクアナボルト　Ｍ５Ｘ０．８　Ｌ＝１０	2
10		WP-0550800-SP	WASHER 5.5X10X0.6	ヒラザガネ　５．５Ｘ１０Ｘ０．８	2
11		236-30007	TUBE	チューブ	0.46
12		236-29306	PIPE STOPPER A	パイプトメＡ	15
13		236-28503	PLUNGER	プランジャー	2
14		236-28902	PLUNGER SPRING	プランジャーバネ	2
15		400-13509	PLUNGER_SCREW	プランジャートメネジ	2
16		RO-0481901-00	RUBBER RING	Ｏリング	2
17		400-28773	BOX_COVER	ボックスフタ	1
18		400-28774	BOX_COVER_PACKING	ボックスフタパッキン	1
19		SM-4051255-SP	SCREW,M5 L=12	ナベネジ　Ｍ５　Ｌ＝１２	8
20		236-30106	TUBE B	チューブＢ	0.2
21		236-29405	PIPE STOPPER B	パイプトメＢ	2
22		400-29075	LUBRICATING_INLET	キュウユコウ	1
23		400-00344	LUBRICATING INLET CAP	キュウユコウキャップ	1
24		RO-0481901-00	RUBBER RING	Ｏリング	1
25		400-42287	ASSY_OIL_FILTER_R	オイルフィルタークミミギ	1
26		236-30601	OIL FILTER JOINT	オイルフィルタージョイント	(1)
27		236-29405	PIPE STOPPER B	パイプトメＢ	(2)
28		236-30106	TUBE B	チューブＢ	(0.04)
29		236-30650	OIL FILTER JOINT ASM.	オイルフィルタージョイント（クミ）	(1)
30		236-29306	PIPE STOPPER A	パイプトメＡ	1
31		236-30007	TUBE	チューブ	0.05
32		400-42286	ASSY_OIL_FILTER_L	オイルフィルタークミヒダリ	1
33		236-30601	OIL FILTER JOINT	オイルフィルタージョイント	(1)
34		236-29405	PIPE STOPPER B	パイプトメＢ	(2)
35		236-30106	TUBE B	チューブＢ	(0.05)
36		236-30650	OIL FILTER JOINT ASM.	オイルフィルタージョイント（クミ）	(1)
37		236-29306	PIPE STOPPER A	パイプトメＡ	1
38		236-30007	TUBE	チューブ	0.06
39		400-16749	TUBE_HOLDER	パイプオサエ	1
40		SM-6040602-TP	SCREW M4 L=6	ロツカクアナボルト　Ｍ４Ｘ０．７　Ｌ＝６	1
41		400-34246	OIL_SIGHT_WINDOW	アブラノゾキマド	1
42		RO-1952401-00	RUBBER RING	Ｏリング	1
43		B3517-009-000	OIL FELT REAR	コーブ　アブラダメ　フエルト	1
44		400-32804	BASE	アブラブンバイダイ	1
45		EA-9500B01-00	CABLE BAND	ソクセンバンド	3
46	#01	400-39604	LUBRICATING_GUIDE	メンブキュウユガイド	1
47		SM-6040650-TP	SCREW	ヒラネジ　Ｍ４　Ｌ＝６	1
48		NS-6110310-SP	NUT 11/64-40	ロツカクナット　１１／６４－４０	1
49		235-40305	FLOATER CASE CAP	ウキコケースキャップ	1
50		236-30007	TUBE	チューブ	0.23
51		101-26803	OIL TUBE HOLDER	パイプトメ	3
52		236-30007	TUBE	チューブ	0.2
53		236-30007	TUBE	チューブ	0.38
54		236-30007	TUBE	チューブ	0.07
55		400-32405	ASSY_GEAR_OIL_WICK_LEFT	ギヤキュウユバイリーンクミヒダリ	1
56		400-32406	ASSY_GEAR_OIL_WICK_RIGHT	ギヤキュウユバイリーンクミミギ	1
57		SM-4050655-SP	SCREW M5 L=6	ナベコネジ　Ｍ５　Ｌ＝６	2
58		B3525-357-000	CONNECTING SCREW (B)	Ｌガタ　レンケツネジ　Ｂ	1
59		B3534-012-000	GASKET	パツキン	2
60		SQ-0000401-MZ	CONNECTING SCREW	チユーブレンケツネジ	1
61		400-36333	SUCTION	キュウユクチ	1
62		RO-0371801-00	RUBBER RING	Ｏリング	1
63		SM-6040655-TP	SCREW M4 L=6	ヒラコネジ　Ｍ４　Ｌ＝６	2
64		236-29504	DISTRIBUTOR	ブンパイキ Ａ	4
65		236-30007	TUBE	チューブ	0.28
66		236-30007	TUBE	チューブ	0.33
67		236-30007	TUBE	チューブ	0.06
68		236-30007	TUBE	チューブ	0.03
69		282-30409	LUBRICATING OIL WICK STOPPER	キュウユシントメ	1
70		WP-0430800-SD	WASHER M4	ヒラザガネ　コガタマル　Ｍ４	1
71		SM-6041602-TP	SCREW M4X0.7 L=16	ロツカクアナボルト　Ｍ４Ｘ０．７　Ｌ＝１６	1
72		B1834-512-000	OIL ADJUSTING SCREW	ユリヨー　チヨーセツネジ	1
73		226-03708	FELT	フエルト	1
74	*	400-65984	ASSY_OIL_JOINT	給油継手（組）	1
75		400-40809	OIL_JOINT	オイルジョイント	(1)
76	*	236-30502	OIL FILTER RING	オイルフィルタードメ	(1)
77	*	236-30403	OIL FILTER	オイルフィルター	(1)
78		WP-0520656-SA	WASHER 5.2X9.5X0.6	ヒラザガネ　５．２Ｘ９．５Ｘ０．６	1
79		SM-4055001-SF	SCREW M5 L=50	ナベネジ　Ｍ５Ｘ０．８　Ｌ＝５０	1
80		WP-0531000-SD	WASHER M5	ヒラザガネ　コガタマル　Ｍ５	1
81		400-42086	CAP	ゴムセン	1
82		400-41578	RUBBER_PLATE	ユボウゴムササエイタ	1
83		400-41579	OIL_SHIELD_PLATE	ユボウゴム	1
84	#02	232-04803	LUBRICATING GUIDE	メンブキュウユガイド	1
85	#02	400-39525	LUBRICATING_FELT	メンブキュウユフェルト	1
86		236-30106	TUBE B	チューブＢ	0.02
87		400-35264	SPRING_HOOK	バネカケ	1
88		SM-4050655-SP	SCREW M5 L=6	ナベコネジ　Ｍ５　Ｌ＝６	1
		NOTE(注記)	#01...FOR LH-3528-7,LH-3578-7 #02...FOR LH-3568-7,LH-3588-7	ＬＨ－３５２８－７，ＬＨ－３５７８－７用 ＬＨ－３５６８－７，ＬＨ－３５８８－７用	

From the library of: Superior Sewing Machine & Supply LLC

16. BELT COVER & BOBBIN WINDER COMPONENTS
ベルトカバー・糸巻き装置関係

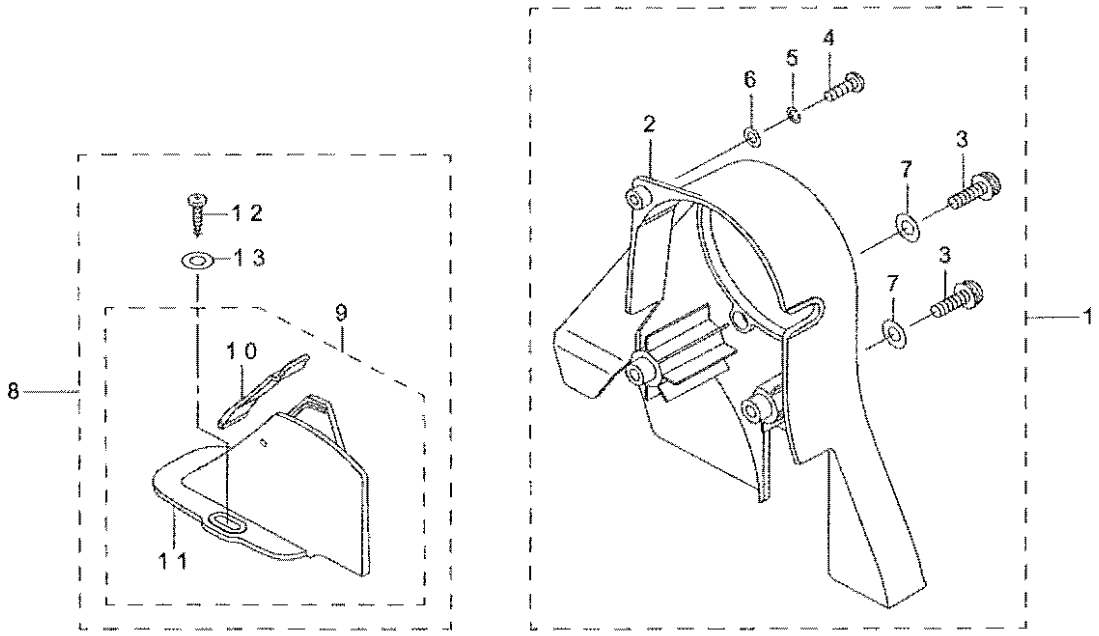

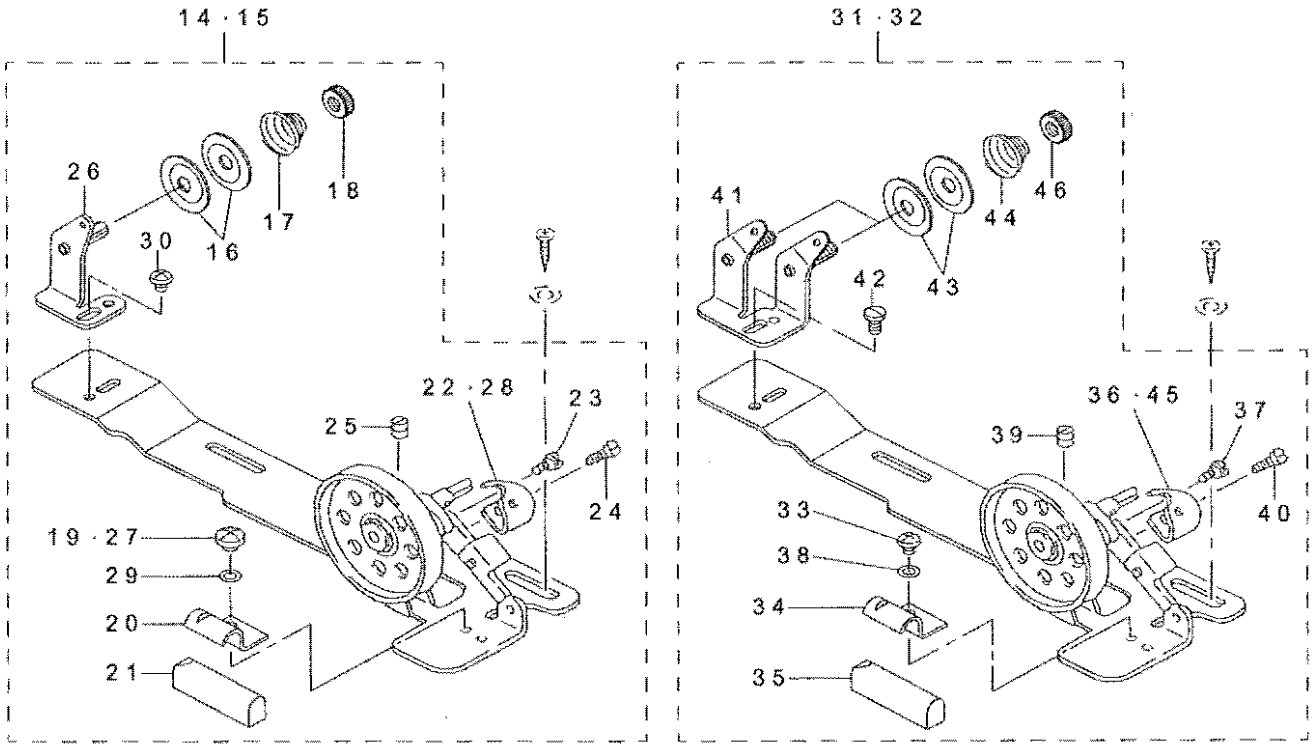

From the library of: Superior Sewing Machine & Supply LLC

REF.NO	NOTE	PART NO	DESCRIPTION	品　名	Qty
1		400-33409	ASSY_BELT_COVER	ベルトカバークミ	1
2		400-29905	BELT_COVER_A	ベルトカバー A	(1)
3		SM-4062001-SC	SCREW M6 L=20	ナベコネジ　M6　L＝20	(2)
4		SM-4051601-SC	SCREW M5X0.8 L=16	ナベコネジ　M5X0．8　L＝16	(1)
5		WS-0521010-KN	SPRING WASHER 5.2X8.2X1	バネザガネ　5．2X8．2X1	(1)
6		WP-0531001-SC	WASHER	ヒラザガネ　ミガキマル　M5	(1)
7		WP-0641600-SC	WASHEW 6.4X12.5X1.6	ヒラザガネ	(2)
8		400-34267	ASSY_BELT_COVER_B	ベルトカバー B クミ	1
9		229-33659	BELT COVER B COMPL.	ベルトカバー B（ケツゴウ）	(1)
10		229-33758	BELT COVER B LID ASM.	ベルトカバー B フタ（クミ）	(1)
11		229-33600	BELT COVER B	ベルトカバー B	(1)
12		SK-3412000-SC	WOOD SCREW D=4.1 L=20	マルモクネジ　D＝4．1　L＝20	(2)
13		WP-0501016-SC	WASHER 5X10.5X1	ヒラザガネ　5X10．5X1	(2)
14	#01	229-27354	BOBBIN WINDER COMPL.	イトマキソウチ（ケツゴウ）	1
15	#03	114-15866	BOBBIN WINDER COMPL	イトマキソウチ　ケツゴウ	1
16		229-28907	THREAD TENSION DISK	イトチヨウシザラ	(2)
17		229-29004	THREAD TENSION SPRING	イトチヨウシバネ	(1)
18		229-28808	NUT	イトチヨウシナット	(1)
19	#01	SS-7110350-SP	SCREW 11/64-40 L=3.5	マルヒラネジ　11／64－40　L＝3．5	(1)
20		229-28402	CONTROL RUBBER HOLDING PLATE	セイギョゴムオサエイタ	(1)
21		229-28303	CONTROL RUBBER	セイギョゴム	(1)
22	#01	229-28105	BOBBIN PRESSER	ボビンオサエ	(1)
23		SD-0490261-SP	HINGE SCREW D=4.9 H=2.6	ダンネジ　D＝4．9　H＝2．6	(1)
24		SS-7081310-SP	SCREW 1/8-44 L=12.5	マルヒラネジ　1／8－44　L＝12．5	(1)
25		SS-8110510-SP	SCREW 11/64-40 L=5	トメネジ　11／64－40　L＝5	(1)
26		229-28501	THREAD TENSION POST BASE	イトマキイトチョウシボウダイ	(1)
27	#03	SS-4110515-SP	SCREW 11/64-40 L=5	ナベネジ　11／64－40　L＝5	(1)
28	#03	114-15908	POSITIONING FINGER	ボビンオサエ	(1)
29	#03	WP-0480856-SP	WASHER 4.8X8.4X0.8	ヒラザガネ　4．8X8．4X0．8	(1)
30		SS-4110515-SP	SCREW 11/64-40 L=5	ナベネジ　11／64－40　L＝5	(1)
31	#04	228-37553	BOBBIN DEVICE	イトマキソウチ（ケツゴウ）（オオガマ）	1
32	#02	226-21155	THREAD WINDER ASM.	イトマキソウチ（ケツゴウ）	1
33		SS-4110515-SP	SCREW 11/64-40 L=5	ナベネジ　11／64－40　L＝5	(1)
34		229-28402	CONTROL RUBBER HOLDING PLATE	セイギョゴムオサエイタ	(1)
35		229-28303	CONTROL RUBBER	セイギョゴム	(1)
36	#02	226-21106	BOBBIN PRESSER	ボビンオサエ	(1)
37		SD-0490261-SP	HINGE SCREW D=4.9 H=2.6	ダンネジ　D＝4．9　H＝2．6	(1)
38		WP-0480856-SP	WASHER 4.8X8.4X0.8	ヒラザガネ　4．8X8．4X0．8	(1)
39		SM-8040502-TP	SCREW M4X0.7 L=5	トメネジ　M4X0．7　L＝5	(1)
40		SS-7081310-SP	SCREW 1/8-44 L=12.5	マルヒラネジ　1／8－44　L＝12．5	(1)
41		226-21056	TENSION BAR BASE	イトマキイトチヨウシボウダイ（ケツゴウ）	(1)
42		SS-7110840-SP	SCREW 11/64-40 L=7.8	マルヒラネジ　11／64－40　L＝7．8	(1)
43		229-28907	THREAD TENSION DISK	イトチヨウシザラ	(4)
44		229-29004	THREAD TENSION SPRING	イトチヨウシバネ	(2)
45	#04	228-37504	BOBBIN PRESSER	ボビンオサエ	(1)
46		229-28808	NUT	イトチヨウシナット	(2)

NOTE(注記)

#01....FOR LH-3528,LH-3528-7, LH-3568,LH-3568-7　LH－3528，LH－3528－7，LH－3568，LH－3568－7用
#02....FOR LH-3528,LH-3528-7, LH-3568,LH-3568-7(JE)　LH－3528，LH－3528－7，LH－3568，LH－3568－7（JE）用
#03....FOR LH-3578,LH-3578-7, LH-3588,LH-3588-7　LH－3578，LH－3578－7，LH－3588，LH－3588－7用
#04....FOR LH-3578,LH-3578-7, LH-3588,LH-3588-7(JE)　LH－3578，LH－3578－7，LH－3588，LH－3588－7（JE）用

From the library of: Superior Sewing Machine & Supply LLC

17. BOTTOM COVER COMPONENTS
ボトムカバー関係

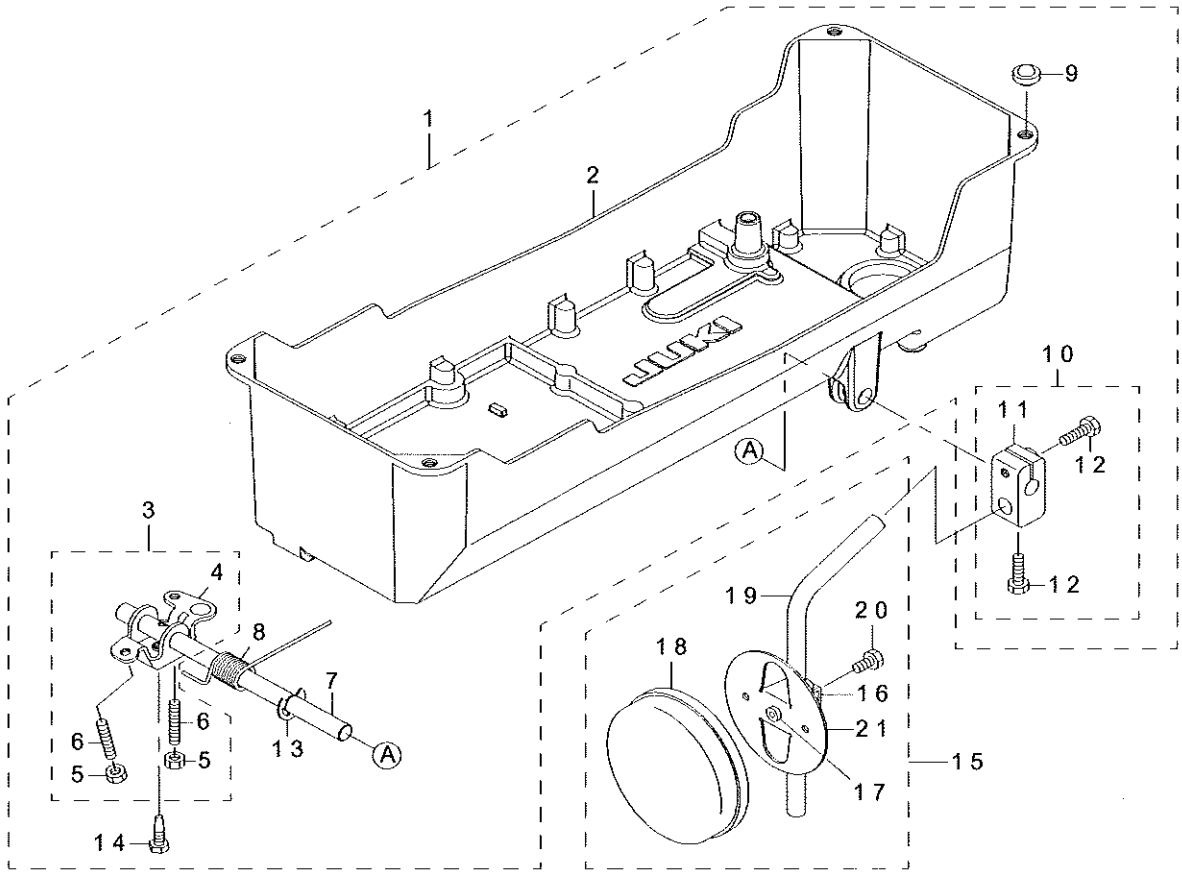

REF.NO	NOTE	PART NO	DESCRIPTION	品　名	Qty
1		400-32107	ASSY_BOTTOM_COVER_A	ボトムカバー A クミ	1
2		400-28778	BOTTOM_COVER	ボトムカバー	(1)
3		400-34853	CONNECTING_ROD_ASM.	ヒザアゲカイテンウデクミ	(1)
4		229-32107	KNEE LIFTING ROTATING ARM	ヒザアゲカイテンウデ	(1)
5		NM-6060001-SE	NUT M6	ロツカクナツト　M６　1シユ	(2)
6		SM-8063012-TR	SCREW M6 L=30	トメネジ	(2)
7		400-25191	KNEE_PRESS_ROD	ヒザアテヨコジク	(1)
8		229-32206	SPRING	ヒザアゲカイテンウデバネ	(1)
9		B1116-210-D00	FRAME SUPPORT RUBBER	トウブササエゴム	(4)
10		229-32453	BRACKET ASM.	ヒザアテタテジクトリツケウデ（クミ）	(1)
11		229-32404	BRACKET	ヒザアテタテジクトリツケウデ	(1)
12		229-34707	SCREW	ヒザアテタテジクトリツケウデシメネジ	(2)
13		RE-1000000-K0	E-RING 10	Ｅ ガタトメワ　１０	(1)
14		SM-9061853-SR	SCREW M6 L=17.5	ロッカクボルト	(1)
15	#01	229-34251	KNEE PAD PLATE ASM.	ヒザアテイタ（クミ）	1
16		229-34301	KNEE PAD PLATE SUPPORT	ヒザアテイタササエ	(1)
17		229-34400	KNEE PAD PLATE RUBBER	ヒザアテイタゴム	(1)
18		229-34509	KNEE PAD PLATE COVER	ヒザアテイタカバー	(1)
19		229-34608	KNEE PAD UPRIGHT SHAFT	ヒザアテタテジク	(1)
20		SM-9061203-SE	SCREW M6 L=12	ロツカクボルト　M６　L＝１２	(1)
21		229-34202	KNEE PAD PLATE	ヒザアテイタ	(1)
		NOTE(注記)	#01....ACCESSORIE PARTS	付属品	

From the library of: Superior Sewing Machine & Supply LLC

18. AK DEVICE COMPONENTS

ＡＫ 装置関係

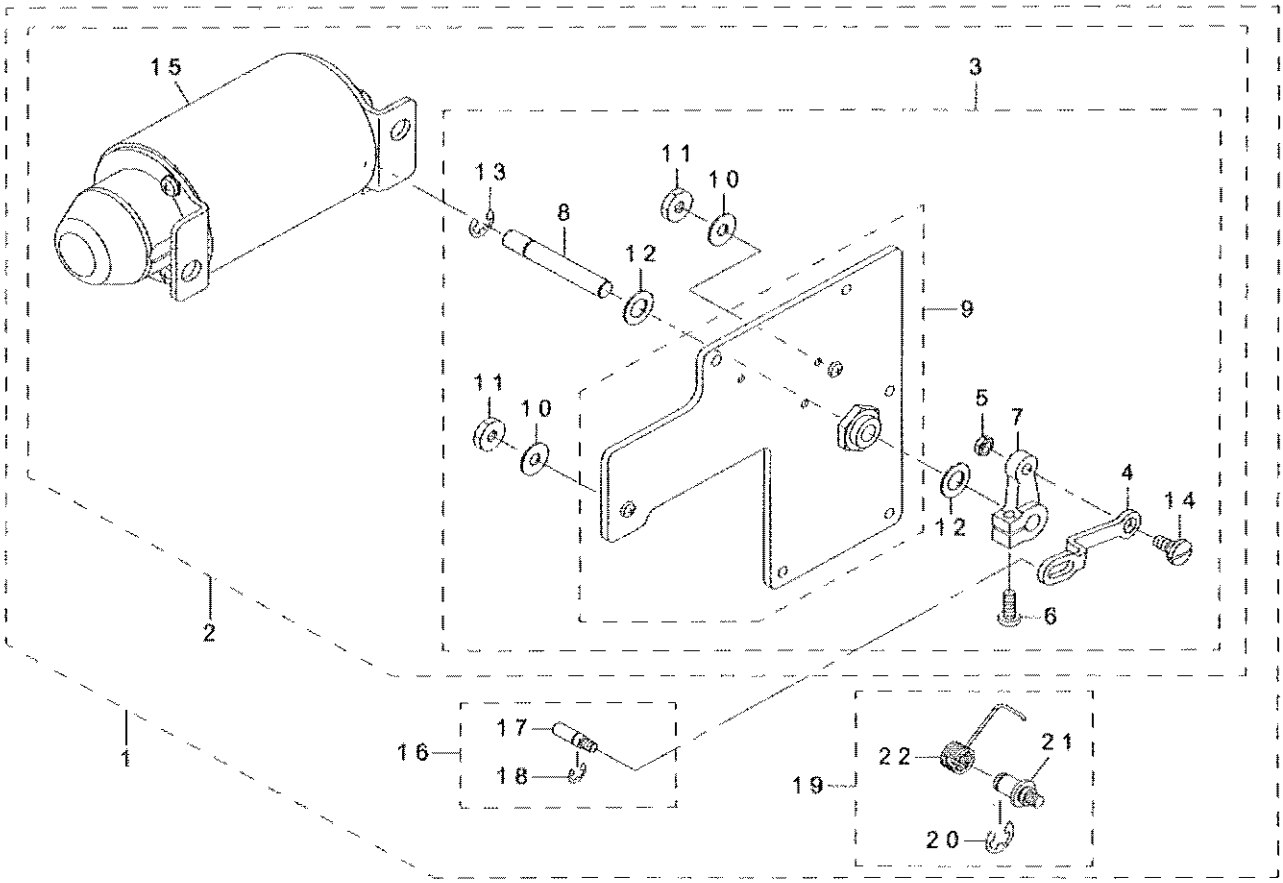

REF.NO	NOTE	PART NO	DESCRIPTION	品　名	Qty
1		400-55883	AK135	ＡＫ１３５	1
2		400-36221	ASSY_AK_DEVICE	ＡＫ ソウチクミ	(1)
3		400-36222	COMP_REAR_PLATE	マドイタケツゴウ	(1)
4		400-30962	SOLENOID_LINK	ソレノイドリンク	(1)
5		NS-6150310-SP	NUT 15/64-28	ロツカクナツト　１５／６４－２８	(1)
6		SS-7121410-TP	SCREW 3/16-28 L=14	マルヒラネジ　３／１６－２８　Ｌ＝１４	(1)
7		GAK-33027000	SOLENOID ARM	ソレノイドウデＢ	(1)
8		229-91400	SOLENOID SHAFT	ソレノイドジク	(1)
9		400-36223	ASSY_REAR_PLATE	マドイタクミ	(1)
10		WP-0621036-SP	WASHER	ヒラザガネ	(2)
11		NS-6150440-SP	NUT 15/64-28	ロツカクナツト　１５／６４－２８	(2)
12		WP-1021016-SD	WASHER	ヒラザガネ　１０．２Ｘ１８Ｘ１	(2)
13		RE-0700000-K0	E-RING 7	Ｅ ガタトメワ　７	(1)
14		SD-0800352-SP	HINGE SCREW D= 8　H= 3.5	ダンネジ　Ｄ＝８　Ｈ＝３．５	(1)
15		GAK-A18300B0	AK SOLENOID ASM.,B	ＡＫ ソレノイド（クミ）Ｂ	(1)
16		400-59504	ASSY SHAFT_PIN	ヒザアゲヨコボウピンクミ	(1)
17		400-30954	SHAFT_PIN	ヒザアゲヨコボウピン	(1)
18		RE-0500000-K0	E-RING	Ｅ ガタトメワ　５	(1)
19		400-59505	ASSY AK PIN	ジドウオサエアゲシテンクミ	(1)
20		RE-0800000-K0	E-SHAPED SNAP RING (8MM)	Ｅ ガタトメワ　８	(1)
21		400-56385	AK_LINK_SHAFT	ジドウオサエアゲリンクシテン	(1)
22		400-56438	AK_RETURN_SPRING	ジドウオサエアゲモドシバネ	(1)

From the library of: Superior Sewing Machine & Supply LLC

19. THREAD STAND COMPONENTS

糸立装置関係

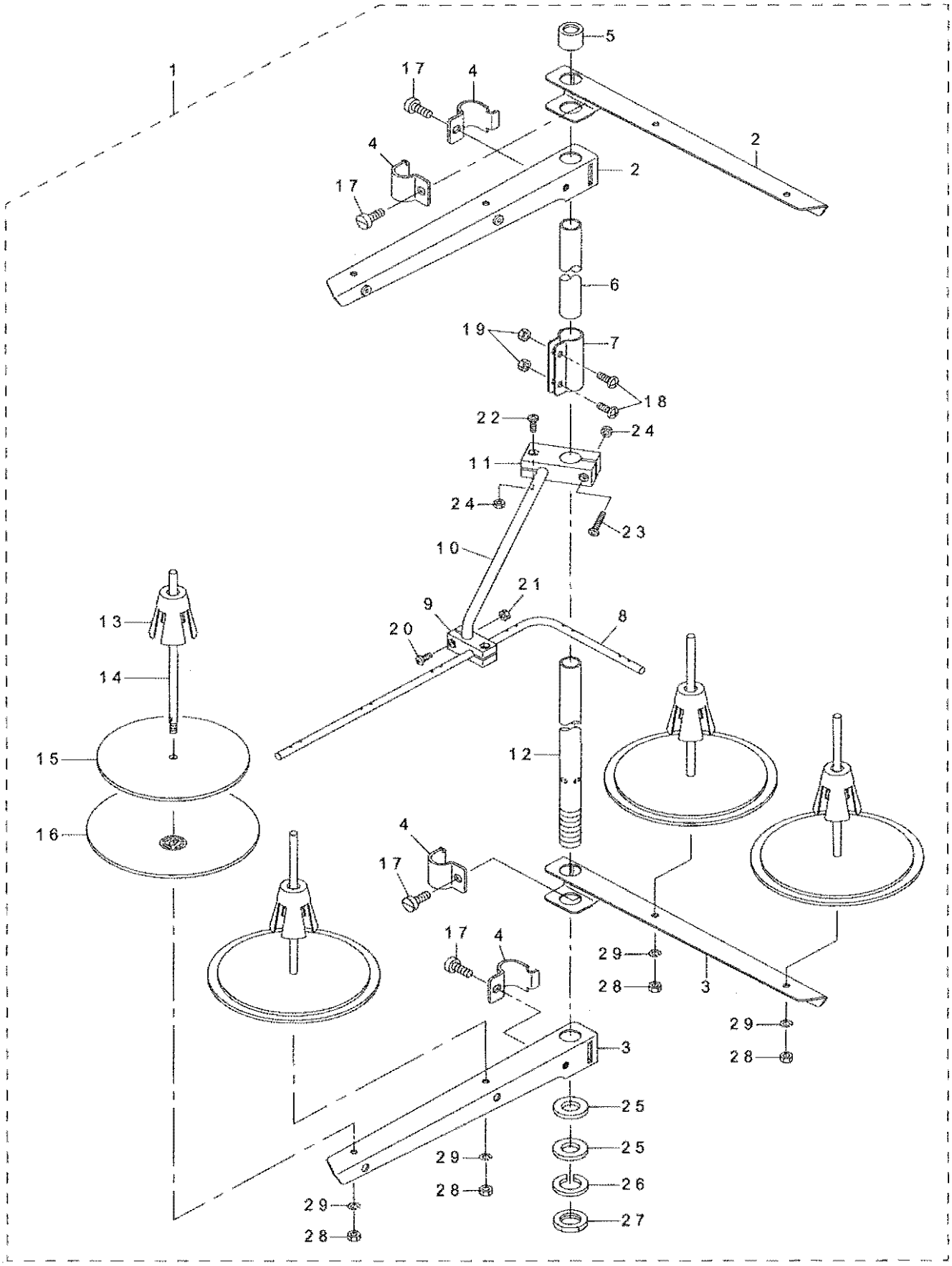

From the library of: Superior Sewing Machine & Supply LLC

REF.NO	NOTE	PART NO	DESCRIPTION	品　名	Qty
1		131-67556	THREAD STANDING DEVICE ASM.	イトタテソウチ（クミ）	1
2		229-30556	SPOOL REST ARM ASM.	イトタテウデ（クミ）	(2)
3		229-30507	SPOOL REST ARM	イトタテウデ	(2)
4		229-30705	THREAD GUIDE ARM JOINT	イトタテボウシメカナグ	(4)
5		229-31406	THREAD STANDING ROD RUBBER CAP	イトタテボウホゴゴム	(1)
6		229-30408	THREAD STANDING ROD, UPPER	イトタテボウ（ウエ）	(1)
7		229-31307	THREAD STANDING ROD JOINT	イトタテボウツギテ	(1)
8		131-67903	THREAD STANDING THREAD GUIDE	イトタテイトアンナイ	(1)
9		131-68000	THREAD STANDING GUIDE BASE	イトタテイトアンナイ（シタ）ダイ	(1)
10		131-68109	THREAD STANDING GUIDE ARM	イトタテイトアンナイウデ	(1)
11		131-68208	THREAD STANDING GUIDE ARM BASE	イトタテイトアンナイウデダイ	(1)
12		229-30309	THREAD STANDING ROD, LOWER	イトタテボウ（シタ）	(1)
13		229-31109	SPOOL RETAINER	イトマキフレドメ	(4)
14		229-31000	SPOOL PIN	イトマキウケボウ	(4)
15		229-30903	SPOOL REST CUSHION	イトマキウケザラクッション	(4)
16		229-30804	SPOOL REST	イトマキウケザラ	(4)
17		SM-6061610-SC	SCREW M6 L=16	ヒラコネジ　Ｍ６　Ｌ＝１５	(4)
18		SM-4051405-SE	SCREW M5 L=14	ナベコネジ　Ｍ５　Ｌ＝１４	(2)
19		NM-6050001-SE	NUT M5	ロツカクナツト　Ｍ５	(2)
20		SM-4041001-SC	SCREW M4X0.7 L=10	ナベコネジ　Ｍ４Ｘ０．７　Ｌ＝１０	(2)
21		NM-6040002-SE	NUT M4X0.7	ロツカクナツト　Ｍ４Ｘ０．７　２シユ	(2)
22		SM-4041201-SC	SCREW M4 L=12	ナベコネジ　Ｍ４　Ｌ＝１２	(1)
23		SM-4042001-SC	SCREW M4 X 20	ナベコネジ　Ｍ４Ｘ０．７　Ｌ＝２０	(1)
24		NM-6040002-SE	NUT M4X0.7	ロツカクナツト　Ｍ４Ｘ０．７　２シユ	(2)
25		WP-1612616-SE	WASHER 16X30X2.6	ヒラザガネ	(2)
26		WS-1643202-KR	SPRING WASHER	バネザガネ　１６．４Ｘ２６．６Ｘ３．２	(1)
27		NM-6160511-SE	NUT M16X1.5	ロツカクナツト　Ｍ１６Ｘ１．５　１シユ	(1)
28		NM-6050001-SE	NUT M5	ロツカクナツト　Ｍ５	(4)
29		WS-0510002-KN	SPRING WASHER	バネザガネ　５．１Ｘ９．２Ｘ１．３	(4)

From the library of: Superior Sewing Machine & Supply LLC

20. ACCESSORIE PARTS COMPONENTS

付属品関係

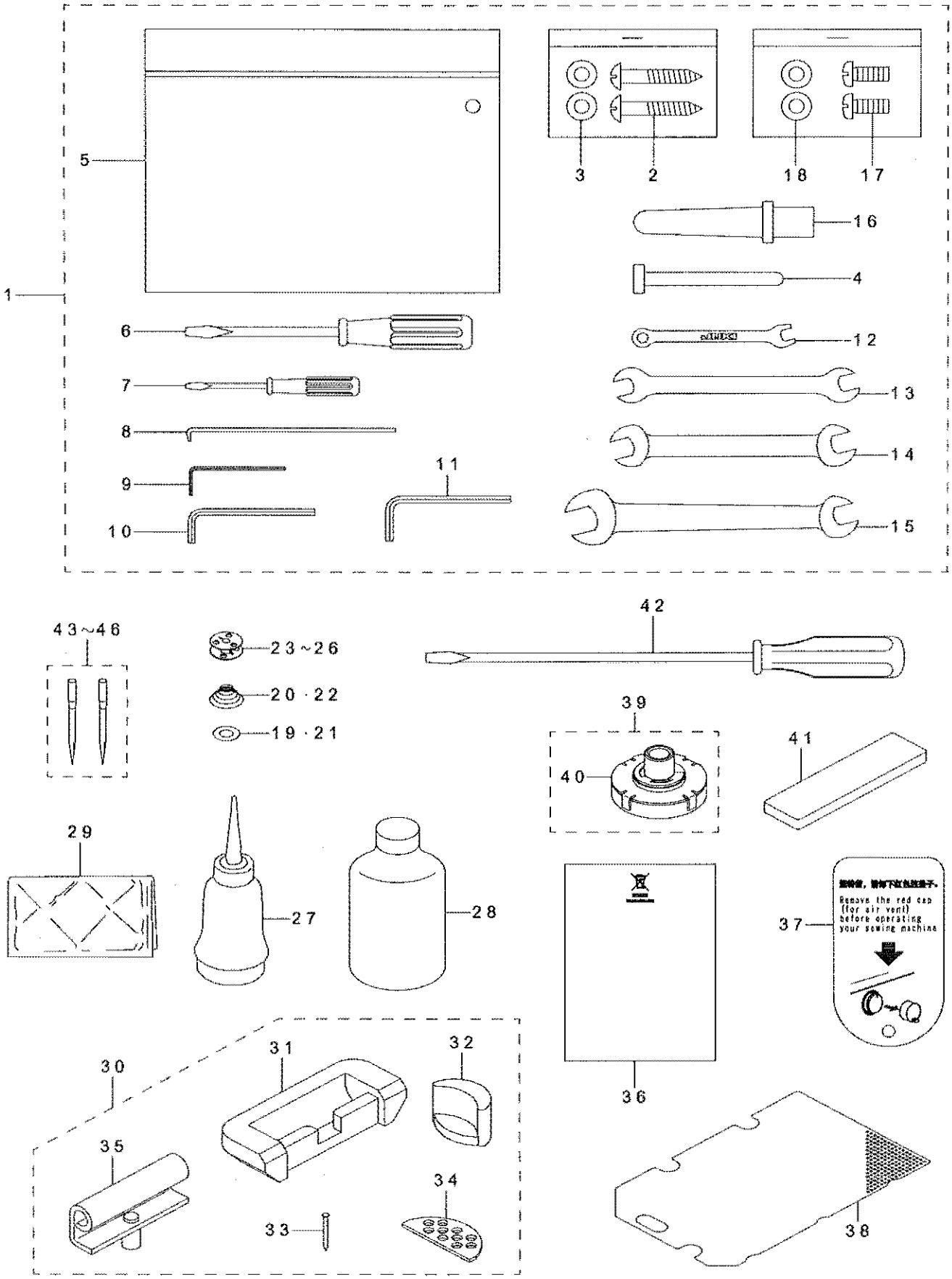

From the library of: Superior Sewing Machine & Supply LLC

REF.NO		NOTE	PART NO	DESCRIPTION	品　名	Qty
1			400-33439	ACCESSORIE_BAG_ASM.	フゾクヒンバッククミ	1
2			SK-3482501-SE	WOOD SCREW D=4.8 L=25	マルモクネジ　D＝4．8　L＝25	(2)
3			WP-0501016-SC	WASHER 5X10.5X1	ヒラザガネ　5Ｘ10．5Ｘ1	(2)
4			400-56705	KNEE_LIFTER_PRESSER_ROD	ヒザアゲオシボウ	(1)
5			229-32800	ACCESSORIE BAG	フゾクヒンバッグ	(1)
6			229-33105	SCREW DRIVER,MIDDLE	ドライバー（チユウ）	(1)
7			229-33204	SCREW DRIVER,SMALL	ドライバー（シヨウ）	(1)
8			B9101-490-000	DRIVER	ドライバー	(1)
9			124-55507	HEXAGONAL WRENCH, 1.5	ロツカクレンチ（1．5）	(1)
10			124-55705	HEXAGONAL WRENCH, 2.5	ロツカクレンチ（2．5）	(1)
11			B9141-372-000	HEXAGONAL WRENCH, LARGE	ロツカクボー　スパナ　（ダイ）	(1)
12			131-60106	SPANNER (5X6)	スパナ（5Ｘ6）	(1)
13			260-34801	WRENCH (7X8)	リョウグチスパナ（ショウ）　7Ｘ8	(1)
14			262-33700	WRENCH	リョウグチスパナ	(1)
15			260-34702	WRENCH (14X11)	リョウグチスパナ（ダイ）　14Ｘ11	(1)
16			229-31604	FRAME SUPPORT BAR	トウブササエボウ	(1)
17			SM-4051255-SP	SCREW.,M5 L=12.	ナベネジ　M5　L＝12	(2)
18			WP-0531000-SC	WASHER 5.3X10X1	ヒラザガネ　5．3Ｘ10Ｘ1	(2)
19	☆	#10	228-19809	SHEET	クウテンボウシシート　（オオガマ）	1
20	☆	#10	400-55358	SPRING_L	クウテンボウシバネ_L	1
21	☆	#01	226-53802	SHEET	クウテンボウシシート	1
22	☆	#01	101-11508	SPRING	クーテンボーシバネ	1
23	☆	#01	102-10805	HARD ALUMITE BOBBIN	コウシツアルマイト　ボビン	2
24	☆	#02	B9117-051-000	BOBBIN	ボビン	2
25	☆	#10	102-31603	BOBBIN	ボビン	2
26	☆	#11	B9117-563-000	BOBBIN	ボビン	2
27			B9121-012-0A0	OILER ASM.	アブラサシ　クミ	1
28	☆		MML-007600CA	JUKI MACHINE OIL 7	ジューキマシンオイル7	1
29	☆	#09	MDF-RX1600C0	DEFRIX OIL NO.1(600CC)	デフレツクスオイルNO．1（600CC）	1
30			229-26059	RUBBER HINGE ASM.	ラバーヒンジ（クミ）	1
31			229-26000	RUBBER CUSHION	ゴムヒンジザ	(2)
32			229-26109	FRAME RUBBER CUSHION	トウブササエゴムザ	(2)
33			229-26208	NAIL	ゴムヒンジザウチクギ	(8)
34			229-26505	WASHER	トウブクツシヨンザ	(2)
35			229-26356	HINGE COMPL.	ヒンジケツゴウ	(2)
36		#07	CM-6001002-01	WEEE INFORMATION SHEET	WEEE　インフォメーション　シート	2
37		#08	400-37488	SHEET	エアーヌキキャップチュウイシール	1
38			400-30768	OIL_FILTER	オイルフィルタ	1
39			400-36428	ASSY_FILTER_A	フィルターエークミ	1
40			400-36125	FILTER	フィルター	(1)
41		#09	236-40006	SHEET	エアーヌキキャップチュウイシート	1
42			229-33006	SCREW DRIVER,LARGE	ドライバー（ダイ）	1
43			229-33303	VINYL COVER	トウブビニールカバー	1
44			400-35873	FILTER_B	フィルターB	1
45	☆	#04	MDP-500B1002	NEEDLE DPX5 #10-2	ハリ　DPX5　#10−2	1
46	☆	#03	MDP-500B1402	NEEDLE DPX5#14-2	DPX5#14−2	1
47	☆	#05	MDP-500B2102	DPX5#21-2	ハリDPX5#21−2	1
48	☆	#06	MDP-500B0902	NEEDLE DPX5#9-2	ハリDPX5#9−2	1

NOTE(注記)

#01....FOR LH-3528-7,LH-3568-7　LH－3528－7，LH－3568－7用
#02....FOR LH-3528,LH-3568　LH－3528，LH－3568用
#03....TYPE S　S仕様
#04....TYPE F　F仕様
#05....TYPE G　G仕様
#06....TYPE A　A仕様
#07....FOR JE　JE用
#08....FOR CHINA　中国用
#09....EXCEPT CHINA　中国を除く
#10....FOR LH-3578-7,LH-3588-7　LH－3578－7，LH－3588－7用
#11....FOR LH-3578,LH-3588　LH－3578，LH－3588用

From the library of: Superior Sewing Machine & Supply LLC

21. TABLE OF EXCHANGING GAUGE PARTS (1)(FOR LH-3528)

交換ゲージ部品一覧表（1）(LH－3528用)

Needle gauge size 針幅			Presser foot asm. 押さえ(組)					Swivel guide Presser asm. スイブルガイド 押さえ(組)
Code コード				(Tip-divided) (移動式先割れ)	(Tip-divided) (移動式先割れ)	(Lower feed) (下送り)		
	inch	mm	Part No.	Part No.	Part No.	Part No.	Part No.	Part No.
A	3/32	2.4	226-37557	—	—	—	—	—
B	1/8	3.2	226-37656	400-35895	400-35896	103-91852	226-27152	226-47051
C	5/32	4.0	226-37755	400-35897	400-71509	—	—	—
D	3/16	4.8	226-37854	226-40353	228-16557	103-92058	226-27350	226-47150
E	7/32	5.6	—	226-40452	228-15656	—	226-27459	226-47259
F	1/4	6.4	226-38050	226-40551	228-16755	103-92256	226-27558	226-47358
G	9/32	7.1	226-38258	226-40759	228-16854	—	226-27657	226-47457
H	5/16	7.9	226-38357	226-40858	228-16953	—	226-27756	226-47556
K	3/8	9.5	226-38456	226-40957	228-17050	—	—	—
W	7/16	11.1	—	226-41054	400-33941	—	—	—
L	1/2	12.7	226-36753	226-41252	226-17159	103-92751	—	—
M	5/8	15.9	—	226-41351	400-33945	—	—	—
N	3/4	19.1	226-38951	226-41450	400-33947	103-93055	—	—
P	7/8	22.2	226-39157	226-41658	400-33949	226-44450	—	—
Q	1	25.4	226-39256	226-41757	400-33951	228-44559	—	—
R	1-1/8	28.6	226-39355	226-41856	400-33953	—	—	—
S	1-1/4	31.8	226-39454	226-41955	400-33956	—	—	—
T	1-3/8	34.9	—	226-42052	400-33957	—	—	—
U	1-1/2	38.1	—	226-42151	400-33959	—	—	—
Stitch spec. 縫仕様	A		★					
	F						★	★(テープ付け)
	S			★				
	G				★			
	下送り					★		

Needle gauge size 針幅			Sliding plate asm. (Left) 滑り板(左)組	Sliding plate asm. (Right) 滑り板(右)組	Sliding plate asm. (Front) 滑り板(前)組		Sliding plate asm. (Left) 滑り板(左)組
Code コード							Option オプション
	inch	mm	Part No.	Part No.	Part No.	Part No.	Part No.
A	3/32	2.4	226-01053	225-00555	400-42874	232-06709	400-51633
B	1/8	3.2					
C	5/32	4.0					
D	3/16	4.8					
E	7/32	5.6					
F	1/4	6.4					
G	9/32	7.1					
H	5/16	7.9					
K	3/8	9.5					
W	7/16	11.1					
L	1/2	12.7	226-01157	226-00654			400-45729
M	5/8	15.9					
N	3/4	19.1					
P	7/8	22.2	226-01256	226-00753			400-45730
Q	1	25.4					
R	1-1/8	28.6					
S	1-1/4	31.8	226-01355	226-00852			400-45731
T	1-3/8	34.9					
U	1-1/2	38.1					
Stitch spec. 縫仕様	A		Spec. common 仕様共通	Spec. common 仕様共通	Spec. common 仕様共通	★(テープ付け)	Spec. common 仕様共通
	F						
	S						
	G						
	下送り						

From the library of: Superior Sewing Machine & Supply LLC

22. TABLE OF EXCHANGING GAUGE PARTS (2)(FOR LH-3528)

交換ゲージ部品一覧表（2）（LH－3528用）

Needle gauge size 針幅			Feed Dog 送り歯						
Code コード				Option オプション	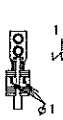	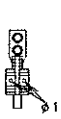	Option オプション		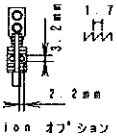 Option オプション
	inch	mm	Part No.	Part No.	Part No.	Part No.	Part No.	Part No.	Part No.
A	3/32	2.4	400-33714	—	—	—	—	—	—
B	1/8	3.2	400-33715	400-35883	400-33563	—	400-33563	B1613-512-B0H	—
C	5/32	4.0	400-33716	—	—	226-30206	400-25784	B1613-512-C0H	—
D	3/16	4.8	400-33718	400-35884	400-33564	226-30404	400-25785	B1613-512-D0H	400-25801
E	7/32	5.6	—	400-35885	400-33565	226-30503	400-25786	B1613-512-E0H	400-25802
F	1/4	6.4	400-33720	400-35886	400-33566	226-30602	400-25787	B1613-512-F0H	400-25803
G	9/32	7.1	400-33722	400-35887	400-33567	226-30800	400-25788	B1613-512-G0H	400-25804
H	5/16	7.9	400-33723	400-35888	400-33568	226-30909	400-25789	B1613-512-H0H	400-25805
K	3/8	9.5	400-33724	—	—	226-31006	400-25790	B1613-512-K0H	400-25806
W	7/16	11.1	—	—	—	226-31105	400-25791	400-75311	400-25807
L	1/2	12.7	400-33727	—	—	226-31303	400-25792	B1613-512-L0H	400-25808
M	5/8	15.9	—	—	—	226-31402	400-25793	B1613-512-M0H	400-25809
N	3/4	19.1	400-33729	—	—	226-31501	400-25794	B1613-512-N0H	400-25810
P	7/8	22.2	400-33731	—	—	226-31709	400-25795	B1613-512-P0H	400-25811
Q	1	25.4	400-33732	—	—	226-31808	400-25796	B1613-512-Q0H	400-25812
R	1-1/8	28.6	400-33733	—	—	226-31907	400-25797	B1613-512-R0H	400-25813
S	1-1/4	31.8	400-33734	—	—	226-32004	400-25798	B1613-512-S0H	400-25814
T	1-3/8	34.9	—	—	—	226-32103	400-25799	B1613-512-T0H	400-25815
U	1-1/2	38.1	—	—	—	226-32202	400-25800	B1613-512-U0H	400-25816
Stitch spec. 縫仕様		A	★						
		F		★	★				
		S				★	★		
		G						★	★

Needle gauge size 針幅			Feed Dog (Lower feed) 送り歯（下送り）		Needle clamp ass'y. 針留組		Throat plate 針板	Throat plate (with Taping) 針板（テープ°付）	Throat plate (Lower feed) 針板（下送り）	
Code コード					Wire Type ワイヤタイプ	Hole Type 穴タイプ				
	inch	mm	Part No.	Part No.	Part No.	Part No.	Part No.	Part No.	Part No.	Part No.
A	3/32	2.4	—	—	400-35875	101-47551	226-25006	—	—	—
B	1/8	3.2	232-05107	—	400-26027	101-47650	226-25107 ※400-72337	226-28002	228-45200	—
C	5/32	4.0	—	—	400-26029	101-47759	226-25206 ※400-72338	226-28101	—	—
D	3/16	4.8	232-05305	—	400-26031	101-47858	226-25305	226-28200	228-45408	—
E	7/32	5.6	—	—	400-26033	101-47957	226-25404	226-28309	—	—
F	1/4	6.4	232-05503	—	400-26035	101-48054	226-25503	226-28408	228-45606	—
G	9/32	7.1	—	—	400-26037	101-48153	226-25602	226-28507	—	—
H	5/16	7.9	—	—	400-26039	101-48252	226-25701	226-28606	—	—
K	3/8	9.5	—	—	400-26041	101-48351	226-25800	—	—	—
W	7/16	11.1	—	—	400-26043	101-48450	226-25909	—	—	—
L	1/2	12.7	400-62249	228-48105	400-26045	101-48559	226-26006	—	—	400-62254
M	5/8	15.9	—	—	400-26047	101-48658	226-26105	—	—	—
N	3/4	19.1	400-62251	228-48303	400-26049	101-48757	226-26204	—	—	400-62256
P	7/8	22.2	400-62252	228-48402	400-26051	101-48856	226-26303	—	—	400-62257
Q	1	25.4	400-62253	228-48501	400-26053	101-48955	226-26402	—	—	400-62258
R	1-1/8	28.6	—	—	400-26055	101-49052	226-26501	—	—	—
S	1-1/4	31.8	—	—	400-26057	101-49151	226-26600	—	—	—
T	1-3/8	34.9	—	—	400-26059	101-49250	226-26709	—	—	—
U	1-1/2	38.1	—	—	400-26061	101-49359	226-26808	—	—	—
Stitch spec. 縫仕様		A			★		★	Spec. common 仕様共通		
		F								
		S								
		G				★	※のみ ★			
		下送り	★	★					★	★

From the library of: Superior Sewing Machine & Supply LLC

23. TABLE OF EXCHANGING GAUGE PARTS (FOR LH-3528-7)

交換ゲージ部品一覧表（LH－3528－7用）

Needle gauge size 針幅			Throat plate 針板	Needle clamp asm. 針管組		Feed dog 送り歯			
Code コード				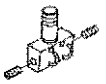 Mini Type ワイヤタイプ	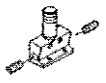 Note Type 穴タイプ	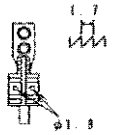	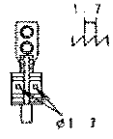 Option オプション	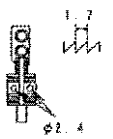	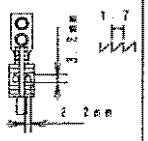 Option オプション
	inch	mm	Part No.	Part No.	Part No.	Part No.	Part No.	Part No.	Part No.
A	3/32	2.4	—	400-35875	101-47551	—	—	—	—
B	1/8	3.2	400-35881	400-26027	101-47656	400-61270	400-35890	400-53705	400-53705
C	5/32	4.0	400-25485	400-26029	101-47759	400-61271	400-25817	400-71911	—
D	3/16	4.8	400-25490	400-26031	101-47858	400-61272	400-25818	400-35891	400-25831
E	7/32	5.6	400-25491	400-26033	101-47957	400-61273	400-25819	400-50009	400-25832
F	1/4	6.4	400-25492	400-26035	101-48054	400-61274	400-26715	400-35892	400-25833
G	9/32	7.1	400-25493	400-26037	101-48153	400-61275	400-25820	400-50010	400-25834
H	5/16	7.9	400-25494	400-26039	101-48252	400-61276	400-25821	400-50011	400-25835
K	3/8	9.5	400-25495	400-26041	101-48351	400-61277	400-25822	400-35893	400-25836
M	7/16	11.1	400-25496	400-26043	101-48450	—	400-25823	—	400-25837
L	1/2	12.7	400-25498	400-26045	101-48559	400-61278	400-25824	400-35894	400-25838
W	5/8	15.9	400-25499	400-26047	101-48658	400-61279	400-25825	400-71912	400-25839
N	3/4	19.1	400-25500	400-26049	101-48757	400-61280	400-25826	400-35895	400-25840
P	7/8	22.2	400-25502	400-25051	101-48856	400-61281	400-25827	400-71913	400-25841
Q	1	25.4	400-25503	400-26053	101-48955	400-61282	400-25828	400-71914	400-25842
R	1-1/8	28.6	400-25504	400-26055	101-45052	400-61283	400-25829	400-71915	400-25843
S	1-1/4	31.8	400-25505	400-26057	101-49151	400-61284	400-25830	400-71916	400-25844
T	1-3/8	34.9	—	400-26059	101-49250	—	—	—	—
U	1-1/2	38.1	—	400-26061	101-49359	—	—	—	—
Stitch spec. 縫仕様	A			★					
	F			★					
	S		★	★		★	★		
	G		★		★			★	★

Needle gauge size 針幅			Presser foot asm. 押さえ(組)		Sliding plate asm. (Left) 滑り板(左)組	Sliding plate asm. (Right) 滑り板(右)組	Sliding plate asm. (Front) 滑り板(前)組	Sliding plate asm. (Left) 滑り板(左)組
Code コード			(Tip-divided) (昇動式先割れ)	(Tip-divided) (昇動式先割れ) 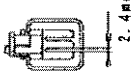				Option オプション
	inch	mm	Part No.	Part No.	Part No.	Part No.	Part No.	Part No.
B	1/8	3.2	400-35896	400-35898				
C	5/32	4.0	400-35897	400-71909				
D	3/16	4.8	226-40353	228-16557				
E	7/32	5.6	226-40452	228-16656				
F	1/4	6.4	226-40551	228-16755	400-25247	400-25235		400-51633
G	9/32	7.1	226-40759	228-16854				
H	5/16	7.9	226-40858	228-16953				
K	3/8	9.5	226-40957	228-17050			400-42880	
M	7/16	11.1	226-41054	400-33941				
L	1/2	12.7	226-41252	228-17159				
W	5/8	15.9	226-41351	400-33945	400-25248	400-25236		400-46729
N	3/4	19.1	226-41450	400-33947				
P	7/8	22.2	226-41558	400-33949				
Q	1	25.4	226-41757	400-33951	400-25249	400-25239		400-45730
R	1-1/8	28.6	226-41856	400-33953				
S	1-1/4	31.8	226-41955	400-33955	400-25250	400-25240		400-45731
Stitch spec. 縫仕様	S		★		Spec. common 仕様共通	Spec. common 仕様共通	Spec. common 仕様共通	Spec. common 仕様共通
	G			★				

From the library of: Superior Sewing Machine & Supply LLC

24. TABLE OF EXCHANGING GAUGE PARTS (FOR LH-3568)

交換ゲージ部品一覧表（LH－3568用）

Needle gauge size 針幅			Needle clamp asm. (for DPS) 針留組(DPS用)				Sliding plate asm. (Front) 滑り板(前)組	Sliding plate asm. (Left) 滑り板(左)組
Code コード			Needle clamp asm. (Left) 針留(左)組 (Wire Type ワイヤタイプ)	Needle clamp asm. (Right) 針留(右)組 (Wire Type ワイヤタイプ)	Needle clamp asm. (Left) 針留(左)組 (Hole Type 穴タイプ)	Needle clamp asm. (Right) 針留(右)組 (Hole Type 穴タイプ)		Option オプション
	inch	mm	Part No.	Part No.	Part No.	Part No.	Part No.	Part No.
B	1/8	3.2	400-35761	400-35771	B1402-528-BAO-A	B1402-528-BAO-A	400-42574	400-51633
C	5/32	4.0	400-35762	400-35772	B1402-528-CAO-A	B1402-528-CAO-A		
D	3/16	4.8	400-35763	400-35773	B1402-528-DAL-A	B1402-528-DAR-A		
E	7/32	5.6	400-35764	400-35774	B1402-528-EAL	B1402-528-EAR		
F	1/4	6.4	400-29561	400-29562	B1402-528-FAL-A	B1402-528-FAR-A		
G	9/32	7.1	400-35765	400-35775	B1402-528-GAL	B1402-528-GAR		
H	5/16	7.9	400-35766	400-35776	B1402-528-HAL-A	B1402-528-HAR-A		
K	3/8	9.5	400-35767	400-35777	B1402-528-KAL-A	B1402-528-KAR-A		
L	1/2	12.7	400-35768	400-35778	B1402-528-LAL	B1402-528-LAR		400-45729
M	5/8	15.9	400-35769	400-35779	B1402-528-MAL	B1402-528-MAR		
N	3/4	19.1	400-35770	400-35780	B1402-528-NAL	B1402-528-NAR		
P	7/8	22.2	400-71917	400-71919	B1402-528-PAL	B1402-528-PAR		400-45730
Q	1	25.4	400-71921	400-71923	B1402-528-QAL	B1402-528-QAR		
Stitch spec. 縫仕様		S	★	★			★	★
		G			★	★		

Needle gauge size 針幅			Needle clamp asm. (for DP17) 針留組(DP17用)				Sliding plate asm. (Left) 滑り板(左)組	Sliding plate asm. (Right) 滑り板(右)組	Throat plate 針板
Code コード			Needle clamp asm. (Left) 針留(左)組 Option オプション	Needle clamp asm. (Right) 針留(右)組 Option オプション	Needle clamp asm. (Left) 針留(左)組 Option オプション	Needle clamp asm. (Right) 針留(右)組 Option オプション			
	inch	mm	Part No.	Part No.	Part No.	Part No.	Part No.	Part No.	Part No.
B	1/8	3.2	400-35877	400-35878	B1402-525-BAO-A	B1402-526-BAO-A	226-01058	226-00555	226-25107
C	5/32	4.0	400-26083	400-26084	B1402-525-CAO-A	B1402-526-CAO-A			226-25206 ※400-72338
D	3/16	4.8	400-25085	400-26086	B1402-525-DAL-A	B1402-526-DAR-A			226-25305
E	7/32	5.6	400-25087	400-26088	102-28559	102-28557			226-25404
F	1/4	6.4	400-25089	400-26090	B1402-525-FAL-A	B1402-526-FAR-A			226-25503
G	9/32	7.1	400-26070	400-26091	B1402-526-GAL-A	B1402-526-GAR-A			226-25602
H	5/16	7.9	400-26072	400-26093	B1402-525-HAL-A	B1402-526-HAR-A			226-25701
K	3/8	9.5	400-26074	400-26095	B1402-525-KAL-A	B1402-526-KAR-A			226-25800
L	1/2	12.7	400-26076	400-26097	B1402-525-LAL-A	B1402-526-LAR-A			226-26008
M	5/8	15.9	400-26078	400-26099	102-28856	102-28864	226-01157	226-00654	226-26105
N	3/4	19.1	400-25080	400-26101	102-28955	102-28563			226-26204
P	7/8	22.2	—	—	—	—	226-01256	226-00753	226-26303
Q	1	25.4	400-26082	400-26103	102-29151	102-29169			226-26402
Stitch spec. 縫仕様		S	★	★			★	★	★
		G			★	★			※のみ ★

Needle gauge size 針幅			Feed Dog 送り歯				Presser foot asm. 押さえ(組)	
Code コード			1.7 φ1.9	Option オプション 1.7 φ1.7	1.7 φ2.2	Option オプション 1.7 2.2mm	(Tip-divided) (移動式先割れ)	(Tip-divided) (移動式先割れ)
	inch	mm	Part No.	Part No.	Part No.	Part No.	Part No.	Part No.
B	1/8	3.2	—	400-33563	—	—	400-35896	400-35896
C	5/32	4.0	226-30206	400-25784	B1613-512-COH	—	400-35697	400-71909
D	3/16	4.8	226-30404	400-25785	B1613-512-DOH	400-25801	226-40353	228-10557
E	7/32	5.6	226-30503	400-25786	B1613-512-EOH	400-25802	226-40452	228-10656
F	1/4	6.4	226-30602	400-25787	B1613-512-FOH	400-25803	226-40551	228-16755
G	9/32	7.1	226-30609	400-25788	B1613-512-GOH	400-25804	226-40759	228-16854
H	5/16	7.9	226-30909	400-25789	B1613-512-HOH	400-25805	226-40858	228-16953
K	3/8	9.5	226-31006	400-25790	B1613-512-KOH	400-25806	226-40957	228-17050
L	1/2	12.7	226-31303	400-25792	B1613-512-LOH	400-25808	226-41252	228-17159
M	5/8	15.9	226-31402	400-25793	B1613-512-MOH	400-25809	226-41351	400-33945
N	3/4	19.1	226-31501	400-25794	B1613-512-NOH	400-25810	226-41450	400-33947
P	7/8	22.2	226-31709	400-25795	B1613-512-POH	400-25811	226-41658	400-33949
Q	1	25.4	226-31808	400-25796	B1613-512-QOH	400-25812	226-41757	400-33951
Stitch spec. 縫仕様		S	★	★			★	
		G			★	★		★

From the library of: Superior Sewing Machine & Supply LLC

25. TABLE OF EXCHANGING GAUGE PARTS (FOR LH-3568-7)

交換ゲージ部品一覧表（LH－3568－7用）

Needle gauge size 針幅			Feed Dog 送り歯				Presser foot asm. 押さえ(組)		Throat plate 針板
Code コード			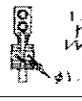	Option オプション	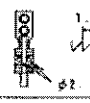	Option オプション	(Tip-divided) (移動式先割れ)	(Tip-divided) (移動式先割れ) 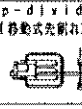	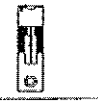
	inch	mm	Part No.	Part No.	Part No.	Part No.	Part No.	Part No.	Part No.
B	1/8	3.2	400-61270	400-35690	400-53705	400-53705	400-35696	400-35696	400-35681
C	5/32	4.0	400-61271	400-25817	400-71911	—	400-35697	400-71909	400-25485
D	3/16	4.8	400-61272	400-25818	400-35691	400-25831	226-40353	228-16557	400-25490
E	7/32	5.6	400-61273	400-25819	400-50005	400-25832	226-40452	228-16656	400-25491
F	1/4	6.4	400-61274	400-25715	400-35692	400-25833	226-40551	228-16755	400-25492
G	9/32	7.1	400-61275	400-25820	400-50010	400-25834	226-40755	228-16854	400-25493
H	5/16	7.9	400-61276	400-25821	400-50011	400-25835	226-40856	228-16953	400-25494
K	3/8	9.5	400-61277	400-25822	400-35693	400-25836	226-40957	228-17050	400-25495
L	1/2	12.7	400-61278	400-25824	400-35694	400-25838	226-41252	228-17159	400-25498
M	5/8	15.9	400-61279	400-25825	400-71912	400-25839	226-41351	400-33945	400-25499
N	3/4	19.1	400-61280	400-25826	400-35695	400-25840	226-41450	400-33947	400-25500
P	7/8	22.2	400-61281	400-25827	400-71913	400-25841	226-41658	400-33948	400-25502
Q	1	25.4	400-61282	400-25828	400-71914	400-25842	226-41757	400-33951	400-25503
Stitch spec. 縫仕様	S		★	★			★		Spec. common 仕様共通
	G				★	★		★	

Needle gauge size 針幅			Needle clamp asm. (for DP5) 針留(組)(DP5用)				Sliding plate asm. (Front) 滑り板(前)組	Sliding plate asm. (Left) 滑り板(左)組
Code コード			Needle clamp asm. (Left) 針留(左)組 (Wire Type ワイヤタイプ)	Needle clamp asm. (Right) 針留(右)組 (Wire Type ワイヤタイプ)	Needle clamp asm. (Left) 針留(左)組 (Hole Type 穴タイプ)	Needle clamp asm. (Right) 針留(右)組 (Hole Type 穴タイプ)		Option オプション
	inch	mm	Part No.	Part No.	Part No.	Part No.	Part No.	Part No.
B	1/8	3.2	400-35761	400-35771	B1402-528-BAO-A	B1402-528-BAO-A	400-42880	400-51633
C	5/32	4.0	400-35762	400-35772	B1402-528-CAO-A	B1402-528-CAO-A		
D	3/16	4.8	400-35763	400-35773	B1402-528-DAL-A	B1402-528-DAR-A		
E	7/32	5.6	400-35764	400-35774	B1402-528-EAL	B1402-528-EAR		
F	1/4	6.4	400-29561	400-29562	B1402-528-FAL-A	B1402-528-FAR-A		
G	9/32	7.1	400-35765	400-35775	B1402-528-GAL	B1402-528-GAR		
H	5/16	7.9	400-35766	400-35776	B1402-528-HAL-A	B1402-528-HAR-A		
K	3/8	9.5	400-35767	400-35777	B1402-528-KAL-A	B1402-528-KAR-A		
L	1/2	12.7	400-35768	400-35778	B1402-528-LAL	B1402-528-LAR		400-45729
M	5/8	15.9	400-35769	400-35779	B1402-528-MAL	B1402-528-MAR		
N	3/4	19.1	400-35770	400-35780	B1402-528-NAL	B1402-528-NAR		
P	7/8	22.2	400-71917	400-71919	B1402-528-PAL	B1402-528-PAR		400-45730
Q	1	25.4	400-71921	400-71923	B1402-528-QAL	B1402-528-QAR		
Stitch spec. 縫仕様	S		Spec. common 仕様共通	Spec. common 仕様共通	Spec. common 仕様共通	Spec. common 仕様共通	Spec. common 仕様共通	Spec. common 仕様共通
	G							

Needle gauge size 針幅			Needle clamp asm. (for DP17) 針留(組)(DP17用)				Sliding plate asm. (Left) 滑り板(左)組	Sliding plate asm. (Right) 滑り板(右)組
Code コード			Needle clamp asm. (Left) 針留(左)組 Option オプション	Needle clamp asm. (Right) 針留(右)組 Option オプション	Needle clamp asm. (Left) 針留(左)組 Option オプション	Needle clamp asm. (Right) 針留(右)組 Option オプション		
	inch	mm	Part No.	Part No.	Part No.	Part No.	Part No.	Part No.
B	1/8	3.2	400-35877	400-35878	B1402-526-BAO-A	B1402-526-BAO-A	400-25247	400-25235
C	5/32	4.0	400-26063	400-26084	B1402-526-CAO-A	B1402-526-CAO-A		
D	3/16	4.8	400-26065	400-26086	B1402-526-DAL-A	B1402-526-DAR-A		
E	7/32	5.6	400-26067	400-26088	102-28559	102-28587		
F	1/4	6.4	400-26069	400-26090	B1402-526-FAL-A	B1402-526-FAR-A		
G	9/32	7.1	400-26070	400-26091	B1402-526-GAL-A	B1402-526-GAR-A		
H	5/16	7.9	400-26072	400-26093	B1402-526-HAL-A	B1402-526-HAR-A		
K	3/8	9.5	400-26074	400-26095	B1402-526-KAL-A	B1402-526-KAR-A		
L	1/2	12.7	400-26076	400-26097	B1402-526-LAL-A	B1402-526-LAR-A		
M	5/8	15.9	400-26078	400-26099	102-28856	102-28864	400-25248	400-25236
N	3/4	19.1	400-26080	400-26101	102-28955	102-28963		
P	7/8	22.2	—	—	—	—	400-25249	400-25239
Q	1	25.4	400-26082	400-26103	102-29151	102-29169		
Stitch spec. 縫仕様	S		Spec. common 仕様共通	Spec. common 仕様共通			Spec. common 仕様共通	Spec. common 仕様共通
	G				★	★		

From the library of: Superior Sewing Machine & Supply LLC

26. TABLE OF EXCHANGING GAUGE PARTS (FOR LH-3578)

交換ゲージ部品一覧表（LH－3578用）

Needle gauge size 針幅			Presser foot asm. 押さえ(組)	Throat plate 針板	Feed dog 送り歯		Needle clamp asm. 針留組
Code コード			(Tip-divided) (移動式先割れ)		1.7 φ2.2	Option オプション 1.7 2mm 2.4mm	
	inch	mm	Part No.	Part No.	Part No.	Part No.	Part No.
B	1/8	3.2	400-35896	400-72337	B1613-512-BOH	—	101-47650
C	5/32	4.0	400-71909	400-72338	B1613-512-COH	—	101-47759
D	3/16	4.8	228-16557	226-25305	B1613-512-DOH	400-25801	101-47858
E	7/32	5.6	228-16656	226-25404	B1613-512-EOH	400-25802	101-47957
F	1/4	6.4	228-16755	226-25503	B1613-512-FOH	400-25803	101-48054
G	9/32	7.1	228-16854	226-25602	B1613-512-GOH	400-25804	101-48153
H	5/16	7.9	228-16953	226-25701	B1613-512-HOH	400-25805	101-48252
K	3/8	9.5	228-17050	226-25800	B1613-512-KOH	400-25806	101-48351
M	7/16	11.1	400-33941	226-25909	400-75311	400-25807	101-48450
L	1/2	12.7	228-17159	226-26006	B1613-512-LOH	400-25808	101-48559
M	5/8	15.9	400-33945	226-26105	B1613-512-MOH	400-25809	101-48658
N	3/4	19.1	400-33947	226-26204	B1613-512-NOH	400-25810	101-48757
P	7/8	22.2	400-33949	226-26303	B1613-512-POH	400-25811	101-48856
Q	1	25.4	400-33951	226-26402	B1613-512-QOH	400-25812	101-48955
R	1-1/8	28.6	400-33953	226-26501	B1613-512-ROH	400-25813	101-49052
S	1-1/4	31.8	400-33955	226-26600	B1613-512-SOH	400-25814	101-49151
T	1-3/8	34.9	400-33957	226-26709	B1613-512-TOH	400-25815	101-49250
U	1-1/2	38.1	400-33959	226-26808	B1613-512-UOH	400-25816	101-49359
Stitch spec. 基仕様			Type G G仕様				

Needle gauge size 針幅			Sliding plate asm. (Left) 滑り板(左)組	Sliding plate asm. (Right) 滑り板(右)組	Sliding plate asm. (Front) 滑り板(前)組	Sliding plate asm. (Left) 滑り板(左)組
Code コード						Option オプション
	inch	mm	Part No.	Part No.	Part No.	Part No.
B	1/8	3.2	226-01058	226-00555	400-42874	400-51633
C	5/32	4.0				
D	3/16	4.8				
E	7/32	5.6				
F	1/4	6.4				
G	9/32	7.1				
H	5/16	7.9				
K	3/8	9.5				
L	1/2	12.7	226-01157	226-00654		400-45729
M	5/8	15.9				
N	3/4	19.1				
P	7/8	22.2	226-01256	226-00753		400-45730
Q	1	25.4				
R	1-1/8	28.6				
S	1-1/4	31.8	226-01355	226-00852		400-45731
T	1-3/8	34.9				
U	1-1/2	38.1				
Stitch spec. 基仕様			Type G G仕様			

From the library of: Superior Sewing Machine & Supply LLC

27. TABLE OF EXCHANGING GAUGE PARTS (FOR LH-3578-7)

交換ゲージ部品一覧表（LH－3578－7用）

Needle gauge size 針幅			Presser foot asm. 押さえ(総) (Tip-divided) (移動式先割れ)	Throat plate 針板	Feed dog 送り歯		Needle clamp asm. 針留組
Code コード			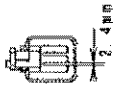		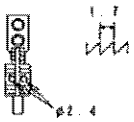	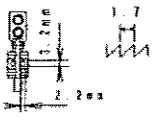 Option オプション	
	inch	mm	Part No.	Part No.	Part No.	Part No.	Part No.
B	1/8	3.2	400-35896	400-35881	400-53705	400-53705	101-47650
C	5/32	4.0	400-71909	400-25485	400-71911	—	101-47759
D	3/16	4.8	228-16557	400-25490	400-35891	400-25831	101-47858
E	7/32	5.6	228-16656	400-25491	400-50009	400-25832	101-47957
F	1/4	6.4	228-16755	400-25492	400-35892	400-25833	101-48054
G	9/32	7.1	228-16854	400-25493	400-50010	400-25834	101-48153
H	5/16	7.9	228-16953	400-25494	400-50011	400-25835	101-48252
K	3/8	9.5	228-17050	400-25495	400-35893	400-25836	101-48351
M	7/16	11.1	400-33941	400-25496	—	400-25837	101-48450
L	1/2	12.7	228-17159	400-25498	400-35894	400-25838	101-48559
N	5/8	15.9	400-33945	400-25499	400-71912	400-25839	101-48658
N	3/4	19.1	400-33947	400-25500	400-35895	400-25840	101-48757
P	7/8	22.2	400-33949	400-25502	400-71913	400-25841	101-48856
Q	1	25.4	400-33951	400-25503	400-71914	400-25842	101-48955
Stitch spec. 縫仕様			Type G G仕様				

Needle gauge size 針幅			Sliding plate asm. (Left) 滑り板(左)組	Sliding plate asm. (Right) 滑り板(右)組	Sliding plate asm. (Front) 滑り板(前)組	Sliding plate asm. (Left) 滑り板(左)組
Code コード					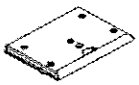	Option オプション
	inch	mm	Part No.	Part No.	Part No.	Part No.
B	1/8	3.2	400-25247	400-25235	400-42860	400-51633
C	5/32	4.0				
D	3/16	4.8				
E	7/32	5.6				
F	1/4	6.4				
G	9/32	7.1				
H	5/16	7.9				
K	3/8	9.5				
M	7/16	11.1				400-45729
L	1/2	12.7	400-25248	400-25236		
N	5/8	15.9				
N	3/4	19.1				
P	7/8	22.2	400-25249	400-25239		400-45730
Q	1	25.4				
Stitch spec. 縫仕様			Type G G仕様			

From the library of: Superior Sewing Machine & Supply LLC

28. TABLE OF EXCHANGING GAUGE PARTS (FOR LH-3588)

交換ゲージ部品一覧表（LH－3588用）

Needle gauge size 針幅			Needle clamp asm. (for DP5) 針留組(DP5用)		Needle clamp asm. (for DP17) 針留組(DP17用)	
Code コード			Needle clamp asm. (Left) 針留(左)組	Needle clamp asm. (Right) 針留(右)組	Needle clamp asm. (Left) 針留(左)組 Option オプション	Needle clamp asm. (Right) 針留(右)組 Option オプション
	Inch	mm	Part No.	Part No.	Part No.	Part No.
B	1/8	3.2	B1402-528-BA0-A	B1402-528-BA0-A	B1402-526-BA0-A	B1402-526-BA0-A
C	5/32	4.0	B1402-528-CA0-A	B1402-528-CA0-A	B1402-526-CA0-A	B1402-526-CA0-A
D	3/16	4.8	B1402-528-DAL-A	B1402-528-DAR-A	B1402-526-DAL-A	B1402-526-DAR-A
E	7/32	5.6	B1402-528-EAL	B1402-528-EAR	102-26559	102-28567
F	1/4	6.4	B1402-528-FAL-A	B1402-528-FAR-A	B1402-526-FAL-A	B1402-526-FAR-A
G	9/32	7.1	B1402-528-GAL	B1402-528-GAR	B1402-526-GAL-A	B1402-526-GAR-A
H	5/16	7.9	B1402-526-HAL-A	B1402-528-HAR-A	B1402-526-HAL-A	B1402-526-HAR-A
K	3/8	9.5	B1402-528-KAL-A	B1402-526-KAR-A	B1402-526-KAL-A	B1402-526-KAR-A
L	1/2	12.7	B1402-526-LAL	B1402-526-LAR	B1402-526-LAL-A	B1402-526-LAR-A
M	5/8	15.9	B1402-526-MAL	B1402-526-MAR	102-28856	102-28854
N	3/4	19.1	B1402-526-NAL	B1402-526-NAR	102-28955	102-28953
P	7/8	22.2	B1402-526-PAL	B1402-526-PAR	—	—
Q	1	25.4	B1402-526-QAL	B1402-526-QAR	102-29151	102-29169
Stitch spec. 縫仕様			Type G G仕様			

Needle gauge size 針幅			Throat plate 針板	Feed Dog 送り歯		Presser foot asm. 押え金(組)
Code コード					Option オプション 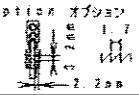	(Tip-divided) (移動式先割れ)
	Inch	mm	Part No.	Part No.	Part No.	Part No.
B	7/32	3.2	400-72237	B1613-512-B0H	—	400-35896
C	5/32	4.0	400-72338	B1613-512-C0H	—	400-71909
D	3/16	4.8	226-25305	B1613-512-D0H	400-25801	229-16557
E	7/32	5.6	226-25404	B1613-512-E0H	400-25802	228-16656
F	1/4	6.4	226-25503	B1813-512-F0H	400-25803	228-16755
G	9/32	7.1	226-25602	B1513-512-G0H	400-25804	228-16854
H	5/16	7.9	226-25701	B1613-512-H0H	400-25805	228-16953
K	3/8	9.5	226-25800	B1613-512-K0H	400-25806	228-17050
M	7/16	11.1	226-25909	400-75311	400-25807	400-33941
L	1/2	12.7	226-26006	B1613-512-L0H	400-25808	228-17159
M	5/8	15.9	226-26105	B1513-512-M0H	400-25809	400-33945
N	3/4	19.1	226-26204	B1613-512-N0H	400-25810	400-33947
P	7/8	22.2	226-26303	B1513-512-P0H	400-25811	400-33949
Q	1	25.4	226-26402	B1513-512-Q0H	400-25812	400-33951
Stitch spec. 縫仕様			Type G G仕様			

Needle gauge size 針幅			Sliding plate asm. (Left) 滑り板(左)組	Sliding plate asm. (Right) 滑り板(右)組	Sliding plate asm. (Front) 滑り板(前)組	Sliding plate asm. (Left) 滑り板(左)組
Code コード						Option オプション
	Inch	mm	Part No.	Part No.	Part No.	Part No.
B	1/8	3.2	226-01058	226-00555	400-42874	400-51633
C	5/32	4.0				
D	3/16	4.8				
E	7/32	5.6				
F	1/4	6.4				
G	5/32	7.1				
H	5/16	7.9				
K	3/8	9.5				
L	1/2	12.7	226-01157	226-00654		400-45729
M	5/8	15.9				
N	3/4	19.1				
P	7/8	22.2	226-01256	226-00753		400-45730
Q	1	25.4				
Stitch spec. 縫仕様			Type G G仕様			

From the library of: Superior Sewing Machine & Supply LLC

29. TABLE OF EXCHANGING GAUGE PARTS (FOR LH-3588-7)
交換ゲージ部品一覧表（LH－3588－7用）

Needle gauge size 針幅			Needle clamp asm. (for DP5) 針留組(DP5用)		Needle clamp asm. (for DP17) 針留組(DP17用)	
Code コード			Needle clamp asm. (Left) 針留(左)組	Needle clamp asm. (Right) 針留(右)組	Needle clamp asm. (Left) 針留(左)組 Option オプション	Needle clamp asm. (Right) 針留(右)組 Option オプション
	inch	mm	Part No.	Part No.	Part No.	Part No.
B	1/8	3.2	B1402-528-BAO-A	B1402-528-BAO-A	B1402-526-BAO-A	B1402-526-BAO-A
C	5/32	4.0	B1402-528-CAO-A	B1402-528-CAO-A	B1402-526-CAO-A	B1402-526-CAO-A
D	3/16	4.8	B1402-528-DAL-A	B1402-528-DAR-A	B1402-526-DAL-A	B1402-526-DAR-A
E	7/32	5.6	B1402-528-EAL	B1402-528-EAR	102-28559	102-28567
F	1/4	6.4	B1402-528-FAL-A	B1402-528-FAR-A	B1402-526-FAL-A	B1402-526-FAR-A
G	9/32	7.1	B1402-528-GAL	B1402-528-GAR	B1402-526-GAL-A	B1402-526-GAR-A
H	5/16	7.9	B1402-528-HAL-A	B1402-528-HAR-A	B1402-526-HAL-A	B1402-526-HAR-A
K	3/8	9.5	B1402-528-KAL-A	B1402-528-KAR-A	B1402-526-KAL-A	B1402-526-KAR-A
L	1/2	12.7	B1402-528-LAL	B1402-528-LAR	B1402-526-LAL-A	B1402-526-LAR-A
M	5/8	15.9	B1402-528-MAL	B1402-528-MAR	102-28856	102-28864
N	3/4	19.1	B1402-528-NAL	B1402-528-NAR	102-28955	102-28963
P	7/8	22.2	B1402-528-PAL	B1402-528-PAR	—	—
Q	1	25.4	B1402-528-QAL	B1402-528-QAR	102-29151	102-29169
Stitch spec. 縫仕様			Type G G仕様			

Needle gauge size 針幅			Throat plate 針板	Feed Dog 送り歯		Presser foot asm 押さえ(組)
Code コード				1.7 φ2.4	Option オプション 1.7 2.2mm	(Tip-divided) (移動式先割れ) 2.4mm
	inch	mm	Part No.	Part No.	Part No.	Part No.
B	1/8	3.2	400-35881	400-53705	400-53705	400-35890
C	5/32	4.0	400-25485	400-71911	—	400-71909
D	3/16	4.8	400-25490	400-35891	400-25831	228-16557
E	7/32	5.6	400-25491	400-50009	400-25832	228-16656
F	1/4	6.4	400-25492	400-35892	400-25833	228-16755
G	9/32	7.1	400-25493	400-50010	400-25834	228-16854
H	5/16	7.9	400-25494	400-50011	400-25835	228-16953
K	3/8	9.5	400-25495	400-35893	400-25836	228-17050
M	7/16	11.1	400-95796	—	400-25837	400-33941
L	1/2	12.7	400-25498	400-35894	400-25838	228-17159
M	5/8	15.9	400-25499	400-71912	400-25839	400-33945
N	3/4	19.1	400-25500	400-35895	400-25840	400-33947
P	7/8	22.2	400-25502	400-71913	400-25841	400-33949
Q	1	25.4	400-25503	400-71914	400-25842	400-33951
Stitch spec. 縫仕様			Type G G仕様			

Needle gauge size 針幅			Sliding plate asm. (Left) 滑り板(左)組	Sliding plate asm. (Right) 滑り板(右)組	Sliding plate asm. (Front) 滑り板(前)組	Sliding plate asm. (Left) 滑り板(左)組
Code コード						Option オプション
	inch	mm	Part No.	Part No.	Part No.	Part No.
B	1/8	3.2	400-25247	400-25235	400-42880	400-51833
C	5/32	4.0				
D	3/16	4.8				
E	7/32	5.6				
F	1/4	6.4				
G	9/32	7.1				
H	5/16	7.9				
K	3/8	9.5				
M	7/16	11.1				400-45729
L	1/2	12.7	400-25248	400-25236		
M	5/8	15.9				
N	3/4	19.1				
P	7/8	22.2	400-25249	400-25239		400-45730
Q	1	25.4				
Stitch spec. 縫仕様			Type G G仕様			

From the library of: Superior Sewing Machine & Supply LLC

30. LIST FOR INFORMATION OF CHANGE
変更情報リスト

As to the place changed, refer to the corresponding Rev. No.
When previous parts (Obsoleted part) and new parts (Added parts) are not interchangeable with each other;
In this case, even obsoleted parts (D.) can be ordered with the obsoleted part number, so select the parts with changed dates and place your orders.

変更箇所は，該当Rev. No. 項をご参照ください。
部品の互換性がない変更の場合は，削除された品番でも，ご注文できます。

40058960
No. 1481-02 ・・・Rev. No.

＊A：Added parts追加部品/D：Obsoleted parts削除部品/E：Erratum訂正

＊	Rev. No.	Page 頁	Ref. No.	Parts No. 品番
D	01	2	65	236-29900
D	01	8	33	131-02702
D	01	8	56	226-83205
D	01	10	12	400-25162
D	01	10	17	229-21704
D	01	14	7～13	Obsoleted - 削除
D	01	14	15～17	Obsoleted - 削除
D	01	14	19～24	Obsoleted - 削除
D	01	14	49～62	Obsoleted - 削除
D	01	16	36～47	Obsoleted - 削除
D	01	16	49	228-14008
D	01	16	50	228-13703
D	01	16	54～59	Obsoleted - 削除
D	01	16	63～71	Obsoleted - 削除
D	01	20	42	235-33805
D	01	20	58	400-28275
D	01	24	2	400-17394
D	01	25	3	SS-4110615-SP

＊	Rev. No.	Page 頁	Ref. No.	Parts No. 品番
A	02	2	65	400-63940
A	02	2	79	400-30299
A	02	6	17	SS-8080660-TP
A	02	6	18	101-48054
A	02	6	19	SS-8080660-TP
A	02	6	37	400-40302
A	02	8	33	TA-0370301-R0
A	02	8	36	SS-8080660-TP
A	02	8	43	SS-8080660-TP
A	02	8	56	400-59036
A	02	8	88	B1402-528-FAL-A
A	02	8	90	B1402-528-FAR-A
A	02	10	12	229-21209
A	02	10	17	B3129-012-A00
A	02	20	15	400-62651
A	02	20	17	400-55569
A	02	20	58	400-67594
A	02	24	2	400-65712
A	02	24	69	400-76708
A	02	24	70	400-76709
A	02	24	71	400-65722
A	02	24	72	SD-0700336-TP
A	02	25	3	SM-4040655-SP
A	02	28	74	400-65984
A	02	28	76	236-30502
A	02	28	77	236-30403

From the library of: Superior Sewing Machine & Supply LLC

NUMERICAL INDEX OF PARTS
索引

PART NO 品番	PAGE 頁	REF NO
BT-0500300-EA	20	91
B1104-051-000	2	26
B1116-210-D00	31	9
B1118-512-000-A	10	40
B1118-512-000-A	12	21
B1402-528-FAL-A	8	88
B1402-528-FAR-A	8	90
B1425-526-000	8	34
B1438-512-B00	6	9
B1438-512-B00	8	51
B1449-526-000	12	19
B1505-227-T00-A	22	36
B1521-555-000	22	2
B1636-581-B00	20	33
B1649-161-000	20	94
B1653-470-000	20	24
B1705-850-000	8	68
B1820-563-000	14	12
B1821-051-000	14	13
B1821-051-000	16	10
B1822-051-000	14	11
B1823-051-000	14	20
B1823-051-000	16	17
B1834-512-000	28	72
B3111-126-000	10	33
B3115-552-000	10	32
B3118-552-F00	10	45
B3118-552-F00	12	26
B3118-552-I00	10	46
B3118-552-I00	12	27
B3120-125-000	10	34
B3126-012-000	10	35
B3129-012-A00	10	17
B3129-012-A00	12	17
B3132-552-000	10	38
B3214-047-000	10	8
B3214-047-000	12	7
B3517-009-000	28	43
B3525-357-000	28	58
B3534-012-000	28	59
B3538-112-000	24	63
B9101-490-000	36	8
B9117-051-000	14	21
B9117-051-000	36	24
B9117-563-000	16	18
B9117-563-000	36	26
B9121-012-0A0	36	27
B9141-372-000	36	11
CM-1001000-01	2	54
CM-2001001-01	2	69
CM-2001001-02	2	68
CM-2002002-01	2	52
CM-2002002-02	2	53
CM-3002000-01	2	70
CM-3004009-01	12	70
CM-3004009-02	12	55
CM-3011001-01	2	56
CM-3011001-02	2	55
CM-3013000-01	2	49
CM-6001002-01	36	36
CQ-2020000-00	4	3
CQ-2020000-00	4	5
CQ-2020000-00	14	17
CQ-2020000-00	14	18
CQ-2020000-00	16	14
CQ-2020000-00	16	15
CQ-2520000-00	4	7
CQ-2520000-00	6	36
CQ-2520000-00	8	70
CQ-3030000-00	4	12
D2112-555-B00	2	3
D2464-555-B00	25	22
D3128-555-D00	10	36
D3129-555-D00	10	37
D3159-555-B00	22	26
D3163-555-B00-A	22	30
D3164-555-B00	22	45
EA-9500B01-00	24	59
EA-9500B01-00	28	45
EA-9502B02-00	2	62
GAK-A18300B0	32	15
GAK-33027000	32	7
HA-0005900-00	26	14
HA-0019000-00	25	10
HK-0346101-40	25	38
HK-0346400-0B	25	13
HK-0346400-0B	25	19
HK-0346400-0B	26	20
HW-2003900-00	26	15
HW-5000700-00	25	9
HW-5000700-00	26	16
MDF-RX1600C0	36	29
MDP-500B0902	36	48
MDP-500B1002	36	45
MDP-500B1400	6	39
MDP-500B1400	8	83
MDP-500B1402	36	46
MDP-500B2100	6	40
MDP-500B2100	8	84
MDP-500B2102	36	47
MML-007600CA	38	28
M4002-110-000	4	26
NM-6030001-SC	24	7
NM-6030001-SN	20	79
NM-6040001-SP	20	69
NM-6040002-SE	34	21
NM-6040002-SE	34	24
NM-6050001-SE	34	19
NM-6050001-SE	34	28
NM-6050001-SP	12	73
NM-6050001-SP	20	28
NM-6050001-SP	20	89
NM-6050001-SP	25	37
NM-6060001-CP	12	69
NM-6060001-CP	20	54
NM-6060001-SE	31	5
NM-6060003-SC	24	18
NM-6160511-SE	34	27
NS-6080210-SP	10	50
NS-6080210-SP	12	31
NS-6090310-SP	26	22
NS-6110310-SP	10	51
NS-6110310-SP	12	32
NS-6110310-SP	26	9
NS-6110310-SP	28	46
NS-6110420-SP	14	19
NS-6110420-SP	16	16
NS-6110420-SP	20	96
NS-6150310-SP	32	5
NS-6150440-SP	32	11
NS-6620310-SP	22	27
PS-0300122-KH	20	30
PT-0502700-S0	6	4
PT-0502700-S0	8	6
RC-0650811-KP	24	3
RE-0300000-K0	26	27
RE-0400000-K0	25	23
RE-0500000-K0	22	10
RE-0500000-K0	22	13
RE-0500000-K0	32	18
RE-0600000-K0	24	11
RE-0700000-K0	12	59
RE-0700000-K0	32	13
RE-0800000-K0	32	20
RE-0900000-K0	20	13
RE-1000000-K0	31	13
RO-0371801-00	22	3
RO-0371801-00	28	62
RO-0442401-00	18	17
RO-0481901-00	28	16
RO-0481901-00	28	24
RO-0801502-00	2	66
RO-0982401-00	28	5
RO-1952401-00	28	42
RO-2192001-00	28	6
RO-2573501-00	18	42
SB-1200020-00	4	46
SB-1200025-00	4	37
SB-3095301-0A	16	30
SB-3095301-0B	16	31
SB-3095301-0C	16	32
SB-3095301-0D	16	33
SD-0470316-TP	10	47
SD-0470316-TP	12	28
SD-0490261-SP	30	23
SD-0490261-SP	30	37
SD-0500301-SP	26	23
SD-0601171-SP	12	41
SD-0640247-TP	12	63
SD-0640357-TP	22	14
SD-0640752-TP	12	56
SD-0650321-TP	26	4
SD-0700328-TP	25	34
SD-0700336-TP	24	72
SD-0700346-TP	24	65
SD-0800352-SP	32	14
SD-0900356-TP	22	15
SD-0900426-TP	20	4
SD-0900706-TP	20	55
SK-3412000-SC	30	12
SK-3482501-SE	36	2
SL-4030631-SC	26	3
SL-4030641-SE	26	18
SL-4051001-MZ	4	33
SL-6040892-TN	28	4
SM-1030501-SN	24	41
SM-1030501-SN	24	44
SM-1040750-TP	2	21
SM-1040750-TP	2	25
SM-1040750-TP	2	30
SM-1051052-TN	20	53
SM-2040750-TP	2	32
SM-4031501-SC	25	8
SM-4040601-SC	24	5
SM-4040655-SP	20	31
SM-4040655-SP	22	44
SM-4040655-SP	25	3
SM-4040855-SP	12	77
SM-4040855-SP	22	47
SM-4041001-SC	34	20
SM-4041055-SP	2	48
SM-4041055-SP	6	35
SM-4041201-SC	34	22
SM-4041655-SP	25	7
SM-4042001-SC	34	23
SM-4050655-SP	18	34
SM-4050655-SP	20	85
SM-4050655-SP	28	57
SM-4050655-SP	28	88
SM-4050855-SP	2	4
SM-4050855-SP	2	6
SM-4050855-SP	10	58
SM-4050855-SP	12	61
SM-4050855-SP	12	74
SM-4050855-SP	18	48
SM-4050855-SP	24	14
SM-4050855-SP	24	26
SM-4050855-SP	25	16
SM-4050855-SP	26	21
SM-4051055-SP	2	67
SM-4051255-SP	20	27
SM-4051255-SP	28	19
SM-4051255-SP	36	17
SM-4051405-SE	34	18
SM-4051455-SP	2	1
SM-4051601-SC	30	4
SM-4055001-SF	28	79
SM-4062001-SC	30	3
SM-6030672-TP	20	34
SM-6040552-TP	2	63
SM-6040552-TP	24	64
SM-6040602-TP	22	7
SM-6040602-TP	28	40
SM-6040650-TP	28	47
SM-6040655-TP	2	31
SM-6040655-TP	28	63
SM-6041602-TP	28	71
SM-6050450-TP	12	76
SM-6050650-TP	20	71
SM-6050650-TP	25	35
SM-6050800-SP	20	1
SM-6050800-SP	20	21
SM-6050800-SP	20	61
SM-6050802-TP	26	26
SM-6051002-TP	6	21
SM-6051002-TP	28	9
SM-6051202-TP	12	54
SM-6051202-TP	24	34
SM-6051202-TP	24	37
SM-6051400-SP	20	41
SM-6051600-SP	6	28
SM-6051600-SP	8	81
SM-6051600-SP	20	6
SM-6051600-SP	20	52
SM-6051600-SP	20	74
SM-6051850-TP	20	83
SM-6052502-TP	24	62
SM-6060800-SP	2	12
SM-6060800-SP	22	39
SM-6061150-TP	4	20
SM-6061150-TP	20	29
SM-6061200-SP	24	28
SM-6061202-TP	25	24
SM-6061610-SC	34	17
SM-6062500-SP	18	51
SM-6062502-TP	6	24
SM-6062502-TP	8	76
SM-6063002-TP	25	29
SM-6063750-SP	18	24
SM-6750690-TP	20	25
SM-6850400-SP	24	53
SM-7050850-TP	12	39
SM-7050850-TP	20	48
SM-7050850-TP	20	60
SM-8030312-TP	24	54
SM-8031612-TP	20	77
SM-8040402-TP	2	23
SM-8040412-TP	12	78
SM-8040412-TP	20	23
SM-8040412-TP	20	76
SM-8040502-TP	30	39
SM-8040612-TP	20	38
SM-8050412-TP	2	19
SM-8050412-TP	20	11
SM-8050412-TP	20	46
SM-80506A2-TP	20	14
SM-8050612-TP	10	48
SM-8050612-TP	12	29
SM-8050612-TP	22	18
SM-8051002-TP	18	20

From the library of: Superior Sewing Machine & Supply LLC

PART NO 品番	PAGE 頁	REF NO
SM-8060550-TP	14	29
SM-8060550-TP	16	28
SM-8060552-TP	4	14
SM-8060552-TP	20	81
SM-8060610-TP	18	37
SM-8060612-TP	4	9
SM-8060612-TP	4	15
SM-8060612-TP	4	38
SM-8060612-TP	4	40
SM-8060612-TP	18	5
SM-8060612-TP	18	38
SM-8060612-TP	18	39
SM-8060612-TP	18	41
SM-8060612-TP	20	44
SM-8060812-TP	4	45
SM-8061010-TP	24	61
SM-8061212-TP	12	68
SM-8061550-TP	4	22
SM-8061550-TP	4	29
SM-8063012-TR	31	6
SM-8081652-TP	4	17
SM-9040603-SC	2	28
SM-9050850-SP	24	21
SM-9050850-SP	24	31
SM-9051203-CP	24	57
SM-9061203-SE	31	20
SM-9061853-SR	31	14
SQ-0000401-MZ	28	60
SQ-2050453-MZ	18	45
SQ-2050453-MZ	18	49
SQ-2060451-MZ	18	35
SS-1090520-TP	24	47
SS-4090415-SP	8	28
SS-4090715-SP	8	16
SS-4090715-SP	8	37
SS-4110515-SP	30	27
SS-4110515-SP	30	30
SS-4110515-SP	30	33
SS-4110715-SP	22	29
SS-4111215-SP	22	31
SS-5091020-SP	10	49
SS-5091020-SP	12	30
SS-6060510-TP	8	22
SS-6080340-SP	8	63
SS-6080410-SP	8	27
SS-6090520-SP	10	53
SS-6090520-SP	12	34
SS-6090580-TP	24	48
SS-6090810-TP	14	15
SS-6090810-TP	16	12
SS-6111210-SP	4	30
SS-6121860-SP	20	19
SS-6153040-SP	18	23
SS-7060310-SP	8	72
SS-7081310-SP	30	24
SS-7081310-SP	30	40
SS-7090610-SP	26	29
SS-7090910-TP	22	43
SS-7110350-SP	30	19
SS-7110710-SP	8	19
SS-7110710-SP	25	39
SS-7110840-SP	30	42
SS-7121410-TP	32	6
SS-8080660-TP	6	17
SS-8080660-TP	6	19
SS-8080660-TP	8	36
SS-8080660-TP	8	43
SS-8080660-TP	8	89
SS-8080660-TP	8	91
SS-8090670-SP	10	19
SS-8090670-SP	10	29
SS-8090670-SP	10	39
SS-8090670-SP	12	10
SS-8090670-SP	12	51
SS-8110410-TP	2	76
SS-8110510-SP	30	25
SS-9110460-CP	12	65
SS-9111010-SP	25	21
TA-0290301-M0	18	19
TA-0290301-M0	18	50
TA-0370301-R0	4	49
TA-0370301-R0	8	33
TA-0490601-R0	4	42
TA-0500301-R0	4	48
TA-0750404-R0	4	1
TA-0750704-R0	2	72
TA-0800504-R0	2	9
TA-0950806-R0	2	58
TA-1030402-R0	2	71
TA-1250406-R0	2	10
TA-1250406-R0	2	11
TA-1250406-R0	2	73
TA-1250705-R0	2	17
TA-1470704-R0	2	57
TA-1600406-R0	2	15
TA-1650406-R0	2	59
WP-0350516-SD	10	55
WP-0350516-SD	12	36
WP-0371016-SD	14	16
WP-0371016-SD	16	13
WP-0371016-SD	26	30
WP-0430800-SD	2	50
WP-0430800-SD	28	70
WP-0450000-SD	8	18
WP-0450801-SD	4	31
WP-0450801-SP	12	20
WP-0480856-SP	30	29
WP-0480856-SP	30	38
WP-0501016-SC	30	13
WP-0501016-SC	36	3
WP-0501016-SD	25	20
WP-0501016-SD	25	40
WP-0520656-SA	20	90
WP-0520656-SA	28	78
WP-0531000-SC	36	18
WP-0531000-SD	24	22
WP-0531000-SD	24	32
WP-0531000-SD	24	66
WP-0531000-SD	26	35
WP-0531000-SD	28	80
WP-0531001-SC	30	6
WP-0550800-SP	6	22
WP-0550800-SP	28	10
WP-0612056-SD	25	31
WP-0621016-SD	25	26
WP-0621036-SP	32	10
WP-0621046-SP	18	25
WP-0621046-SP	24	17
WP-0641600-SC	30	7
WP-1021016-SD	32	12
WP-1612616-SE	34	25
WP-1751616-SD	20	78
WS-0410002-KP	26	36
WS-0510002-KN	34	29
WS-0521010-KN	30	5
WS-0610002-KP	25	30
WS-0631510-KP	25	25
WS-1643202-KR	34	26
WT-0530002-KS	2	7
101-09809	16	4
101-09908	18	21
101-11003	16	6
101-11102	16	7
101-11201	16	3
101-11508	14	9
101-11508	36	22
101-12407	18	22
101-12506	16	5
101-12605	14	36
101-12704	14	37
101-19204	25	36
101-26803	28	51
101-48054	6	18
101-61305	25	17
102-08700	26	28
102-09203	26	31
102-09500	26	32
102-09807	26	33
102-09906	26	34
102-10805	14	22
102-10805	36	23
102-31603	16	19
102-31603	36	25
110-15906	14	7
110-15906	14	32
110-40854	24	10
110-72402	10	6
110-72402	12	5
113-05901	24	27
114-04704	16	36
114-04704	16	42
114-15866	30	15
114-15908	30	28
124-55507	36	9
124-55705	36	10
131-02702	6	29
131-60106	36	12
131-67556	34	1
131-67903	34	8
131-68000	34	9
131-68109	34	10
131-68208	34	11
133-19405	20	73
225-29473	10	9
225-29473	12	8
226-00555	2	37
226-01058	2	33
226-03708	2	44
226-03708	28	73
226-05307	4	2
226-06206	6	5
226-06206	8	47
226-06305	6	6
226-06305	8	48
226-06404	6	12
226-06404	8	54
226-06800	6	41
226-07600	6	7
226-07600	8	49
226-07709	6	8
226-07709	8	50
226-07808	6	10
226-07808	8	52
226-07907	6	11
226-07907	8	53
226-10307	20	8
226-13509	14	14
226-14002	14	33
226-14101	14	34
226-14200	14	35
226-15702	12	67
226-19100	2	8
226-21056	30	41
226-21106	30	36
226-21155	30	32
226-22401	4	10
226-25503	2	35
226-40551	22	42
226-53802	14	10
226-53802	36	21
226-56003	20	86
226-56508	25	4
226-57209	26	5
226-57308	26	8
226-57803	2	46
226-81209	8	2
226-81316	8	26
226-81407	8	24
226-81506	8	25
226-81712	8	8
226-81803	8	15
226-81951	8	10
226-82058	8	11
226-82157	8	12
226-82256	8	13
226-82355	8	14
226-82504	8	87
226-82702	8	7
226-83304	8	57
226-83403	8	61
226-83601	8	69
226-83809	8	59
226-83908	8	65
226-84005	8	66
226-84104	8	62
226-84203	8	64
226-85200	8	31
226-85200	8	40
226-85408	8	32
226-85408	8	41
226-85705	8	77
226-85804	8	21
226-85903	8	17
226-86000	8	20
226-86109	8	23
226-87008	12	64
226-87107	12	62
226-87503	12	57
226-87602	12	60
226-87701	12	58
226-88154	14	8
228-10907	4	8
228-13000	16	9
228-13109	16	8
228-19809	16	21
228-19809	36	19
228-27257	16	39
228-37504	30	45
228-37553	30	31
228-88507	18	43
229-01805	2	29
229-03702	8	1
229-07406	22	28
229-07604	22	34
229-07703	22	35
229-07802	22	1
229-08008	22	9
229-20706	2	18
229-21209	10	12
229-21209	12	12
229-21407	10	14
229-21407	10	26
229-21407	12	14
229-21407	12	48
229-21506	10	15
229-21506	10	23
229-21506	12	15
229-21506	12	45
229-21605	10	16
229-21605	10	27
229-21605	12	16
229-21605	12	49
229-21803	10	18
229-21803	10	22
229-21803	12	18
229-21803	12	44

From the library of: Superior Sewing Machine & Supply LLC

PART NO 品番	PAGE 頁	REF NO
229-26000	36	31
229-26059	36	30
229-26109	36	32
229-26208	36	33
229-26356	36	35
229-26505	36	34
229-27354	30	14
229-28105	30	22
229-28303	30	21
229-28303	30	35
229-28402	30	20
229-28402	30	34
229-28501	30	26
229-28808	30	18
229-28808	30	46
229-28907	30	16
229-28907	30	43
229-29004	30	17
229-29004	30	44
229-30309	34	12
229-30408	34	6
229-30507	34	3
229-30556	34	2
229-30705	34	4
229-30804	34	16
229-30903	34	15
229-31000	34	14
229-31109	34	13
229-31307	34	7
229-31406	34	5
229-31604	36	16
229-32107	31	4
229-32206	31	8
229-32404	31	11
229-32453	31	10
229-32800	36	5
229-33006	36	42
229-33105	36	6
229-33204	36	7
229-33303	36	43
229-33600	30	11
229-33659	30	9
229-33758	30	10
229-34202	31	21
229-34251	31	15
229-34301	31	16
229-34400	31	17
229-34509	31	18
229-34608	31	19
229-34707	31	12
229-37965	4	32
229-45307	10	11
229-45307	10	24
229-45307	12	11
229-45307	12	46
229-45505	10	7
229-45505	12	6
229-52501	20	84
229-54200	25	5
229-54309	25	6
229-54408	25	11
229-54606	25	14
229-55504	26	2
229-55900	26	10
229-56007	26	11
229-56205	26	7
229-57104	26	13
229-57203	26	19
229-62005	10	28
229-62005	12	50
229-91400	32	8
232-03300	10	44
232-03300	12	25
232-04506	6	13
232-04506	8	44
232-04605	6	14
232-04605	8	45
232-04704	6	15
232-04704	8	46
232-04803	28	84
232-06709	2	75
235-33904	20	16
235-34506	20	42
235-40305	28	49
235-42416	24	6
236-01057	2	5
236-01305	2	64
236-09001	22	41
236-09209	22	33
236-09605	22	6
236-18804	18	7
236-26005	10	13
236-26005	10	21
236-26005	10	31
236-26005	12	13
236-26005	12	43
236-27458	10	30
236-28803	28	13
236-28902	28	14
236-29306	28	12
236-29306	28	30
236-29306	28	37
236-29405	28	21
236-29405	28	27
236-29405	28	34
236-29504	28	64
236-30007	28	11
236-30007	28	31
236-30007	28	38
236-30007	28	50
236-30007	28	52
236-30007	28	53
236-30007	28	54
236-30007	28	65
236-30007	28	66
236-30007	28	67
236-30007	28	68
236-30106	28	20
236-30106	28	28
236-30106	28	35
236-30106	28	86
236-30403	28	77
236-30502	28	76
236-30601	28	26
236-30601	28	33
236-30650	28	29
236-30650	28	36
236-40006	36	41
260-34702	36	15
260-34801	36	13
262-30409	28	69
262-33700	36	14
400-00344	28	23
400-04171	4	16
400-06323	2	74
400-09196	26	6
400-09222	10	54
400-09222	12	35
400-10434	24	9
400-11906	20	32
400-11926	20	68
400-11932	20	37
400-11934	20	36
400-11935	20	7
400-11939	20	43
400-11946	20	35
400-11947	18	44
400-12403	24	49
400-12404	24	58
400-12487	24	46
400-12488	24	45
400-12489	24	55
400-12492	24	39
400-12495	24	50
400-12496	24	56
400-12497	24	38
400-12503	24	35
400-12504	24	29
400-12505	24	19
400-12505	24	30
400-12506	24	20
400-13061	18	6
400-13316	24	60
400-13362	20	64
400-13509	28	15
400-15144	8	71
400-15669	24	24
400-15699	10	56
400-15699	12	37
400-16749	28	39
400-17353	24	1
400-17361	24	13
400-17362	24	25
400-17399	24	8
400-17400	24	12
400-17401	24	15
400-17402	24	16
400-17403	24	23
400-17624	4	27
400-17625	4	28
400-21726	24	67
400-21883	24	40
400-21898	24	43
400-21899	24	42
400-22407	2	77
400-22589	18	46
400-22590	18	47
400-22678	4	6
400-23568	6	32
400-23568	8	73
400-23569	6	33
400-23569	8	74
400-24064	8	67
400-24093	4	4
400-24436	4	18
400-24473	8	58
400-25161	10	20
400-25161	12	42
400-25162	10	25
400-25162	12	47
400-25191	31	7
400-25235	2	38
400-25247	2	34
400-25316	20	65
400-25329	6	3
400-25329	8	5
400-25492	2	36
400-26035	6	16
400-26394	6	2
400-26395	6	1
400-26401	8	4
400-26402	8	3
400-26482	6	25
400-26482	8	78
400-26673	20	12
400-26811	2	60
400-26909	24	68
400-26920	4	47
400-26981	8	39
400-26982	8	30
400-26983	8	29
400-26984	8	38
400-27099	4	26
400-28031	6	31
400-28116	4	36
400-28117	4	19
400-28200	8	82
400-28245	2	13
400-28250	10	4
400-28250	12	3
400-28258	12	38
400-28259	12	75
400-28262	12	40
400-28268	22	17
400-28269	22	40
400-28271	18	1
400-28274	20	57
400-28276	20	59
400-28277	20	49
400-28279	20	39
400-28280	20	63
400-28281	20	62
400-28284	20	3
400-28285	20	82
400-28286	20	9
400-28287	20	70
400-28291	20	66
400-28293	20	2
400-28294	20	67
400-28485	18	8
400-28486	18	26
400-28487	18	9
400-28488	18	27
400-28489	18	36
400-28491	14	2
400-28491	16	2
400-28495	18	52
400-28496	18	53
400-28545	22	12
400-28546	22	20
400-28547	22	37
400-28555	2	41
400-28560	14	25
400-28560	16	22
400-28561	14	26
400-28561	16	23
400-28562	14	27
400-28562	16	24
400-28563	14	28
400-28563	16	25
400-28641	12	66
400-28652	4	41
400-28656	18	40
400-28666	6	20
400-28668	8	86
400-28679	8	60
400-28689	28	1
400-28705	28	7
400-28706	2	45
400-28707	2	24
400-28730	2	27
400-28731	2	76
400-28766	2	2
400-28773	28	17
400-28774	28	18
400-28778	31	2
400-28797	26	24
400-28799	26	25
400-28843	12	72
400-28844	12	79
400-28851	18	2
400-28852	20	51
400-28853	6	27
400-28853	8	80
400-28854	20	5
400-28855	20	72
400-29027	25	12
400-29047	4	39
400-29048	4	35

From the library of: Superior Sewing Machine & Supply LLC

NUMERICAL INDEX OF PARTS
索引

PART NO 品番	PAGE 頁	REF NO
400-29049	4	43
400-29075	28	22
400-29078	2	20
400-29079	20	20
400-29257	20	88
400-29347	2	22
400-29350	25	28
400-29561	8	35
400-29562	8	42
400-29570	18	18
400-29641	2	16
400-29905	30	2
400-29964	4	11
400-30027	8	85
400-30037	6	30
400-30038	6	38
400-30298	2	14
400-30299	2	79
400-30768	36	38
400-30856	25	27
400-30915	18	3
400-30954	32	17
400-30956	26	12
400-30962	32	4
400-31348	20	26
400-31349	20	40
400-31350	20	75
400-31351	18	4
400-31352	24	33
400-31862	6	34
400-31864	4	13
400-32107	31	1
400-32124	6	26
400-32124	8	79
400-32142	4	34
400-32147	8	55
400-32268	20	45
400-32269	20	10
400-32272	22	38
400-32293	20	22
400-32327	12	53
400-32405	28	55
400-32406	28	56
400-32707	10	1
400-32708	10	2
400-32709	10	3
400-32710	12	1
400-32711	12	2
400-32804	28	44
400-32896	2	43
400-32987	4	21
400-32993	4	23
400-32994	4	24
400-33160	24	52
400-33408	25	1
400-33409	30	1
400-33434	22	24
400-33435	22	25
400-33437	26	1
400-33439	36	1
400-33667	4	44
400-33668	20	80
400-33669	6	23
400-33669	8	75
400-33995	20	97
400-34053	2	47
400-34246	28	41
400-34267	30	8
400-34649	28	3
400-34660	10	43
400-34660	12	24
400-34675	2	42
400-34840	10	52
400-34840	12	33
400-34853	31	3
400-34926	28	2
400-34969	18	10
400-34970	18	28
400-34971	18	11
400-34972	18	29
400-34974	22	32
400-35151	22	11
400-35167	25	2
400-35168	25	15
400-35180	2	51
400-35181	22	16
400-35264	28	87
400-35277	25	33
400-35278	25	32
400-35298	22	21
400-35298	22	23
400-35394	22	4
400-35441	12	71
400-35704	20	50
400-35828	22	22
400-35873	36	44
400-36125	36	40
400-36167	28	8
400-36221	32	2
400-36222	32	3
400-36223	32	9
400-36333	28	61
400-36359	24	4
400-36360	25	18
400-36428	36	39
400-36433	20	18
400-36446	24	36
400-36679	20	56
400-36682	14	30
400-36683	14	31
400-36684	14	3
400-36685	14	4
400-36690	2	61
400-37488	36	37
400-39604	28	46
400-39625	28	85
400-39629	8	9
400-40302	6	37
400-40549	14	23
400-40549	16	26
400-40550	14	24
400-40550	16	27
400-40809	28	75
400-40924	20	87
400-41578	28	82
400-41579	28	83
400-42086	28	81
400-42121	14	1
400-42141	18	16
400-42151	26	17
400-42286	28	32
400-42287	28	25
400-42874	2	40
400-42880	2	39
400-43322	4	51
400-43333	16	34
400-43334	16	35
400-43335	16	37
400-43336	16	38
400-43921	18	14
400-43922	18	32
400-43923	18	15
400-43924	18	33
400-44393	24	51
400-46212	4	50
400-50003	16	1
400-50314	22	46
400-50584	20	92
400-51384	22	8
400-52366	10	5
400-52366	12	4
400-53172	20	47
400-53231	22	19
400-53371	16	29
400-55358	16	20
400-55358	36	20
400-55569	20	17
400-55883	32	1
400-56385	32	21
400-56438	32	22
400-56685	22	48
400-56686	22	49
400-56698	10	10
400-56698	12	9
400-56705	36	4
400-57361	16	11
400-57398	22	5
400-58117	18	12
400-58118	18	30
400-58119	18	13
400-58120	18	31
400-59036	8	56
400-59504	32	16
400-59505	32	19
400-59784	14	5
400-59785	14	6
400-59786	16	40
400-59787	16	41
400-60689	10	57
400-60689	12	52
400-60693	10	41
400-60693	12	22
400-60840	10	42
400-60840	12	23
400-62489	20	95
400-62517	20	93
400-62651	20	15
400-63940	2	65
400-65712	24	2
400-65722	24	71
400-65984	28	74
400-67594	20	58
400-76708	24	69
400-76709	24	70

From the library of: Superior Sewing Machine & Supply LLC

JUKI®

JUKI株式会社

JUKI CORPORATION

お買い求め、ご相談は
To order or for further information,
please contact:

Copyright© 2007-2008 JUKI CORP.
本書の内容を無断で転載、複写することを禁止します。
All rights reserved throughout the world.

※このパーツリストは商品改良のため予告なく変更する事があります。
*The description covered in this parts list is subject to change for improvement of the commodity without notice.
※このパーツリストは2008年7月現在の商品仕様で編集したものです。
*This parts list is edited in accordance with the product specifications as of July 2008.

Printed in Japan

From the library of: Superior Sewing Machine & Supply LLC