三菱工業用ミシン部品カタログ

MITSUBISHI
Industrial Sewing Machine Parts Catalog

Model
DN-275-10A 20A

目 次 INDEX Page

1. 機構図	Total assembly	
2. 本体関係	Arm bed & its accessories	2・4
3. 針棒・天秤関係	Needle bar & thread take-up lever mechanism	6・8
4. 押エ棒・上軸関係	Presser foot & uppe shaft mechanism	10・12
5. 検出器関係	Dtector mechanism	14
6. 針棒ストップ関係	Needle bar stop motion mechanism	16
7. 返シ縫イ関係	Reverse sewing mechanism	18
8. 下軸送リ軸関係	Lower shaft & feed rock shaft mechanism	20・22
9. 釜・釜台関係	Rotating hook & hook saddle mechanism	24・26
10. 給油関係	Oil lubrication mechanism	28・30
11. テーブル関係	Table & stand	32・34
12. モーター制御盤関係	Motor control box	36
13. 付属品関係	Accessory box & its accessories	38・40
14. ゲージ関係	Gauge parts	42

三菱電機株式会社

197811

Superior

DN-275 機構図
TOTAL ASSEMBLY

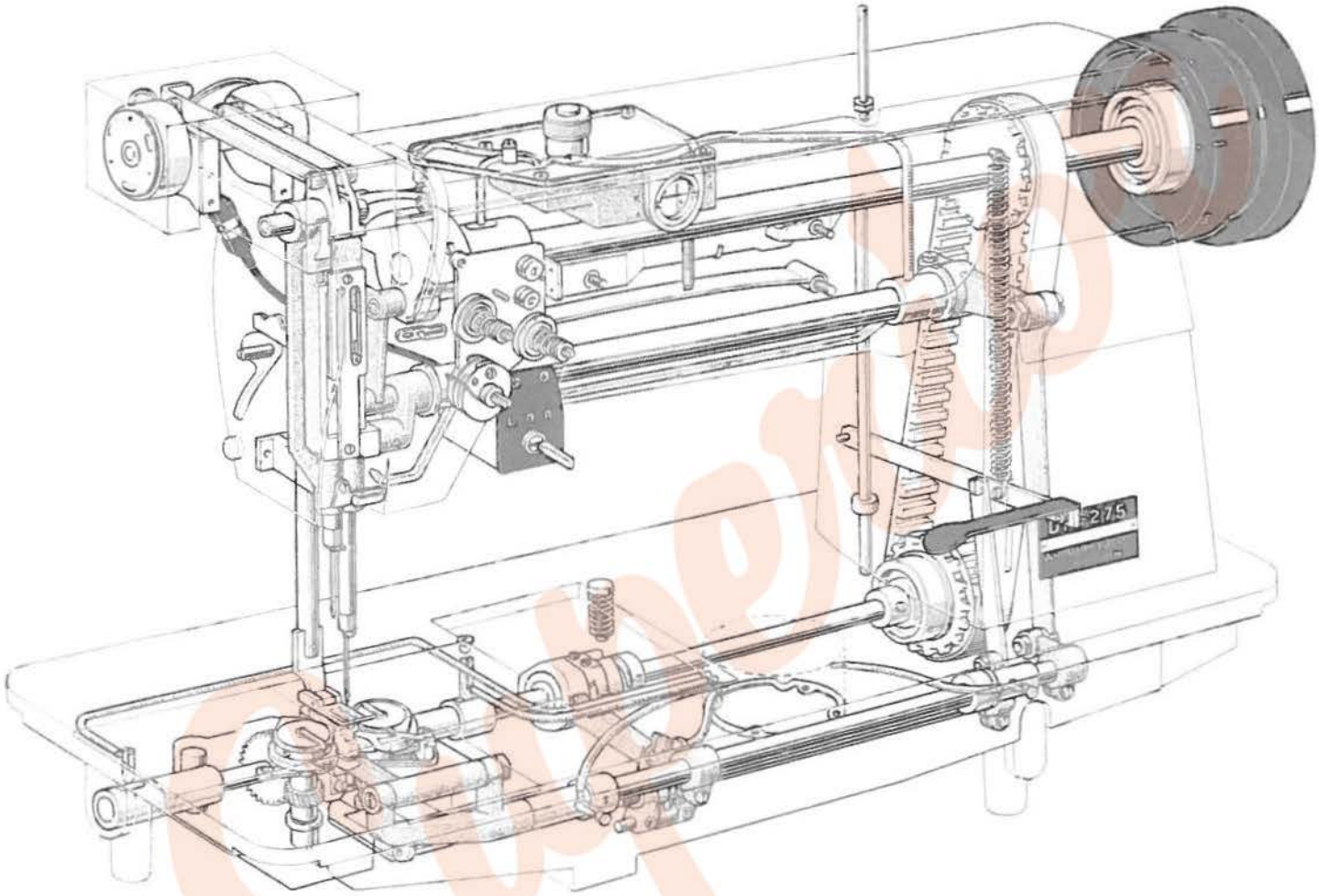

本 体 関 係
ARM BED & ITS ACCESSORIES

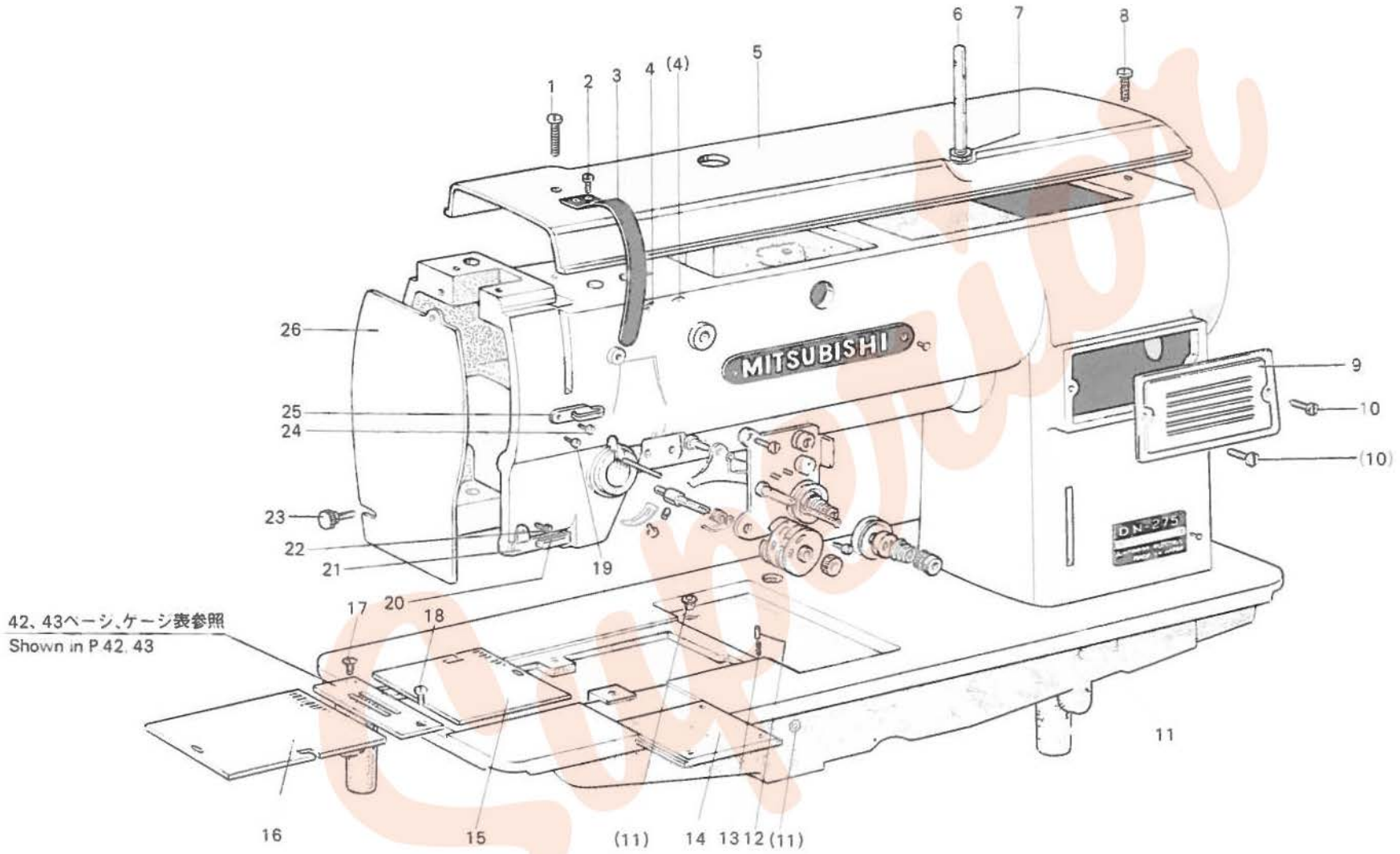

本体関係
ARM BED & ITS ACCESSORIES

Fig. No.	部品コード Parts. No.	資材コード Ref No.	部品名	Description	使用個数 Amt Req	共通部品 Common Parts DNZ75 10A	DNZ75 20A
1	M9 0915 002	W500261H01	平ネジ 9/64(40)×14	Screw 9/64(40)×14	1	○	○
2	M9 1110 002	W500294H01	平ネジ 11/64(40)・8	Screw 11/64(40)×8	6	○	○
3	MN 25A0 584	W469406H01	天秤カバー	Thread take up cover	1	○	
	MN 26B0 584	W335240H01	天秤カバー	Thread take up cover	1		○
4	MN 25A1 181	W501919H01	糸案内	Thread guide for arm	2	○	○
5	MN 25A0 600	W220668H01	トップカバー	Top cover	1	○	○
6	MN 10A4 181	W479385H01	糸立棒	Thread guide for top cver	1	○	○
7	M9 1203 045	W500001H01	ナット 3/16(28)	Thread guide nut 3/16(28)	1	○	○
8	M9 0918 002	W500262H01	平ネジ 9/64(40)×23	Screw 9/64(40)×23	1	○	○
9	MN 10A1 800	W461026H02	蓋	Front cover	1	○	○
10	M9 1101 004	W466810H01	フラマイネジ 11/64(40)×8	Screw 11/64(40)×8	2	○	○
11	MN 10A4 742	W462905H01	蓋	Oil cap	3	○	○
12	M9 0401 060	W501034H01	ピン 4φ×10	Pin 4φ×10	1	○	○
13	MN 10A0 572	W501035H01	ハネ（ツル巻ハネ）	Spring	1	○	○
14	MN 10A0 472	W319989H01	スベリ板（前）	Slide plate for front	1	○	○
15	MN 10A0 474	W445916H01	スベリ板（右）	Slide plate for right	1	○	○
16	MN 10A0 473	W445915H01	スベリ板（左）	Slide plate for left	1	○	○
17	M9 1106 011	W502948H01	丸皿ネジ 11/64(40)×8	Screw 11/64(40)×8	1	○	○
18	M9 0951 003	W501004H01	丸平ネジ 9/64(36)×6.5	Screw 9/64(36)×6.5	1	○	○
19	M9 1104 011	B 508843H01	丸皿ネジ 11/64(40)×7	Screw 11/64(40)×7	1	○	○
20	MP 00B0 740	W502486H01	フェルト	Felt for Thread guide	1	○	○
21	MN 10A3 181	W446710H01	糸案内	Thread guide for under	1	○	○
22	M9 0920 002	W501523H01	平ネジ 9/64(40)×6.5	Screw 9/64(40)×6.5	1	○	○
23	M9 0901 035	W464008H01	ツマミナット 9/64(40)×14	Thumb screw 9/64(40)×14	1	○	○
24	M9 0904 011	W500147H01	丸皿ネジ 9/64(40)×6.5	Screw 9/64(40)×6.5	1	○	○
25	MN 10A1 181	W445858H01	糸案内	Thread guide for center	1	○	○
26	MN 25A1 830	W482380X01	面板	Face plate	1	○	○

本 体 関 係
ARM BED & ITS ACCESSORIES

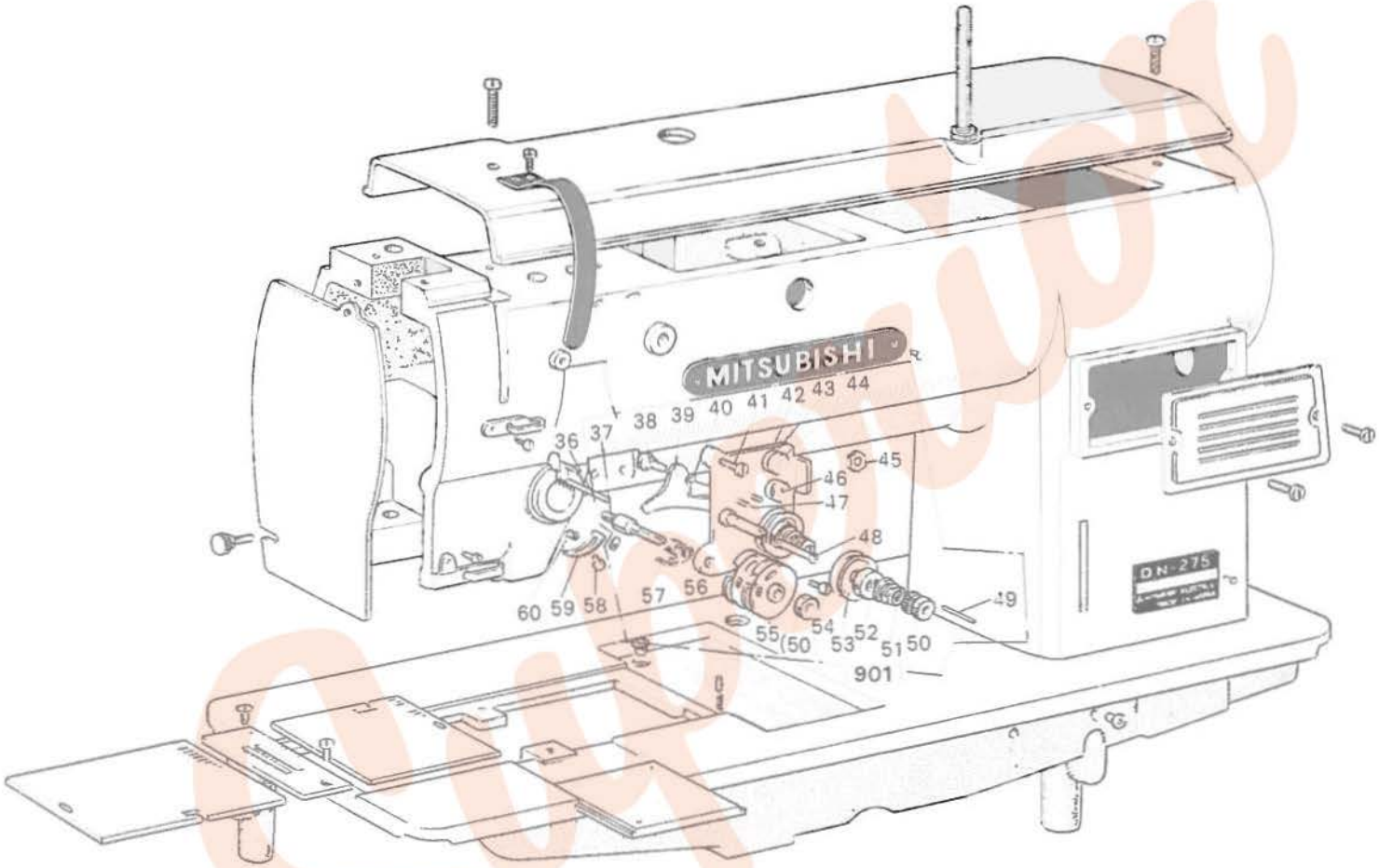

本 体 関 係
ARM BED & ITS ACCESSORIES

Fig. No.	部品コード Parts. No.	資材コード Ref No.	部品名	Description	使用個数 Amt., Req	共通部品 Common Parts DN275 10A	DN275 70A
36	M9 0403 060	W501025H01	糸ユルメピン 4φ×61	Pin 4φ×61	1	○	○
37	MN 10A0 554	W450011H01	調子軸	Tension stud	1	○	○
38	M9 0902 015	W501026H01	段付平ネジ 9/64(40)×6	Hinged screw 9/64(40)×6	2	○	○
39	MN 10A0 220	W450020H01	糸ユルメ板	Thread releasing plate	1	○	○
40	MN 10A0 851	W502148H01	センサイクハネ(戻シバネ)	Reversing spring	1	○	○
41	M9 1110 002	W500294H01	平ネジ 11/64(40)×8	Screw 11/64(40)×8	1	○	○
42	MN 10A0 155	W502213H01	案内台	Thread guide bracket	2	○	○
43	MN 10A1 555	W502212H01	調子皿	Thread guide disc	2	○	○
44	MN 10A0 366	W502211H01	キャップ	Contorol cover	2	○	○
45	M9 0901 045	W500307H01	ナット 9/64(40)	Nut 9/64(40)	1	○	○
46	M9 0902 016	W502210H01	段付丸平ネジ 9/64(48)	Hinged screw 9/64(48)	2	○	○
47	M9 0205 060	W502063H01	ピン 2.6φ×14	Pin 2.6φ×14	2	○	○
48	M9 0203 060	W462824H01	糸ユルメ 2φ×15	Thread releasing pin 2φ×15	1	○	○
49	M9 0202 060	W502064H01	糸ユルメ 2φ×12	Thread releasing Pin 2φ×12	1	○	○
50	M9 1603 046	W502940H01	ツマミナット 1/4(40)×4.5	Tension nut 1/4(40)×4.5	3	○	○
51	MN 10A3 245	W461785H01	円錐バネ	Tension spring	2	○	○
52	MN 10A0 556	W445934H01	調子皿押エ	Tension regulating presser disc	2	○	○
53	MN 10A0 555	W445933H01	調子皿	Thread tension disc	4	○	○
54	M9 0603 003	W502062H01	丸平ネジ 3/32(56)×12	Screw 3/32(56)×12	1	○	○
55	MN 10E0 175	W462825G01	糸巻車	Thread control disc complete	2	○	○
56	MN 10A0 601	W450010H01	取付板	Thread regulating base plate	1	○	○
57	MN 10A0 187	W450012H01	糸取リバネ	Thread take-up spring	1	○	○
58	M9 0907 002	W500076H01	平ネジ 9/64(40)×5	Screw 9/64(40)×5	1	○	○
59	MN 10A0 477	W445942H01	ストッパ	Stopper	1	○	○
60	M9 1513 001	B 509060H01	頭ナシ止メネジ 15/64(28)×10	Set screw 15/64(28)×10	1	○	○
901	MN 10E0 210	W225101G01	上糸調節器(組)	Upper thread tensin regulator complete	1	○	○

針 棒 関 係
NEEDLE BAR MECHANISM

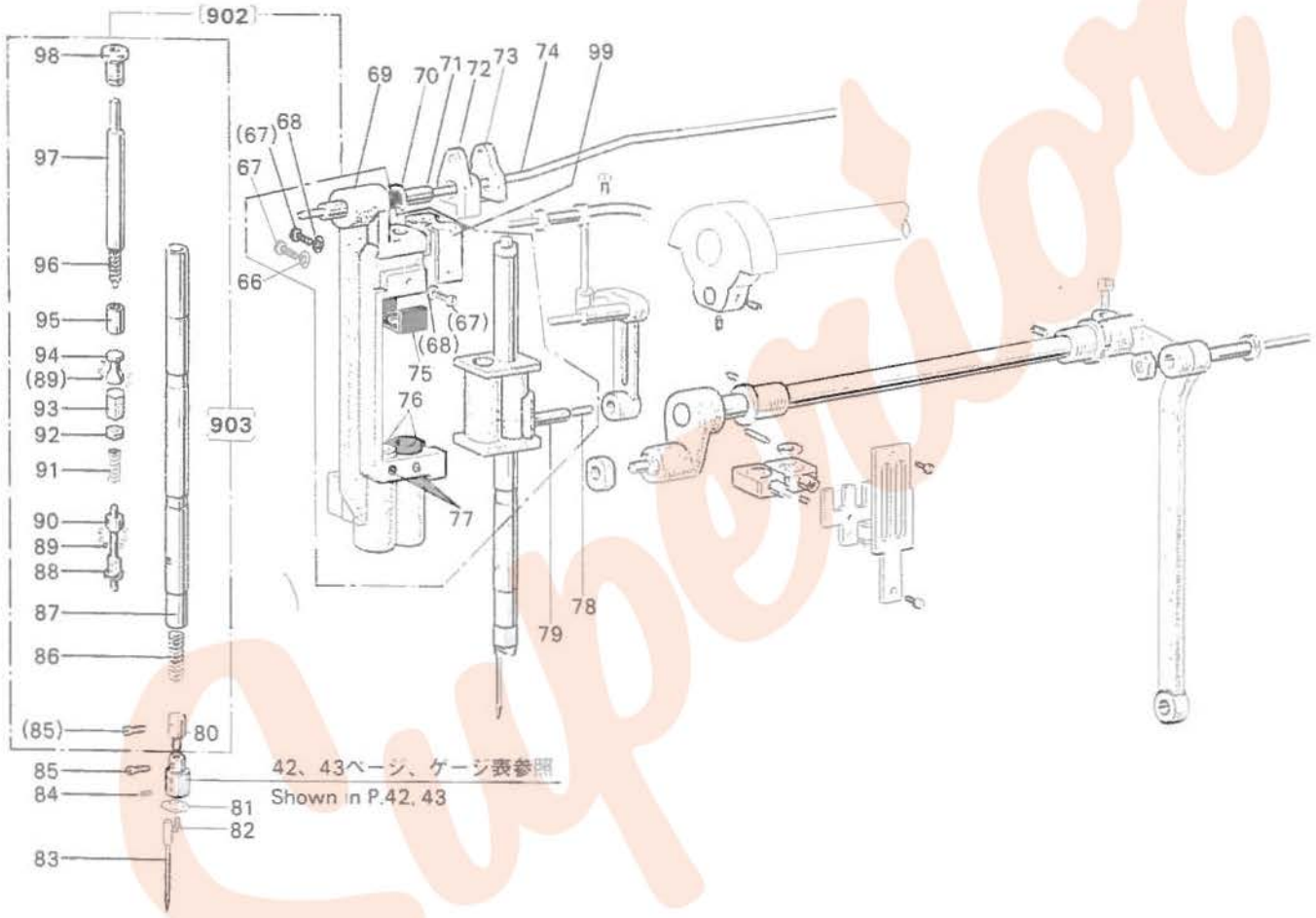

Superior

針棒関係
NEEDLE BAR MECHANISM

Fig. No.	部品コード Parts. No.	資材コード Ref No.	部品名	Description	使用個数 Amt. Req.	共通部品 Common Parts DN275 10A	DN275 20A
66	M9 0401 050	B 508956H01	座金	Washer	1	○	○
67	M9 0806 002	B 508857H01	平ネジ 1/8(44)×6	Screw 1/8(44)×6	3	○	○
68	MN 25A0 192	W467211H01	板バネ	Spring	2	○	○
69	MN 25A0 666	W220666H01	針棒支エ	Needle bar supporter	1	○	○
70	M9 0507 065	S 592411H01	E形止メ輪	E-typ stopring	1	○	○
71	MN 25A0 454	W467212H01	軸	Needle bar guide bracket rod	1	○	○
72	MN 27A0 350	W482849H01	カム（左）	Cam for left	1	○	○
73	MN 27A1 350	W482848H01	カム（右）	Cam for right	1	○	○
74	MF 10E2 148	W469534H01	油紐	Oil wick	1	○	○
75	MN 25A1 477	W469181H01	ストッパー	Stopper	1	○	○
76	MN 25A0 833	W467219H02	メタル	Bushing for needle bar supporter	2	○	○
77	M9 0901 001	W500588H01	頭ナシ止メネジ 9/64(40)×3.7	Set screw 9/64(40)×3.7	2	○	○
78	MN 10A0 740	W500499H01	フェルト	Felt for needle bar holder	1	○	○
79	MN 25A0 665	W328818H01	針棒ダキ	Needle bar holder	1	○	○
80	MN 25A2 477	W476427H01	ストッパー	Stopper for needle clamp	1	○	○
902	**MN 25E1 666**	**W220698G03**	**針棒支エ（組）**	**Needle bar supporter complete**	**1**	**○**	**○**
81	MN 25A0 181	W466883H01	糸案内	Needle bar thread guid	2	○	○
82	M9 0401 002	B 509067H02	平ネジ 1/16(80)×1.6	Screw 1/16(80)×1.6	2	○	○
83	MN 25A0 128	S 970005H04	針 DP×17=16	Needle DP×17=16	2	○	
	MN 10A1 128	S 970004H03	針 DP×5 =18	Needle DP×5 =18	2		○
84	M9 0802 001	W500521H01	頭ナシ止メネジ 1/8(44)×3.9	Set screw 1/8(44)×3.9	2	○	○
85	M9 0803 001	W466890H01	頭ナシ止メネジ 1/8(44)×3	Set screw 1/8(44)×3	4	○	○
86	MN 25A2 572	W466888H01	ツル巻バネ	Spring	2	○	○
87	MN 25A1 660	W466872H02	針棒	Needle bar	2	○	○
88	M9 5002 063	W466865H01	三角ピン	Triangle pin	2	○	○
89	M9 8001 070	W469183H01	鋼球 3/32	Steel ball 3/32	24	○	○
90	MN 25A0 411	W466870H01	コロ	Stud	2	○	○
91	MN 25A0 572	W466869H01	ツル巻バネ	Spring	2	○	○
92	M9 0501 045	W466868H01	ナット 5/64(64)	Nut 5/64(64)	2	○	○
93	M9 0501 047	W466866H02	特殊ナット 5/64(64)×9.5	Nut 5/64(64)×9.5	2	○	○
94	M9 5003 063	W466867H01	特殊ピン	Hinge pin	2	○	○
95	MN 25A0 482	W466884H01	スリーブ	Sleeve	2	○	○
96	MN 25A1 572	W466887H01	ツル巻バネ	Spring	2	○	○
97	M9 0201 063	W466885H01	段付ピン 2.5φ×76.5	Pin 2.5φ×76.5	2	○	○
98	M9 1505 030	W466881H03	特殊ネジ 15/64(28)×10	Cap screw 15/64(28)×10	2	○	○
903	**MN 25E0 660**	**W220697G02**	**針棒（組）**	**Needle bar complete**	**2**	**○**	**○**
99	MN 25A0 740	W469197H01	フェルト	Felt	1	○	○

天秤・針棒揺動関係
THREAD TAKE-UP LEVER & NEEDLE BAR ROCK MOTION MECHANISM

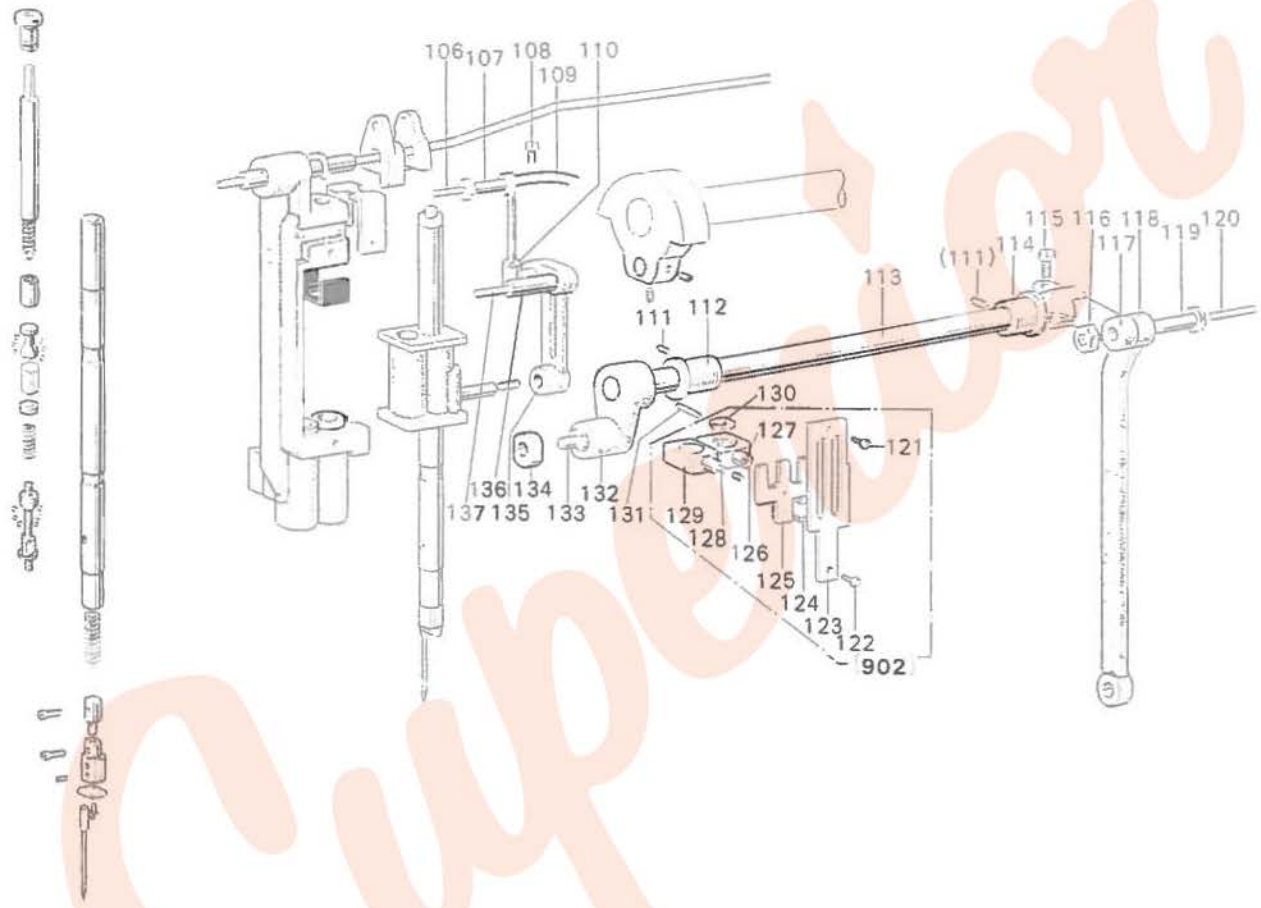

Superior

天秤・針棒揺動関係

THREAD TAKE-UP LEVER & NEEDLE BAR ROCK MOTION MECHANISM

Fig. No.	部品コード Parts. No.	資材コード Ref No.	部品名	Description	使用個数 Amt. Req.	共通部品 Common Parts DN275-10A	DN275-20A
106	MF 10E2 148	W444138H01	紐 2.5φ×240	Oil wick 2.5φ×240	1	○	○
107	MN 10A0 587	W445883H01	段付軸	Set pin	1	○	○
108	M9 1502 002	W500509H01	平ネジ 15/64(28)×12	Screw 15/64(28)×12	1	○	○
109	MN 25A0 582	W452021H02	天秤	Thread take-up lever	1	○	
	MN 26B1 582	W472787H01	天秤	Thread take-up lever	1		○
110	MN 10A0 588	W445881H01	スヘリ金	Slide ring	1	○	○
111	M9 1635 001	W500478H01	頭ナシ止メネジ 1/4(24)×8	Set screw 1/4(24)×8	2	○	○
112	MN 10A0 669	W462919H01	メタル	Bushing	1	○	○
113	MN 10A0 668	W445872H01	段付軸（針棒揺動軸）	Needle bar rocking shaft	1	○	○
114	MN 10A1 669	W445871H01	メタル	Bushing	1	○	○
115	M9 1603 003	W501009H01	丸平ネジ 1/4(24)×16	Screw 1/4(24)×16	1	○	○
116	M9 2002 045	W501187H01	ナット 5/16(24)	Nut 5/16(24)	1	○	○
117	MN 25A1 672	W453584H01	腕（針棒揺動）（右）	Connecting crank	1	○	○
118	MN 25A0 671	W453585H01	連接桿	Rocking shaft connecting rod	1	○	○
119	M9 2001 015	W501010H01	段付平ネジ 5/16(24)×26.2	Hinged screw 5/16(24)×26.2	1	○	○
120	MF 10E2 148	W462978H01	紐 2.5φ×78	Oil wick 2.5φ×78	1	○	○
121	M9 0810 002	W501133H01	平ネジ 1/8(44)×8	Screw 1/8(44)×8	1	○	○
122	M9 0806 002	B 508857H01	平ネジ 1/8(44)×6	Screw 1/8(44)×6	1	○	○
123	MN 25A0 154	W466886H01	案内板	Guide plate	1	○	○
124	M9 0602 010	W500048H01	皿ネジ 3/32(56)×4	Screw 3/32(56)×4	2	○	○
125	MN 25A0 426	W466880H01	支エ	Supporter for Needle bar holder	1	○	○
126	MN 25A1 665	W466874H01	針棒ダキ（右）	Needle bar holder (right)	1	○	○
127	M9 0901 020	W469858H01	六角穴付止メネジ 9/64(40)×3.5	Set screw 9/64(40)×3.5	2	○	○
128	MN 25A0 161	W466882H01	当テ金	Needle bar holding stopper	1	○	○
129	MN 25A2 665	W469196H01	針棒ダキ（左）	Needle bar holder (left)	1	○	○
130	MN 25A0 476	W469188H01	スペーサ	Spacer	4	○	○
131	M9 0401 061	W501209H01	テーパピン 4φ×23×1/50	Pin 4φ×23×1/50	1	○	○
132	MN 25A0 672	W453583H01	腕（針棒揺動）（左）	Needle bar rocking shaft crank	1	○	○
133	M9 0509 063	W502445H01	支エ軸	Connecting stud	1	○	○
134	MN 25A0 325	W502443H01	角駒	Square block	1	○	○
135	MN 25A0 956	W328809H01	連接桿	Connecting link	1	○	○
136	MN 10A0 387	W445866H01	クランクピン	Crank pin	1	○	○
137	MN 10A1 740	W500801H01	フェルト	Felte	1	○	○
902	MN 25E1 666	W220698G03	針棒支エ（組）	Needle bar supporter complete	1	○	○

押 工 関 係
PRESSER FOOT MECHANISM

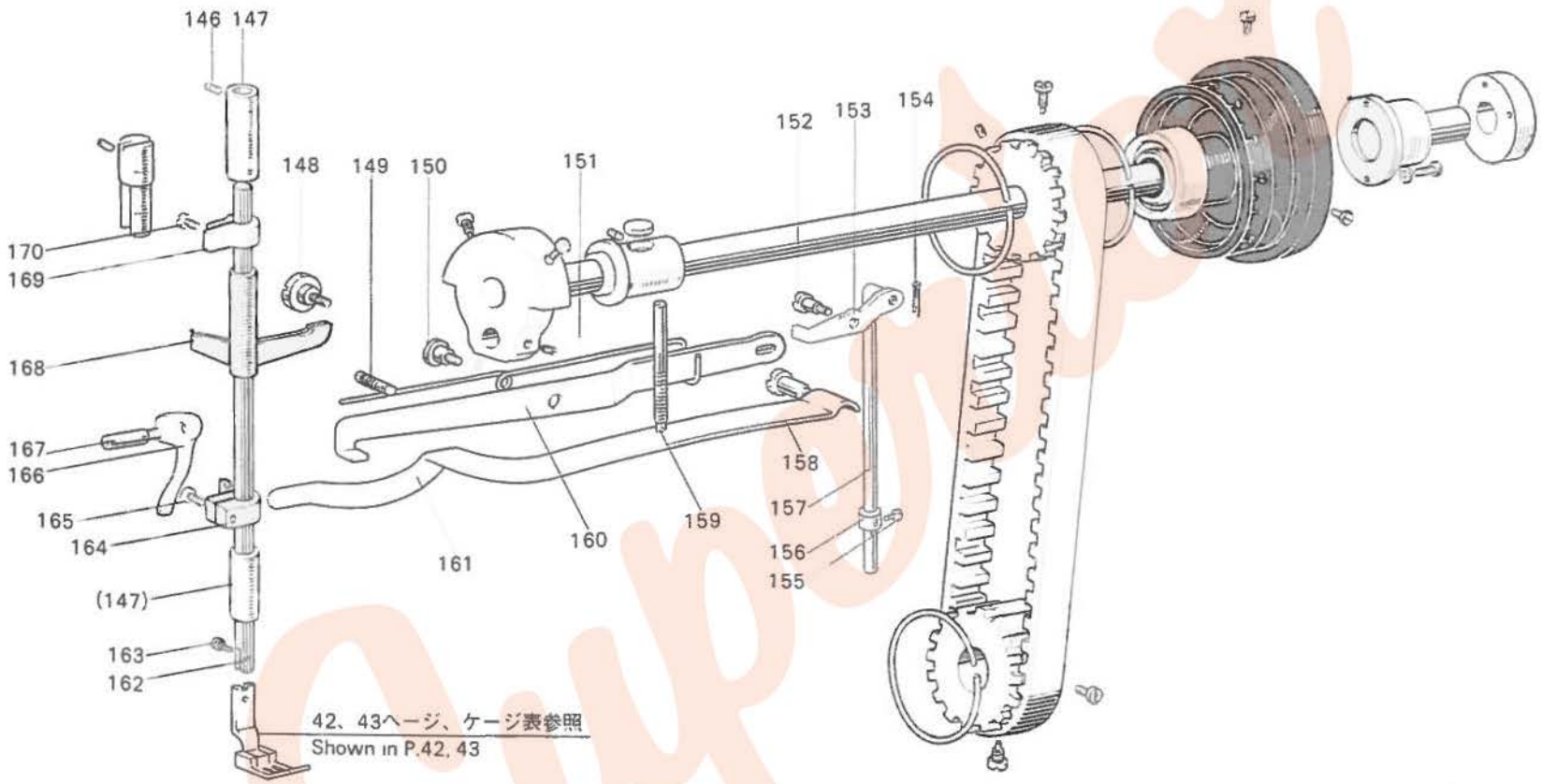

押 工 関 係
PRESSER FOOT MECHANISM

Fig. No.	部品コード Parts. No.	資材コード Ref No.	部品名	Description	使用個数 Amt Req.	共通部品 Common Parts DN275 10A	DN275 20A
146	M9 1658 001	W500478H01	頭ナシ止メネジ 1/4×7	Set screw 1/4×7	1	○	○
147	MN 10A0 267	W445929H01	メタル	Presser bar bushing	2	○	○
148	M9 1603 016	W501014H01	段付丸平ネジ 1/4(24)×13	Hinged screw 1/4(24)×13	1	○	○
149	MN 10A2 477	W501019H01	ストッパ(平ネシ)	Spring stopper	1	○	○
150	M9 1607 015	W446725H01	特殊段付平ネジ 5/16(24)×24	Lifting lever hinged screw 5/16(24)×24	1	○	○
151	MN 10A0 729	W445922H01	ヒネリバネ	Lifting lever spring	1	○	○
152	M9 1601 016	W501024H01	段付丸平ネジ 1/4(24)×4	Hinged screw 1/4(24)×4	1	○	○
153	MN 10A1 725	W445923H01	レバー(膝上ゲレバー2)	Knee lifter lever	1	○	○
154	M9 0101 062	W500245H01	割ピン	Split pin	1	○	○
155	M9 1107 002	W500092H01	平ネジ 11/64(40)×5.5	Screw 11/64(40)×5.5	1	○	○
156	MN 10A0 352	W445924H01	カラー	Collar	1	○	○
157	MN 10A0 511	W319994H01	操作棒(突上ケ棒)	Lifting rod	1	○	○
158	M9 1602 016	W501006H01	段付丸平ネジ 1/4(24)×29	Hinged screw 1/4(24)×29	1	○	○
159	M9 1601 033	W445917H01	ピンネジ 1/4(40)×78	Spring regulating screw 1/4(40)×78	1	○	○
160	MN 10A0 725	W319993H01	レバー(膝上ゲレバー)	Lifting lever	1	○	○
161	MN 10A0 258	W319992H03	板バネ	Presser spring	1	○	○
162	MN 10A0 262	W445919H01	押工棒	Presser bar	1	○	○
163	M9 0851 015	W501007H01	段付平ネジ 1/8(44)×9	Hinged screw 1/8(44)×9	1	○	○
164	MN 10A0 702	W445921H01	バネ受ケ	Spring bracket	1	○	○
165	M9 0905 002	W500470H01	平ネジ 9/64(40)×8.5	Screw 9/64(40)×8.5	1	○	○
166	MN 10A0 252	W459307H01	押工上ケ	Presser bar lifter	1	○	○
167	M9 1201 033	W501024H01	ピンネジ 3/16(28)×24.5	Hinged screw 3/16(28)×24.5	1	○	○
168	MN 10A0 264	W319991H01	スベリ上ケ(押工棒上ケ)	Releasing lever bracket	1	○	○
169	MN 10A0 265	W445920H01	押工棒ダキ	Presser bar holder	1	○	○
170	M9 0902 003	B 509268H01	丸平ネジ 9/64(40)×10	Screw 9/64(40)×10	1	○	○

上 軸 関 係
UPPE SHAFT MACHANISM

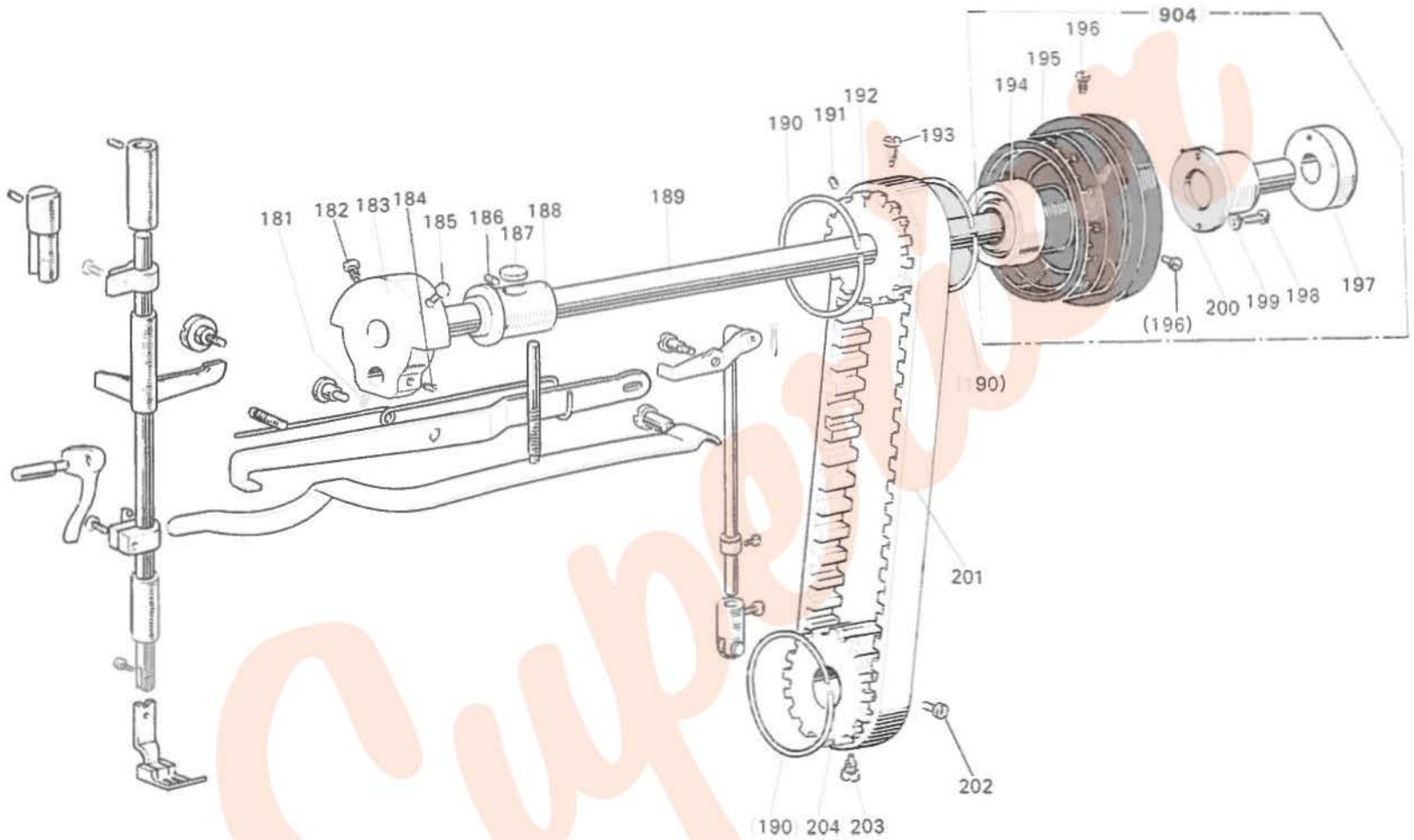

上 軸 関 係
UPPE SHAFT MACHANISM

Fig. No.	部品コード Parts. No.	資材コード Ref No.	部品名	Description	使用個数 Amt. Req.	共通部品 Common Parts DNZ75-10A	DNZ75-20A
181	M9 1506 001	W500486H01	頭ナシ止メネジ 15/64(28)×8	Set screw 15/64(28)×8	1		
182	M9 1802 003	B 503851H01	棒先止メネジ 9/32(28)×14	Screw 9/32(28)×14	1		
183	MN 25A0 383	W470201H01	クランク	Crank	1		
184	M9 1503 001	B 504016H01	頭ナシ止メネジ 15/64(28)×3.5	Set screw 15/64(28)×3.5	1		
185	M9 1801 002	W500306H01	平ネジ 9/32(28)×13	Screw 9/32(28)×13	1		
186	M9 1654 001	W501017H01	頭ナシ止メネジ 1/4(24)×13.8	Set screw 1/4(24)×13.8	1		
187	MN 10A0 740	W478164H01	フェルト	Felt	1		
188	MN 10A0 231	W481659H01	メタル（上軸メタル）	Arm shaft bushing	1		
189	MN 25A0 230	W328810H01	上軸	Arm shaft	1		
190	MN 10A1 851	B 411094H01	バネ輪（線組エバネ）	Spring flange	2		
191	M9 1511 001	W500706H01	頭ナシ止メネジ 15/64(28)×9.5	Set screw 15/64(28)×9.5	1		
192	MN 10A0 767	W447043H01	歯形ベルト車（上）	Timing belt pulley (upper)	1		
193	M9 1501 007	B 509256H01	棒先丸平ネジ 15/64(28)×14.5	Screw 15/64(28)×14.5	1		
194	MN 10A1 456	W445869H01	軸受	Ball bearing	1		
195	MN 27A0 682	W341626H01	フーリ	Balance wheel	1		
	MN 28A0 682	W341633H01	フーリ	Balance wheel	1		
196	M9 1502 002	W500509H01	平ネジ 15/64(28)×12	Screw 15/64(28)×12	2		
904	**MN 27E0 682**	**W341627G01**	**フーリ（組）**	Balance wheel complete	1	○	
	MN 28E0 682	**W341628G02**	**フーリ（組）**	Balance wheel complete	1		○
197	MN 27E0 602	W480491G01	取付リンク（組）	Coupling for detector	1		
198	M9 1203 002	B 509178H01	平ネジ 3/16(28)×15	Screw 3/16(28)×15	2		
199	M9 0502 053	W500301H01	バネ座金	Spring washer 4	2		
200	MN 27A0 466	W480489H01	軸継手	Adapter	1		
201	MN 10A0 686	P 614007X01	歯形ベルト	Timing belt	1		
202	M9 1504 002	B 508963H01	平ネジ 15/64(28)×10	Screw 15/64(28)×10	1		
203	M9 1503 007	W501212H01	棒先平ネジ 15/64(28)×10.5	Screw 15/64(28)×10.5	1		
204	MN 10A0 768	W447044H01	歯形ベルト車（下）	Timing belt pulley (under)	1		

検出器関係
DETECTOR MECHANISM

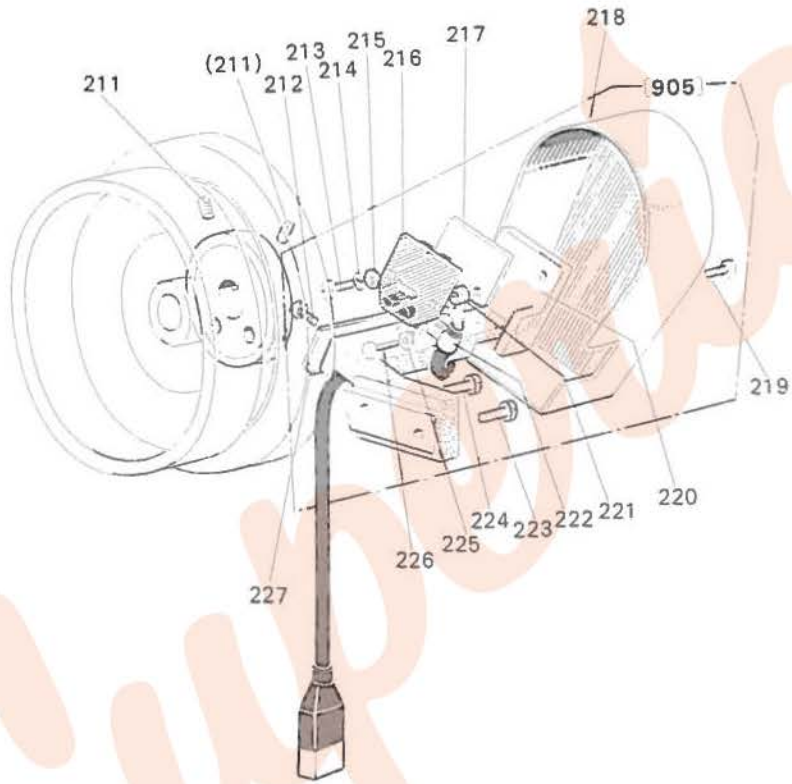

Superior

検出器関係
DETECTOR MECHANISM

Fig. No.	部品コード Parts. No.	資材コード Ref No.	部品名	Description	使用個数 Amt Req	共通部品 Common Parts DN275 10A	DN275 20A
211	M9 1111 001	B 503852H01	頭ナシ止メネジ 11/64(40)×10	Set screw 11/64(40)×10	2	○	○
212	M9 1102 004	W467880H01	フラマイネジ 11/64(40)×10	Screw 11/64(40)×10	1	○	○
213	M9 0411 037	S 512131H09	P ナベネジ M4×10	Screw M4×10	2	○	○
214	M9 0401 053	S 561121H03	バネ座金 M4	Spring washer M4	2	○	○
215	M9 0413 050	S 562121H02	小形丸座金 M4	Washer M4	2	○	●
216	MF 40E1 372	W339639G01	基盤組立	Condenser plate complete	2	○	○
217	MF 40A0 476	P 693000X01	スペーサ	Spacer	1	○	○
218	MN 27A0 894	W478191H01	ヨーク	Set plate for detector	2	○	○
219	MN 27A1 339	W339691H01	カバー	Cover	1	○	○
220	M9 1109 002	W500511H01	平ネジ 11/64(40)×7	Screw for cover 11/64(40)×7	1	○	○
221	MN 27A0 781	W229919H01	ホルダ台	Holding base	2	○	○
222	M9 4003 099	S 452001H02	ナイロンクリップ Np-3N	Cord holder (Np-3N)	1	○	○
223	M9 1118 002	B 509061H01	平ネジ 11/64(40)×10	Screw 11/64(40)×10	1	○	○
224	M9 1510 002	W500676H01	平ネジ 15/64(28)×12	Screw 15/64(28)×12	1	○	○
225	M9 0409 050	S 562131H02	ミガキ座金 M4	Washer M4	1	○	○
226	M9 0406 037	S 512131H37	P ナベネジ M4×6	Screw 4×6	1	○	○
227	MF 40A2 780	W472745H01	ホルダ	Cord cover	1	○	○
905	**M9 0201 098**	**W341628G01**	**検出器(組)**	**Detector complete**	1	○	○

針棒ストップ関係
NEEDLE BAR STOP MOTION MECHANISM

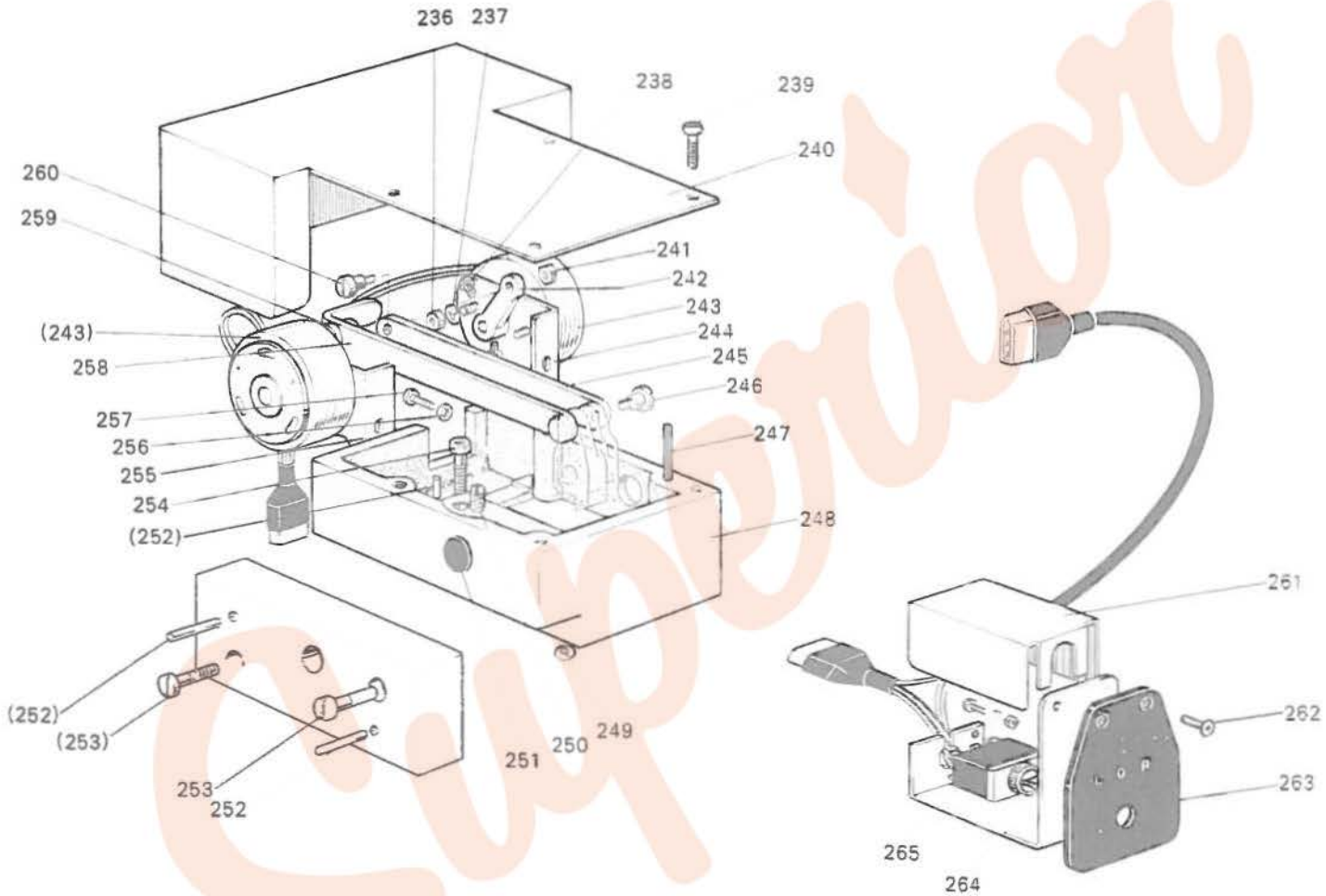

Superior

針棒ストップ関係
NEEDLE BAR STOP MOTION MECHANISM

Fig. No.	部品コード Parts. No.	資材コード Ref No.	部品名	Description	使用個数 Amt. Req.	共通部品 Common Parts DN275-10A	DN275-20A
236	M9 1002 045	S 541111H01	ナット M4	Nut M4	4	○	○
237	M9 0401 053	S 561111H01	バネ座金 M4	Spring washer M4	4	○	○
238	M9 0908 003	W502003H01	丸平ネジ 9/64(40)×5	Screw 9/64(40)×5	4	○	○
239	M9 0802 003	W502074H01	丸平ネジ 1/8(44)×4.5	Screw 1/8(44)×4.5	4	○	○
340	MN 27A0 339	W343953G01	ソレノイドカバー 組立	Cover complete for solenoid	1	○	○
241	M9 1104 045	W500079H01	ナット 11/64(40)	Nut 11/64(40)	2	○	○
242	MN 27A1 392	W482854H02	駆動腕(右)	Connecting rod (right)	1	○	○
243	M9 1009 098	W482856G01	ロータリソレノイド	Rotary solenoid	2	○	○
244	MN 27A1 601	W482855H02	ソレノイド取付板(右)	Solenoid set plate (right)	1	○	○
245	MN 27A0 950	W482851H01	レバー(右)	Lever (right)	1	○	○
246	M9 1124 015	W482850H01	段付平ネジ 11/64(40)×8	Hinged screw 11/64(40)×8	2	○	○
247	M9 0301 060	B 509137H01	ピン	Pin	1	○	○
248	MN 27A1 603	W343952H01	取付台	Stop motion contorol box	1	○	○
249	MN 27A0 192	W467211H01	板バネ	Spring washer	1	○	○
250	M9 1106 001	B 509266H01	頭ナシ止メネジ 11/64(40)×4.3	Set screw 11/64(40)×4.3	1	○	○
251	M9 1180 080	W502069H01	コム栓	Rubber plug	1	○	○
242	M9 0201 061	W473790H01	テーパーピン	Pin	3	○	○
253	M9 1113 002	W500182H01	平ネジ 11/64(40)×15	Screw 11/64(40)×15	2	○	○
254	M9 1101 004	W466810H01	フラマイネジ 11/64(40)×10	Screw 11/64(40)×10	2	○	○
255	MN 27A2 601	W482855H01	ソレノイド取付板(左)	Solenoid set plate (left)	1	○	○
256	M9 0606 050	W502480H01	座金	Washer	2	○	○
257	M9 1206 003	B 509179H01	丸平ネジ 3/16(28)×10	Screw 3/16(28)×10	2	○	○
258	MN 27A1 950	W482852H01	レバー(左)	Lever (left)	1	○	○
259	MN 27A3 392	W482854H01	駆動腕(左)	Connecting rod (left)	1	○	○
260	M9 1123 015	W482853H01	段付平ネジ 11/64(40)×12.5	Hinged screw 11/64(40)×12.5	2	○	○
261	MN 27A0 486	W482858H01	切替スイッチフタ	Needle bar positioning switch cover	1	○	○
262	M9 1104 011	B 508843H01	丸皿ネジ 11/64(40)×6	Screw 11/64(40)×6	2	○	○
263	MN 27A1 486	W482859H01	切替スイッチパネル	Needle bar positioning plate	1	○	○
264	MN 27A3 601	W482857H01	切替スイッチ取付板	Switch seting plate (needle positioner)	1	○	○
265	MN 27E2 484	MS-056	切替スイッチ	Needle bar positioning switch	1	○	○

返シ縫イ関係
REVERSE SEWING MECHANISM

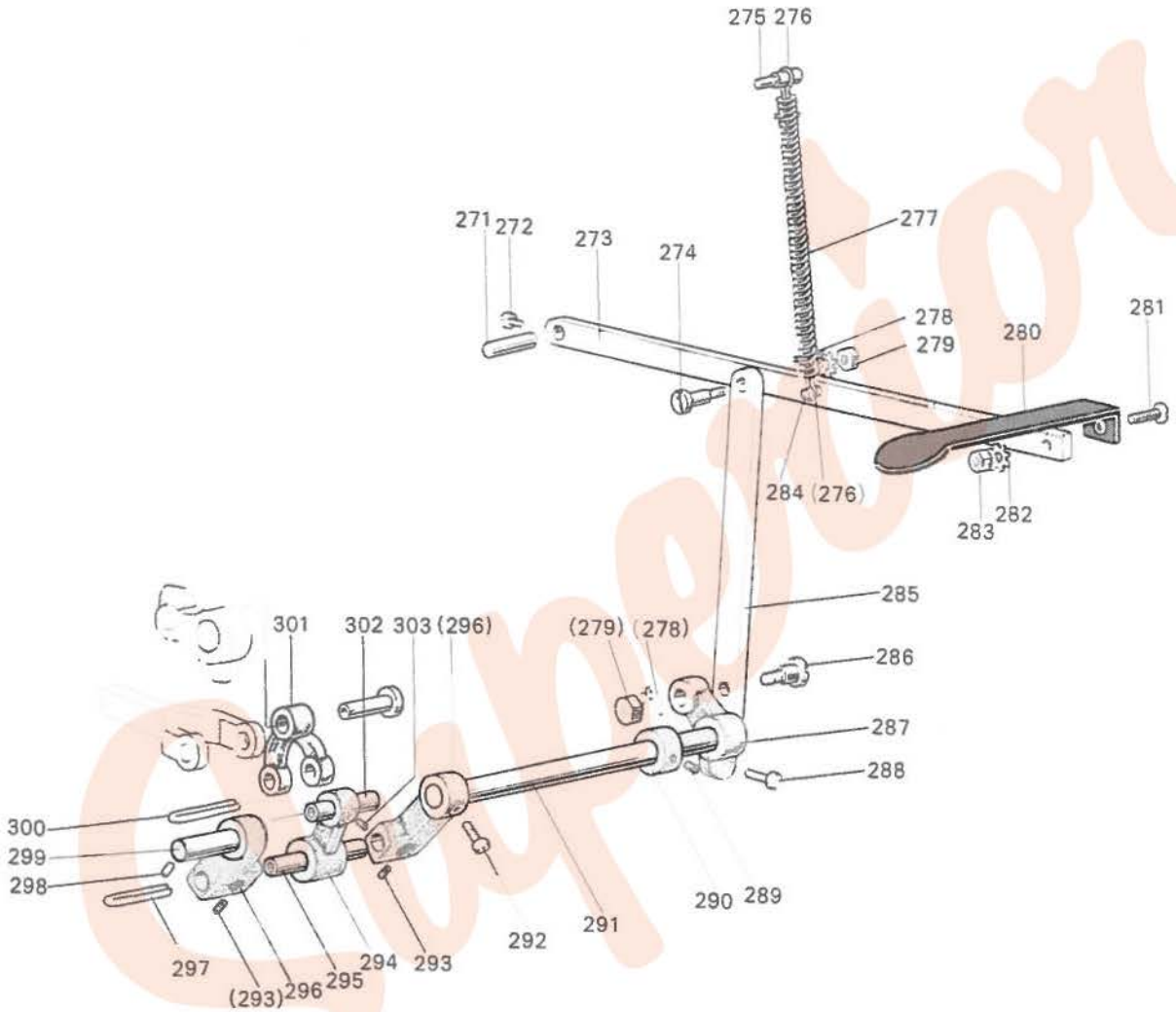

返シ縫イ関係
REVERSE SEWING MECHANISM

Fig. No.	部品コード Parts. No.	資材コード Ref No.	部品名	Description	使用個数 Amt Req	共通部品 Common Parts DN275 10A	DN275 20A
271	M9 0604 060	W502791H01	ピン 6.35φ (軸)	Pin 6.35φ	1	○	○
272	M9 0903 002	B 509065H01	平ネジ 9/64(40)×6.5	Screw 9/64(40)×6.5	1	○	○
273	MN 15A0 322	W459354H01	返シ縫テコ	Reverse stitch lever	1	○	○
274	M9 1506 015	W501246H01	段付平ネジ 15/64(28)×16	Hinged screw 15/64(28)×16	1	○	○
275	M9 0302 063	W502343H02	バネ掛ピン	Pin	1	○	○
276	MN 15A0 708	W502928H01	バネ掛金	Bracket (hanger)	2	○	○
277	MN 15A0 572	W461028H01	ツル巻バネ	Spring	1	○	○
278	M9 0601 051	S 563122H05	歯付座金 B6	Lock washer B6	2	○	○
279	M9 1502 045	W501883H01	ナット 15/64(28)	Nut 15/64(28)	2	○	○
280	MN 15A0 321	W459355H01	返シ縫板 (押エ板)	Reverse stitch lever plate	1	○	○
281	M9 1201 010	W501934H01	皿ネジ 3/16(28)×10	Screw 3/16(28)×10	1	○	○
282	M9 0501 051	S 563122H04	歯付座金 B5	Lock washer B5	1	○	○
283	M9 1203 045	W500001H01	ナット 3/16(28)	Nut 3/16(28)	1	○	○
284	M9 0906 030	W502032H01	バネ掛ピン (特殊ネジ)	Pin	1	○	○
285	MN 15A0 953	W462951H01	連結板 (リンク)	Reverse lever connecting plate	1	○	○
286	M9 1502 016	W501570H01	段付丸平ネジ 15/64(28)×18	Hinged screw 15/64(28)×18	1	○	○
287	MN 15A0 324	W502924H01	返シ縫腕 (右)	Reverse stitch shaft crank (right)	1	○	○
288	M9 1117 002	B 503844H01	平ネジ 11/64(40)×13	Screw 11/64(40)×13	1	○	○
289	M9 1506 001	B 509087H01	頭ナシ止メネジ 15/64(28)×7	Set screw 15/64(28)×7	1	○	○
290	MM 11A0 352	W446142H01	カラー	Collar	1	○	○
291	MN 15A0 320	W462952H01	返シ縫軸	Reverse stitch shaft	1	○	○
292	M9 1501 007	B 509256H01	棒先平ネジ 15/64(28)×14.5	Screw 15/64(28)×14.5	1	○	○
293	M9 1106 001	B 509266H01	頭ナシ止メネジ 11/64(40)×4.3	Set screw 11/64(40)×4.3	2	○	○
294	MN 15A0 886	W460582H01	揺動腕 (連接桿)	Bell crank	1	○	○
295	M9 0702 060	W460583H01	ピン (軸)	Pin	1	○	○
296	MN 15A0 323	W461018H01	返シ縫腕 (左)	Reverse stitch shaft crank (left)	2	○	○
297	MF 10E2 148	W462729H01	油紐	Oil wick	1	○	○
298	M9 1653 001	W500478H01	頭ナシ止メネジ 1/4(24)×8	Set screw 1/4(24)×8	1	○	○
299	M9 0906 063	W461020H01	ピン (特殊ピン)	Pin	1	○	○
300	MF 10E2 148	W462981H01	油紐	Oil wick	1	○	○
301	MN 15A0 910	W460584H01	リンク	Connecting link	1	○	○
302	M9 0703 060	W502921H01	ピン (段付軸)	Pin	1	○	○
303	M9 1202 001	W500151H01	頭ナシ止メネジ 3/16(28)×6	Set screw 3/16(28)×6	1	○	○

下軸・縫目加減関係
LOWER SHAFT & STITCH REGULATOR MECHANISM

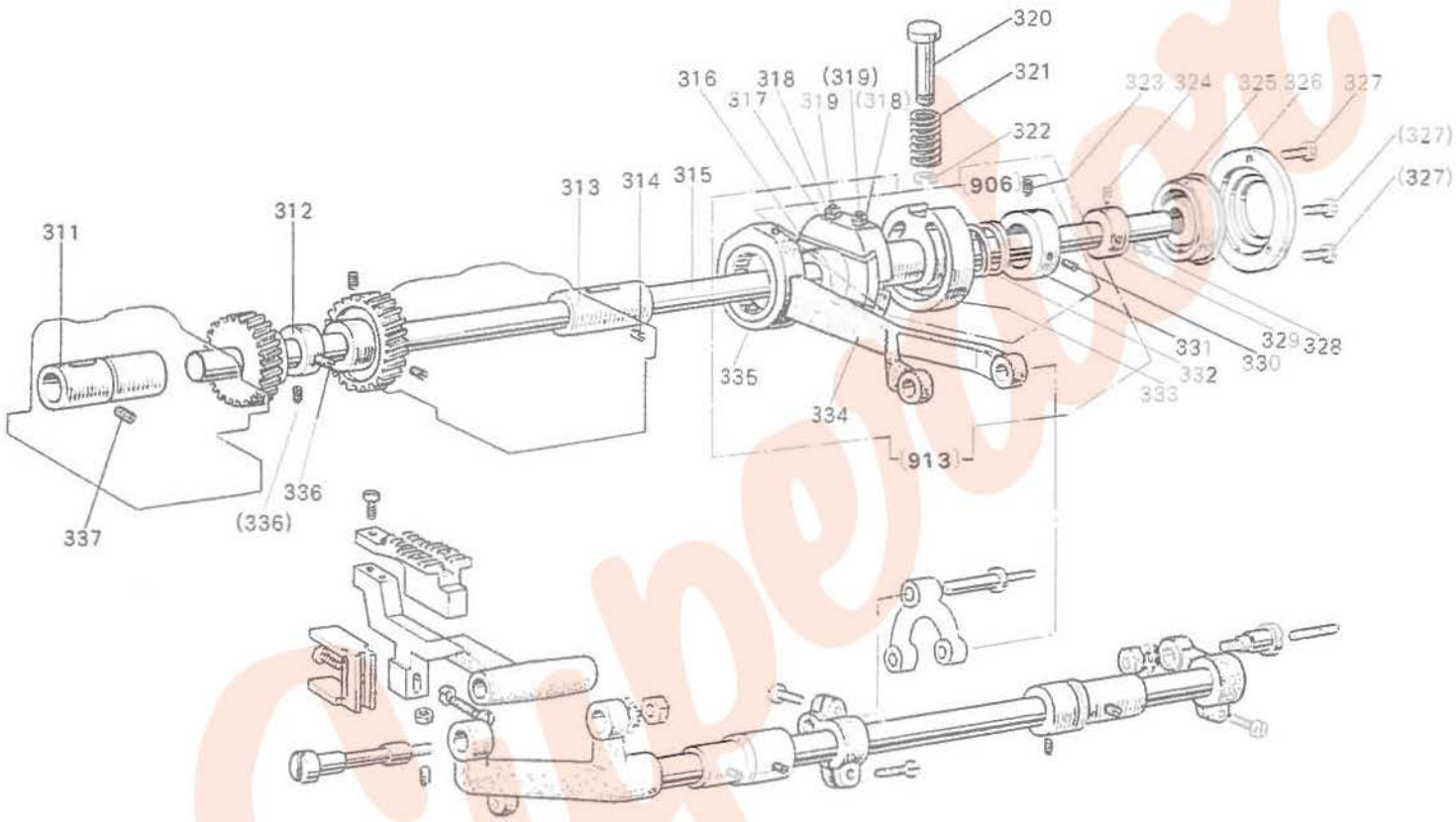

Superior

下軸・縫目加減関係
LOWER SHAFT & STITCH REGULATOR MECHANISM

Fig. No.	部品コード Parts No.	資材コード Ref No.	部品名	Description	使用数 Amt Req	共通部品 ommon Parts DN275 V01	DN275 V07
311	MN 10A0 451	W445890H01	メタル(下軸メタル左	Lower shaft bus ng eft	1	○	○
312	MN 10A0 292	W445912H01	偏心輪(送り上下カム	Feed eccentr c cam	1		
313	MN 10A1 452	W480411H01	メタル(下軸メタル右	Lo er shaft bus g r gh	1		
314	M9 1654 001	W501017H01	頭ナシ止メネジ 1 4(24) 13.8	Set sc e 24 3 8	1	○	○
315	MN 27A0 450	W339667H01	下軸	Lo er sha	1		
316	MN 10A2 476	W479350H01	スペーサ	Spacer	1	○	○
317	MN 10A1 760	W479347G01	偏心輪(組)	Eccentric cam complete		○	○
318	M9 0853 045	W479352H01	ナット 1 4(44)	Nut 1 4(44)	2	○	○
319	M9 1620 005	W479351H01	棒先止メネジ 1 4(44) 10	Set screw 1 4(44) 10	2	○	○
320	MN 10A2 270	W479364H01	押しボタン	Push button		○	○
321	MN 10A2 572	W479365H01	ツルマキバネ	Spring		○	○
322	M9 0505 065	S 592411H05	E形止メ輪	E-typ stopring		○	○
323	M9 1108 001	W479356H01	頭ナシ止メネジ 11 64(40) 5 5	Set screw 11 64(40) 5.5		○	○
324	M9 1651 001	W500996H01	頭ナシ止メネジ 1 4(24)・4.8	set screw 1 4(24)・4.8		○	○
325	MN 10E0 456	W462945G01	軸受	Ball bearing (lower shaft)		○	○
326	MN 10A0 771	W461041H01	押エ板(軸受押エ)	Bearing holder			
327	M9 0902 011	W500994H01	丸皿ネジ 9 64(40)・7	Scre 9 64 40 7	3		
328	M9 1652 001	W501385H01	棒先止メネジ 1 4(24) 5.5	Scre 1 4(24) 5 5		○	○
329	MN 10A0 750	W445887H01	ブッシュ	Bush g		○	○
330	M9 1109 005	W479355H01	棒先止メネジ 11 64(40) 7 0	Screw 11 64(40 7 0			
331	MN 10A1 352	W479354H01	カラー	Collar		○	○
332	MN 10A3 572	W479357H01	ソル巻バネ	Spring			
333	MN 10A0 299	W339665H02	送りミゾカム	Feed regulating cam		○	
	MP 05B0 299	W339666H02	送りミゾカム	Feed regulating cam			○
334	MN 10A0 293	W479361H01	送りロット	Feed connecting rod		○	○
335	MN 10A0 456	P 622000X01	軸受	Ball bearing	1	○	○
336	M9 1652 001	W501385H01	頭ナシ止メネジ 1 4(24) 5 5	Set screw 1 4(24) 5.5	2	○	○
906	**MN 10E1 290**	**W339663G01**	**送り調節器(組)**	**Feed regulator complete**	1	○	
	MN 10E2 290	**W339664G01**	**送り調節器(組)**	**Feed regulator complete**	1		○
337	M9 1653 001	W500478H01	頭ナシ止メネジ 1 4(24) 8	Set screw 1,4(24)×8	1	○	○
913	**MN 15E0 305**	**W339688G01**	**送りロット調節器(組)**	**Feed regulator & connecting rod com lete**	1	○	
	MP 05E0 305	**W339688G02**	**送りロット調節器(組)**	**Feed regulator & connecting rod complete**	1		○

送 り 軸 関 係
FEED ROCK SHAFT MECHANISM

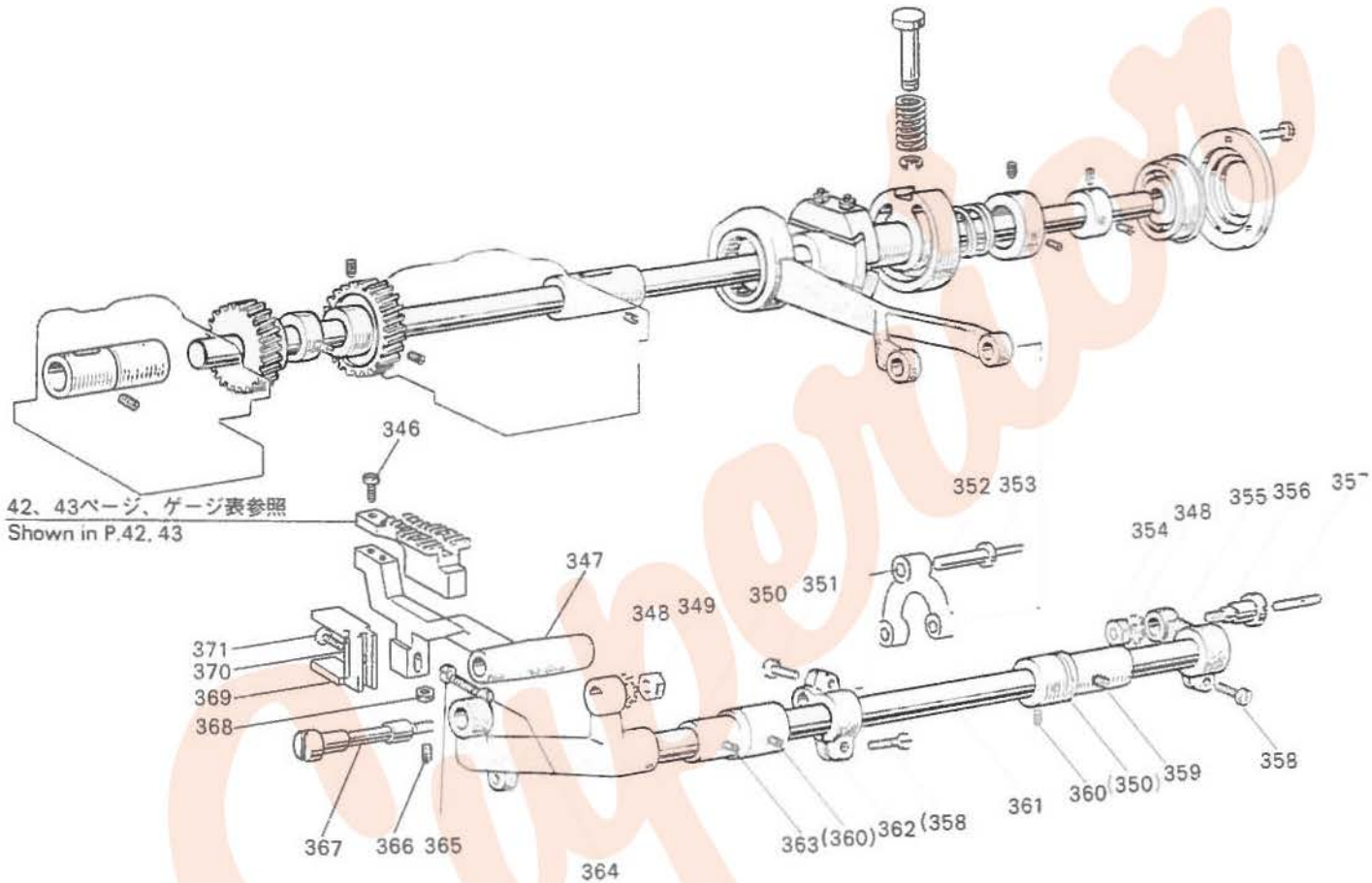

Superior

送り軸関係
FEED ROCK SHAFT MECHANISM

Fig. No.	部品コード Parts. No.	資材コード Ref No.	部品名	Description	使用個数 Amt. Req.	共通部品 Common Parts DN275-10A	DN275-20A
346	M9 0851 002	W501000H01	平ネジ 1/8(40)×7	Screw 1/8(40)×7	1	○	○
347	MN 10A0 281	W459348H01	送り台	Feed bar	1	○	○
348	M9 0601 051	S 563122H05	歯付座金 B6	Lock washer B6	2	○	○
349	M9 1602 045	W501058H01	ナット 1/4(24)	Nut 1/4(24)	1	○	○
350	MP 00B0 285	W445951H01	メタル(送り軸メタル)	Feed rock shaft bushing	2	○	○
351	M9 1203 002	B 509178H01	平ネジ	Screw	1	○	○
352	M9 0707 063	W501015H01	ピン 7.94φ×22.5	Pin 7.94φ×22.5	1	○	○
353	MF 10E3 148	W500231H01	油紐 3φ×25	Oil wick 3φ×25	1	○	○
354	M9 2002 045	W501187H01	ナット 5/16(24)	Nut 5/16(24)	1	○	○
355	MN 10A0 275	W445908H01	腕(右)	Feed rock shaft crank (right)	1	○	○
356	M9 2001 015	W501010H01	段付平ネジ 5/16(24)×26	Hinged screw 5/16(24)×26	1	○	○
357	MF 10E3 148	W500231H01	油ヒモ 3φ×25	Oil wick 3φ×25	1	○	○
358	M9 1603 003	W501009H01	丸平ネジ 1/4(24)×16	Screw 1/4(24)×16	2	○	○
359	M9 1653 001	W500478H01	頭ナシ止メネジ 1/4(24)×8	Set screw 1/4(24)×8	2	○	○
360	M9 1503 001	B 508971H01	頭ナシ止メネジ 15/64(28)×4.5	Set screw 15/64(28)×4.5	2	○	○
361	MN 10A0 284	W339986H01	送り軸	Feed rock shaft	1	○	○
362	MP 00B0 279	W462947H01	腕	Connecting rod crank	1	○	○
363	M9 1654 001	W501017H01	頭ナシ止メネジ 1/4(24)×13.8	Set screw 1/4(24)×13.8	1	○	○
364	M9 1503 003	W501002H01	丸平ネジ 15/64(28)×13	Screw 15/64(28)×13	1	○	○
365	M9 0604 050	W500645H01	座金	Washer	1	○	○
366	M9 0851 001	W501001H01	頭ナシ止メネジ 1/8(40)×15	Set screw 1/8(40)×15	1	○	○
367	MN 10A0 283	W445911H01	段付軸(段付丸平ネジ)	Feed rock shaft crank pin	1	○	○
368	M9 0801 045	W501210H01	ナット 1/8(40)	Nut 1/8(40)	1	○	○
369	MN 10A0 282	W445913H01	フタ又	Feed bar connecting fork	1	○	○
370	MN 10A3 740	W501011H01	フェルト	Felt	1	○	○
371	M9 0804 003	W501003H01	丸平ネジ 1/8(44)×4	Screw 1/8(44)×4	1	○	○

カ マ・関 係
ROTATING HOOK MECHANISM

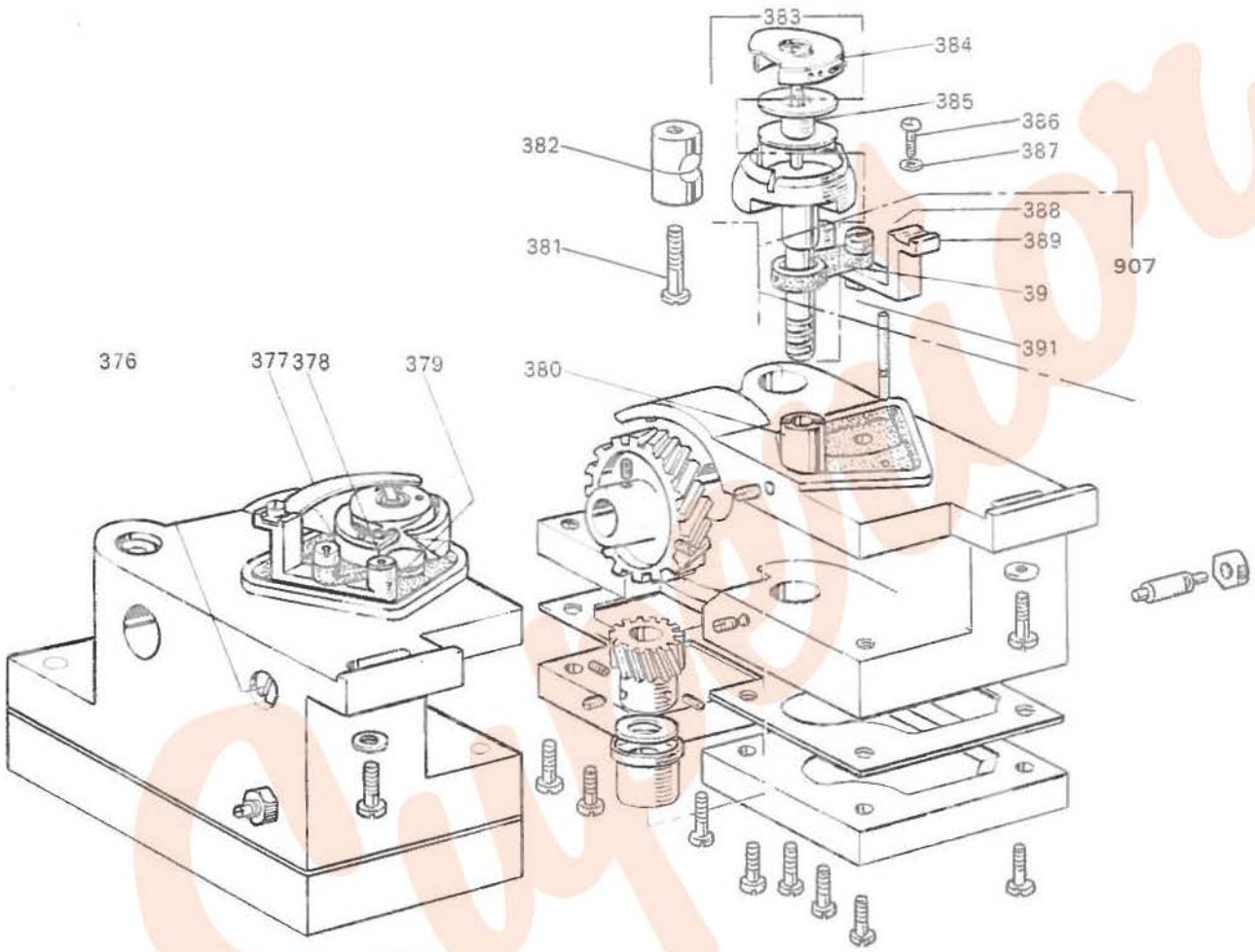

Superior

カ マ・関 係
ROTATING HOOK MECHANISM

Fig No.	部品コード Parts No.	資材コード Ref No.	部品名	Description	使用個数 Amt. Req.	共通部品 Common Parts DN275-10A	DN275-20A
376	M9 1204 002	W468960H01	平ネジ 3/16(28)×18	Screw 3/16(28)×18	2		
377	MN 10A0 300	W405903H01	オープナー	Bobbin case opener	2		
378	MN 10E2 148	W462980H01	油紐	Oil wick	2		○
379	MF 10A0 302	W445901H01	段付軸（オープナ支エ軸）	Set pin	2		
380	MN 10A0 342	W445898H02	メタル（カマ軸上）	Hook shaft bushing (upper)	2		
	MN 12B0 342	W462940H02	メタル（カマ軸上）	Hook shaft bushing (upper)	2		○
381	M9 1509 002	B 509074H01	平ネジ 15/64(28)×30	Screw 15/65(28)×30	2	○	○
382	MP 00B0 750	W445905H01	締付金（フシシュ）	Pinching bushing	2	○	○
383	MN 27A0 120	P 975021X01	カマ（組）	Hook complete	2	○	
	MN 28B0 120	P 975004X01	カマ（組）	Hook complete	2		○
384	MN 27A0 125	P975021X01-14	キャップ（ボビンケース）	Cap (bobbin case)	2	○	
	MN 28B0 125	P 975004X02	キャップ（ボビンケース）	Cap (bobbin case)	2		○
385	MN 10A0 123	W445964H01	ボビン	Bobbin	2	○	
	MN 12B0 123	W445929H01	ボビン	Bobbin	2		○
386	M9 0910 003	B 509270H01	丸平ネジ 9/64(40)×7	Screw 9/64(40)×7	2	○	○
387	M9 0401 050	B 508956H01	座金	Washer	2	○	○
388	M9 1254 030	W445904H01	段付軸（特殊ネジ）	Bobbin case opener holder pin	2	○	○
389	MN 10A0 301	W445902H01	オーフナー支エ	Bobbin case opener holder	2	○	
	MN 12B0 301	W459390H01	オープナー支エ	Bobbin case opener holder	2		○
390	MN 10A0 340	W445900H01	連接桿（カマクランク軸）	Bobbin case opener holding link	2		
391	M9 1251 045	B 509177H01	ナット 3/16(32)	Nut 3/16(32)	2	○	○
907	**MN 10E0 304**	**W458174G01**	**オープナー支エ（組）**	**Bobbin case opener holder complete**	**2**	○	
	MN 12E0 304	**W462938G01**	**オープナー支エ（組）**	**Bobbin case opener holder complete**	**2**		○

カ マ 台 関 係
HOOK SADDLE MECHANISM

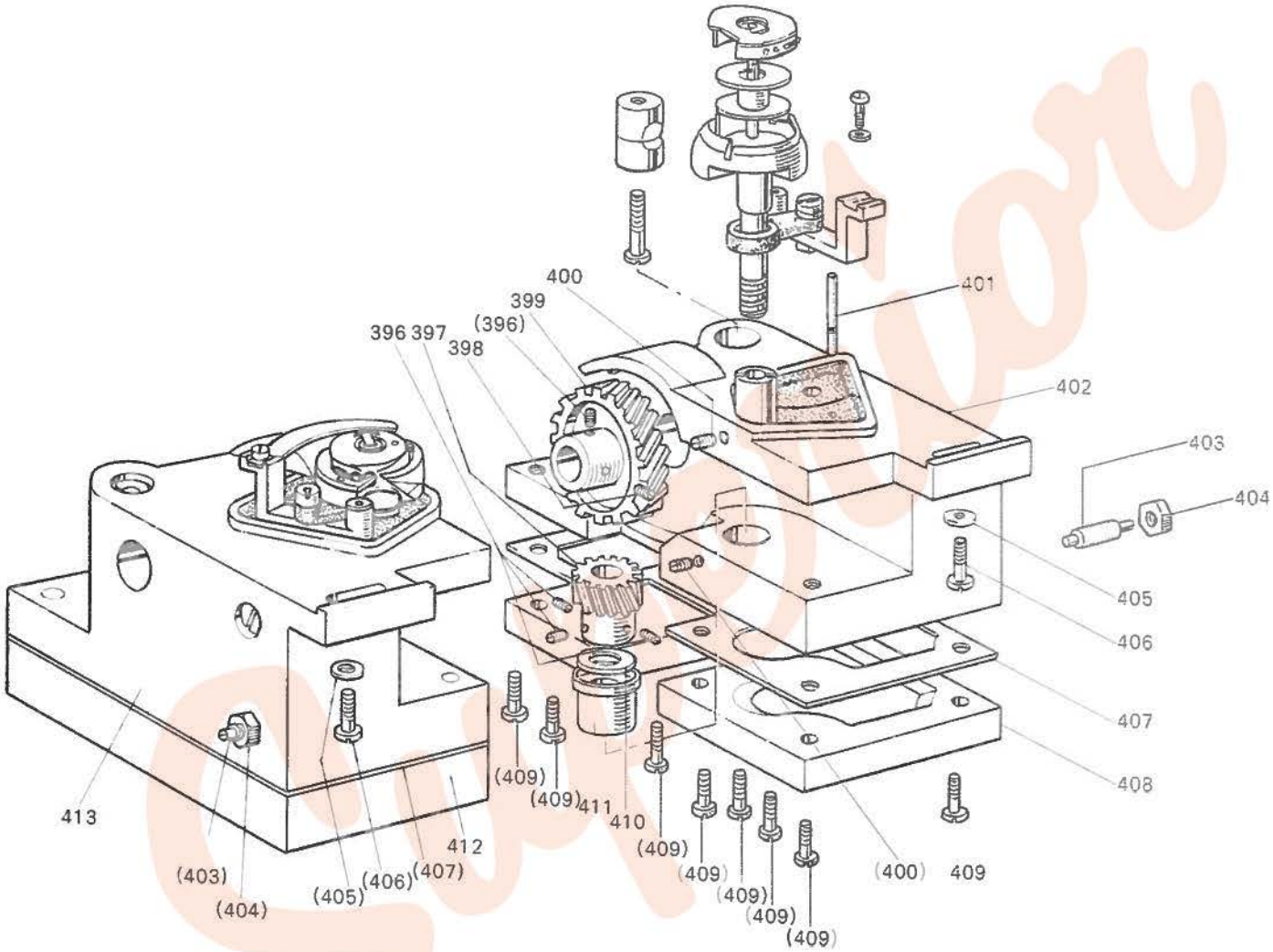

カ マ 台 関 係
HOOK SADDLE MECHANISM

Fig. No.	部品コード Parts. No.	資材コード Ref No.	部品名	Description	使用個数 Amt Req	共通部品 Common Parts DN275 10A	DN275 20A
396	M9 1602 001	W500036H01	頭ナシ止メネジ 1/4(40)×4	Set screw 1/4(40)×4	8	○	○
397	MN 10A0 643	W445892H01	ネ ジ 歯 車 (小)	Cam shaft gear (small)	2	○	○
398	M9 1603 001	W468269H01	棒先止メネジ 1/4(40)×5	Screw 1/4(40)×5	2	○	○
399	MN 10A0 642	W319984H01	ネ ジ 歯 車 (大)	Gear (large)	2	○	○
400	M9 1503 001	B 508971H01	頭ナシ止メネジ 15/64(28)×4	Set screw 15/64(28)×4	4	○	○
401	MN 10A0 250	W502458H01	オイルゲージ	Oil gauge	2	○	○
402	MN 10A0 345	W220612H01	カ マ 台 (右)	Hook saddle (right)	1	○	
	MN 12B0 345	W220606H01	カ マ 台 (右)	Hook saddle (right)	1		○
403	M9 1252 030	W502747H01	特 殊 ネ ジ 3/16(32)×28.5	Screw 3/16(32)×28.5	2	○	○
404	M9 1251 045	B 509177H01	ナ ッ ト 3/16(32)	Nut 3/16(32)	2	○	○
405	M9 0901 050	B 509331H01	座 金	Washer	2	○	○
406	M9 1652 002	W501208H01	平 ネ ジ 1/4(24)×28	Screw 1/4(24)×28	2	○	○
407	MN 10A0 691	W445895H01	ガスケット	Gascket	2	○	○
408	MN 10A0 133	W445896H01	蓋	Oil cover (right)	1	○	○
409	M9 1201 004	W469526H01	プラマイネジ 3/16(28)×11	Screw 3/16(28)×11	16	○	○
410	M9 1001 050	W501041H01	座 金	Washer	2	○	○
411	MN 10A0 343	W445899H02	メ タ ル (カマ軸下)	Hook shaft bushing (under)	2	○	○
412	MN 10A0 134	W445893H01	蓋	Cover	1	○	○
413	MN 10A0 344	W220611H01	カ マ 台 (左)	Hook saddle (left)	1	○	
	MN 12B0 344	W220626H01	カ マ 台 (左)	Hook saddle (left)	1		○

給 油 関 係
OIL LUBRICATION MECHANISM

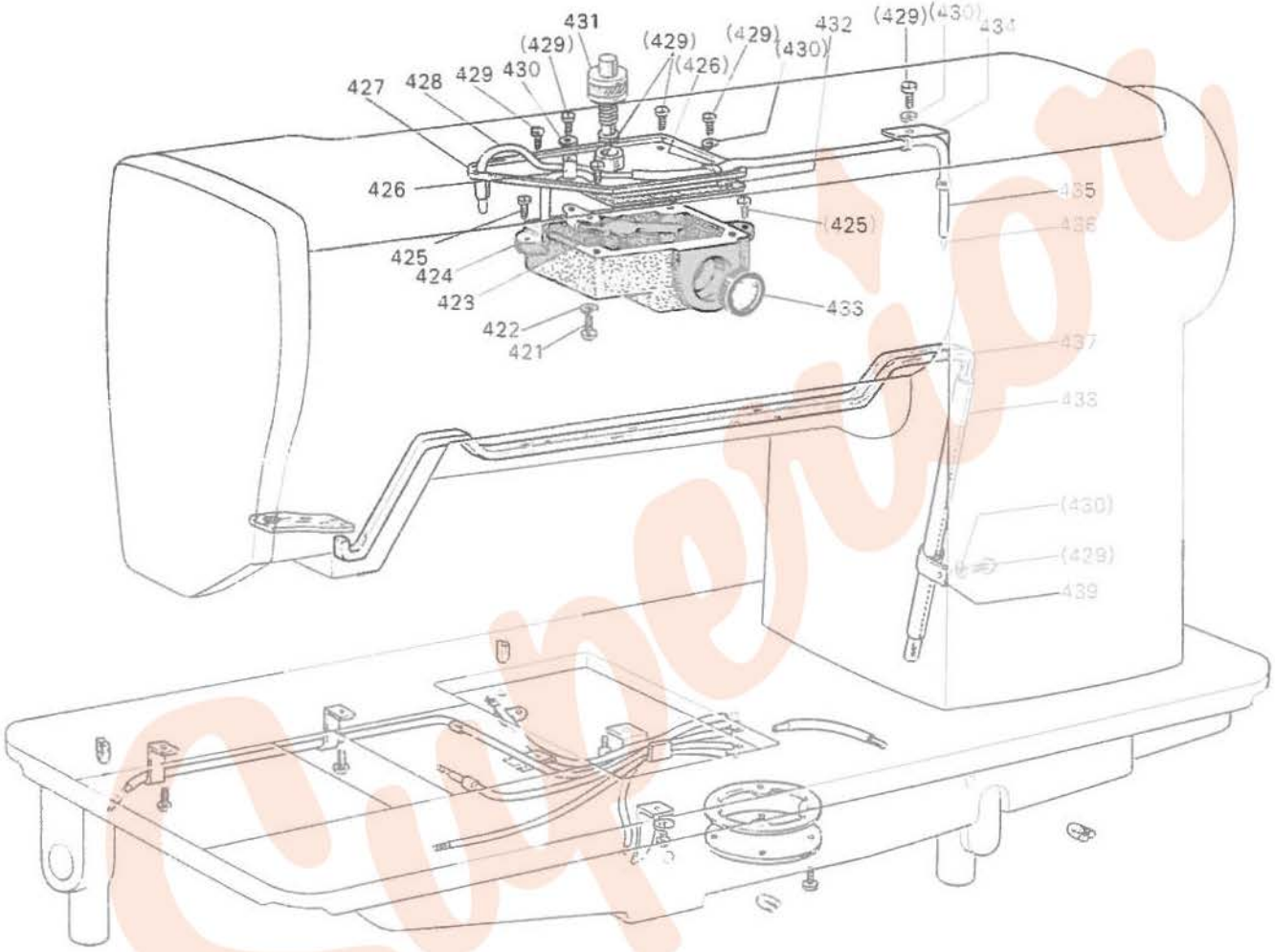

給 油 関 係
OIL LUBRICATION MECHANISM

Fig. No.	部品コード Parts. No.	資材コード Ref No.	部品名	Description	使用個数 Amt Req	共通部品 Common Parts DN275 10A	DH275 20A
421	M9 0804 002	B 503897H01	平ネジ 1/8(44)×3.5	Screw 1/8(44)×3.5	1	○	○
422	M9 0301 053	S 561121H01	バネ座金	Spring washer	1	○	○
423	MN 10A1 192	W446556H01	板バネ	Spring plate	1	○	○
424	MN 10A0 139	W444114H01	油タンク	Oil tank	1	○	○
425	M9 0924 002	B 509068H01	平ネジ 9/64(40)×10	Screw 9/64(40)×10	2	○	○
426	MN 10A0 689	W501220H01	ホルタ	Holder	2	○	○
427	MN 10A2 742	W319980H01	蓋	Oil tank cover	1	○	○
428	MF 10E2 148	W444138H01	油紐 2.5φ×240	Oil wick 2.5φ×240	1	○	○
429	M9 0903 002	B 509065H01	平ネジ 9/64(40)×6.5	Screw 9/64(40)×6.5	7	○	○
430	M9 0302 053	S 561121H02	バネ座金 3.5	Spring washer 3.5	4	○	○
431	MN 10A0 528	W462955H01	ターナー	Oil plunger	1	○	○
432	MN 10A2 691	W444116H01	カスケット	Gasket	1	○	○
433	MN 10E0 135	P 674005X01	油窓	Oil checking window	1	○	○
434	MN 10A2 689	W446499H01	ホルタ	Holder	1	○	○
435	MN 10A0 731	W462994H01	パイプ	Oil pipe	1	○	○
436	MF 10E2 148	W462982H01	油紐 2.5φ×330	Oil wick 2.5φ×330	1	○	○
437	MN 25A1 740	W462956H01	フェルト	Felt	1	○	○
438	MN 10A1 731	W462995H01	パイプ	Oil pipe	1	○	○
439	MN 10A1 689	W501202H01	ナルタ	Holder	1	○	○

給 油 関 係
OIL LUBRICATION MECHANISM

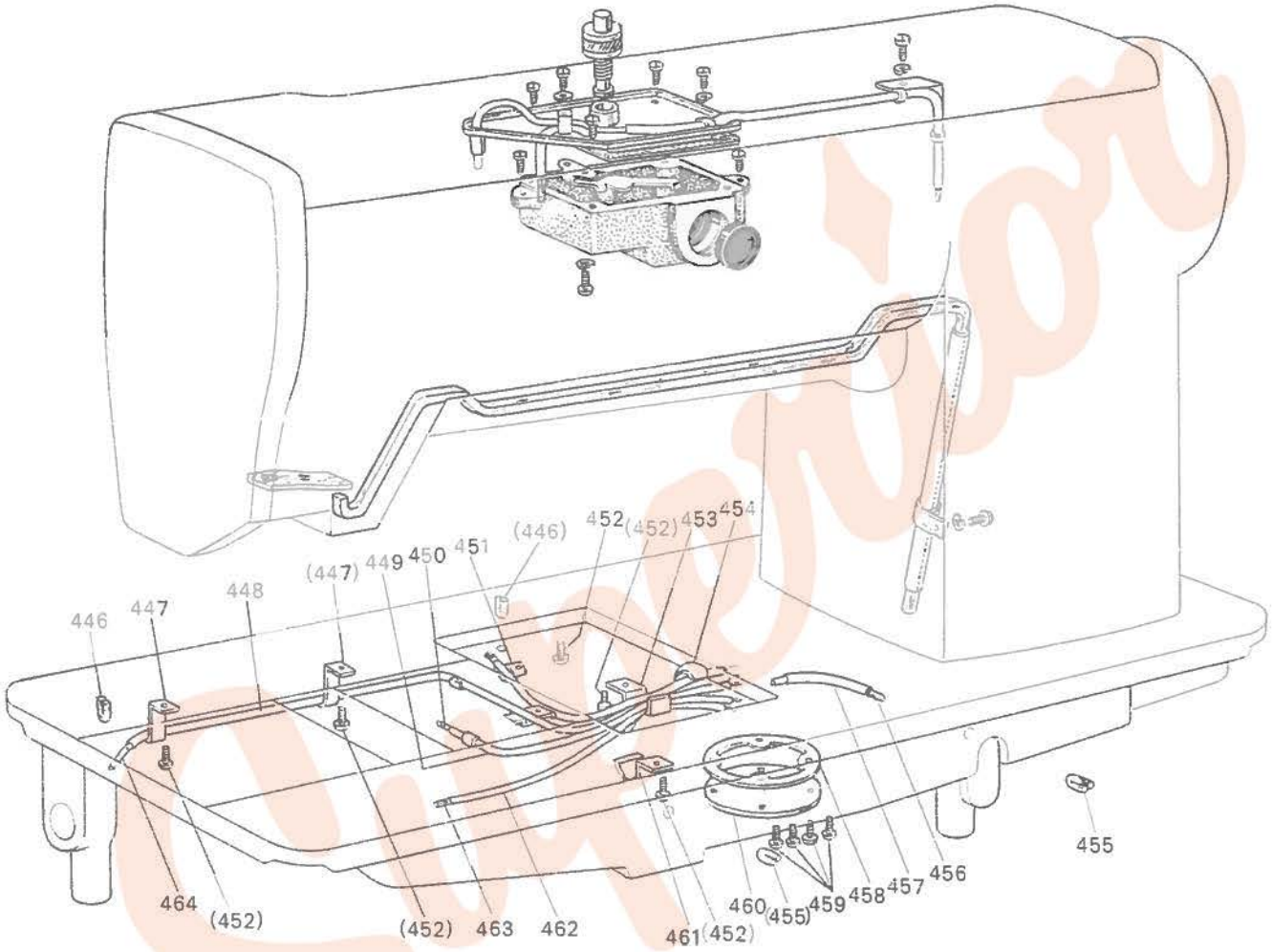

給 油 関 係

OIL LUBRICATION MECHANISM

Fig. No.	部品コード Parts. No.	資材コード Ref No.	部品名	Description	使用個数 Amt Req.	共通部品 Common Parts DN275 10A	DN275 20A
446	MF 10E2 148	W462979H01	油紐 2.5φ×80	Oil wick 2.5φ×80	2	○	○
447	MN 10A4 689	W446255H01	ホルダ（パイプ）	Oil pipe holder	2	○	○
448	MN 15A1 731	W464003H01	パイプ	Oil pipe	1	○	○
449	MN 15A0 731	W464002H01	パイプ	Oil pipe	1	○	○
450	MF 10E2 148	W462998H01	油紐 2.5φ×300	Oil wick 2.5φ×300	1	○	○
451	MF 10A0 689	W444230H01	ホルダ	Holder	1	○	○
452	M9 0903 002	B 509065H01	平ネジ 9/64(40)×6.5	Screw 9/64(40)×6.5	5	○	○
453	MN 25A0 689	W453595H01	ホルダ（パイプ）	Oil pipe holder	1	○	○
454	MF 16A0 378	W501092H01	クリップ	Clip	1	○	○
455	MF 10E2 148	W462983H01	油紐 2.5φ×50	Oil wick 2.5φ×50	2	○	○
456	MF 10E2 148	W462984H01	油紐 2.5φ×150	Oil wick 2.5φ×150	1	○	○
457	MN 10A2 731	W462996H01	パイプ	Pipe	1	○	○
458	MN 10A1 691	W444122H02	ガスケット	Gasket	1	○	○
459	M9 1103 004	W467868H01	プラマイネジ 11/64(40)×13	Screw 11/64(40)×13	4	○	○
460	MN 10A3 742	W444237H02	蓋	Cover	1	○	○
461	MN 25A0 689	W453595H01	ホルダ	Holder	1	○	○
462	MN 10A4 731	W464051H01	パイプ	Pipe	1	○	○
463	MF 10E2 148	W444138H01	油紐 2.5φ×240	Oil wick 2.5φ×240	1	○	○
464	MF 10E2 148	W462989H01	油紐 2.5φ×620	Oil wick 2.5φ×620	1	○	○

テーブル関係
TABLE & STAND

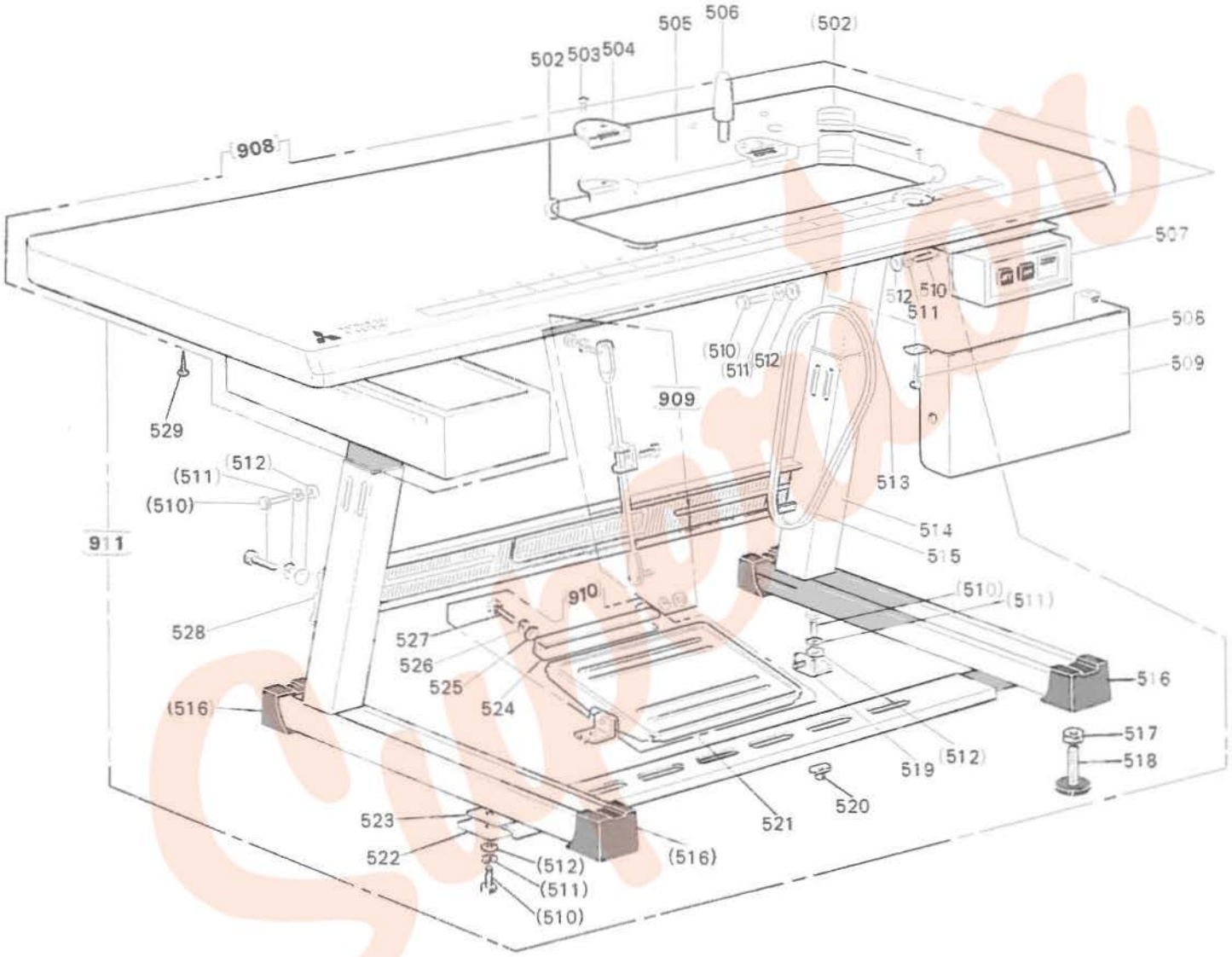

テーブル関係
TABLE & STAND

Fig. No.	部品コード Parts. No.	資材コード Ref No.	部品名	Description	使用個数 Amt. Req.	共通部品 Common Parts DN275-10A	DN275-20A
908	**MN 25E0 595**	**P 999015X01**	**天板（組）**	**Table top plate complete**	**1**	○	○
502	MF 60A0 419	W449461	防振ゴム（国内専用）		4		
503	M9 0501 040	S 519131H01	皿木ネジ 5.5×25（国内専用）		4		
504	MN 10A0 561	W445508	蝶番 (2)（国内専用）		2		
505	MN 10A1 131	W220638	油受け（国内専用）		1		
506	MN 40A0 426	P 999023	頭部支え	Head supporter	1		
507	MF 40E3 484	P 422166X01	押しボタンスイッチ（電源）	Push button switch	1		
508	M9 0401 041	S 519132H01	丸木ネジ 4.5×20	Screw 4.5×20	2		
509	MN 25A0 339	W343957G01	前カバー（組）	Front cover for rotary solenoid	1		
510	M9 2051 022	S 531121H13	ボルト (8×20)	Bolt 8×20	24		
511	M9 0801 053	S 561121H06	バネ座金 8	Spring washer 8	24		
512	M9 0811 050	S 562131H05	座金 8	Washer 8	24		
513	MF 40A1 426	P 999024X01	テーブル支え	Adjustable leg (top balance)	2		
514	MF 40A1 150	P 999025X01	脚	Leg	2		
515	MF 40A1 777	P 614016X01	Vベルト M42 50Hz	V-belt M42 50Hz	1		
	MF 40A2 777	P 614015X01	Vベルト M41 60Hz	V-belt M41 60Hz	1		
	MF 40A3 777	P 614019X01	Vベルト M45 50Hz	V-belt M45 50Hz	1		
	MF 40A0 777	P 614017X01	Vベルト M43 60Hz	V-belt M43 60Hz	1		
911	**MF 40E0 150**	**P 999029X01**	**セット形脚（組）**	**Z-type stand complete**	**1**	○	○
516	MF 40A0 416	P 999028X01	脚ゴム（ゴム座）	Rubber leg cushion	4		
517	M9 3250 045	S 541121H07	ナット 12	Nut 12	4		
518	MF 40A0 565	P 999020X01	アジャスター（調節ネジ）	Adjuster (leg balance)	4		
519	MF 40A3 603	P 999017X01	踏板止メ（取付台）	Treadle plate supporter	2		
529	M9 2050 047	P 999018X01	特殊ナット	Special nut	2		
521	MA 35A0 748	P 999019X01	踏板	Treadle plate	1		
522	MF 40A2 150	P 999027X01	下梁（脚）	Brace (lawer side)	1		
523	MF 40A3 150	P 999030X01	ネジ板（脚）	Set plate (leg)	6		
524	MA 35A1 748	P 999021X01	引棒取付板（踏板）	Pull-rod fitting plate (treadle)	1		
525	M9 0607 050	S 562131H04	座金 6	Washer 6	2		
526	M9 0601 053	S 561121H05	バネ座金 6	Spring washer 6	2		
527	M9 1554 022	S 531121H05	ボルト (6×16)	Bolt (6×16)	2		
528	MF 40A4 150	P 999026X01	上梁（脚）	Brace (back side)	1		
529	M9 0501 041		丸木ネジ 5.8×25	Screw 5.8×25	4		
909	**MA 35E0 738**	**P 999014X01**	**引棒（組）**	**Pull-rod complete (table)**	**1**	○	○
910	**MA 35E0 748**	**ZM00074**	**踏板（組）**	**Treadle plate complete**	**1**	○	○

膝 上 関 係
KNEE LIFTER MECHANISM

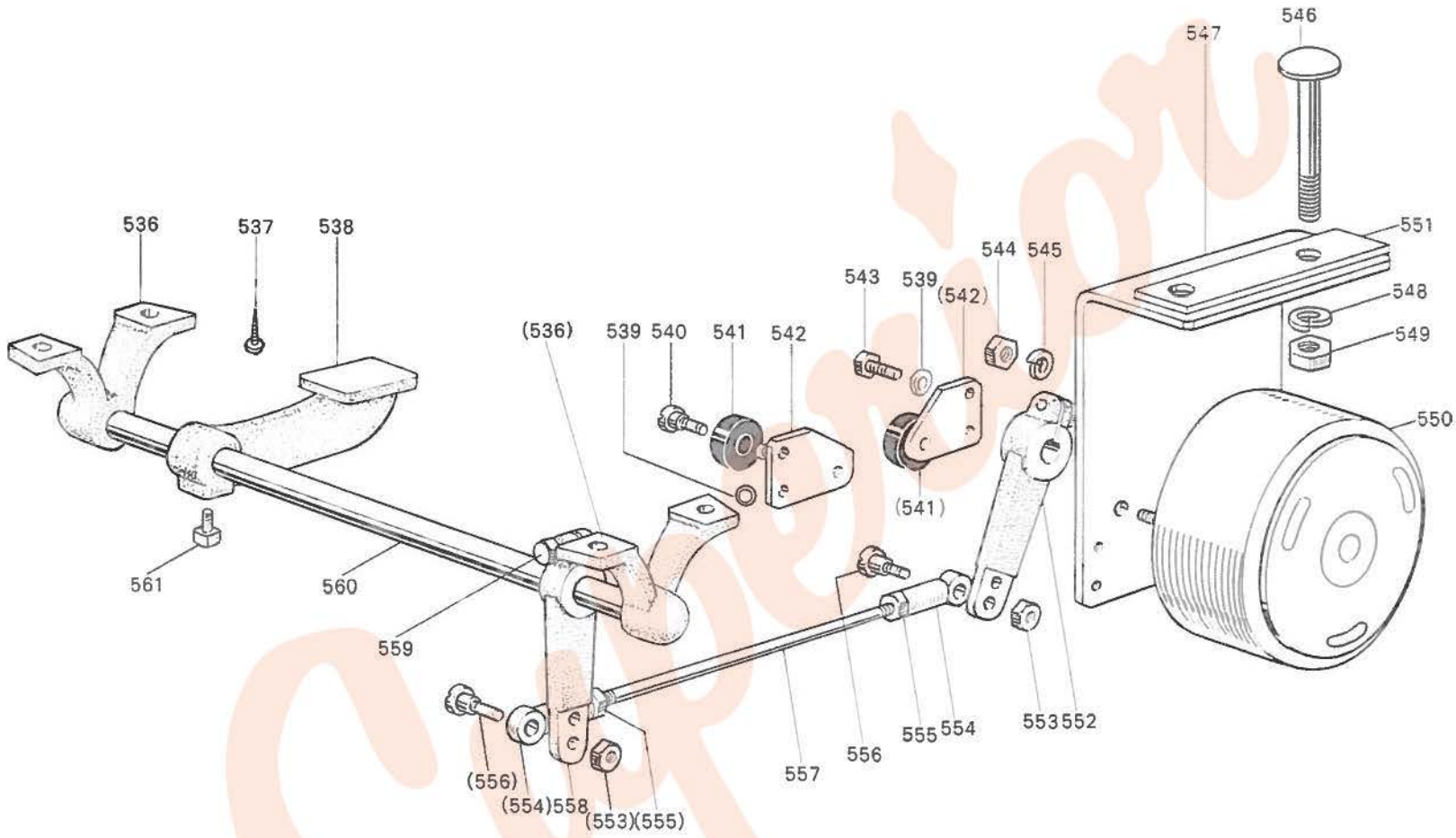

膝 上 関 係
KNEE LIFTER MECHANISM

Fig. No.	部品コード Parts. No.	資材コード Ref No.	部品名	Description	使用個数 Amt Req	共通部品 Common Parts DN275 10A	DN275 20A
536	MN 10A0 455	W450035H01	軸釣り	Knee lifter support	2	○	○
537	MN 0401 041	S 519132H01	丸木ネジ 4.5×20	Screw 4.5×20	4	○	○
538	MN 27A0 228	W482861H01	腕	Knee lifter crank	1	○	○
539	M9 0607 050	S 562131H04	ミガキ座金 6	Washer 6	6	○	○
540	M9 1512 016	W502060H01	段付丸平ネジ 15/64(28)×14	Hinged screw 15/65(28)×14	2	○	○
541	ML 10A0 417	W501991H01	ゴム輪	Rubber ring	2	○	○
542	MN 27A1 477	W482865H01	ストッパー板	Stopper plate	2	○	○
543	M9 1501 022	W501928H01	ボルト 15/64(28)×10	Bolt 15/64(28)×10	4	○	○
544	M9 1571 045	S 541111H03	ナット 6	Nut 6	2	○	○
545	M9 0601 053	S 561111H02	バネ座金 6	Spring washer 6	2	○	○
546	M9 2201 031	JISB1171	角根頭ボルト A形 I種	Bolt	2	○	○
547	MN 27A0 601	W343956H01	ソレノイド取付板	Solenoid set plate	1	○	○
548	M9 0821 053	S 561111H03	バネ座金 8	Spring washer 8	2	○	○
549	M9 2072 045	S 541111H04	ナット 8	Nut 8	2	○	○
550	M9 1008 098	8SL2526	ロータリソレノイド	Rotary solenoid	1	○	○
551	MN 27A0 691	W482861H01	クッション	Cushion	1	○	○
552	MN 27A0 392	W482864H01	駆動腕	Wiper connecting rod	1	○	○
553	M9 1104 045	W500079H01	ナット 11/64(40)	Nut 11/64(40)	2	○	○
554	MN 27A0 785	P 687039	ロッドエンド M5×0.8	Connecting link M5×0.8	2	○	○
555	M9 1372 045	S 541121H03	ナット M5×0.8	Nut M5×0.8	2	○	○
556	M9 1101 015	W502907H01	段付平ネジ 11/64(40)×17	Hinged screw 11/64(40)×17	2	○	○
557	M9 5003 023	W482863H01	植込ボルト M5×137	Connecting rod M5×137	1	○	○
558	MN 27A1 392	W482864H02	駆動腕	Knee lifter connecting rod	1	○	○
559	M9 1604 031	W501987H01	溝付ボルト 1/4(40)×15	Bolt 1/4(40)×15	1	○	○
560	MN 10A0 723	W482862H01	膝上げ軸	Knee lifter rock shaft	1	○	○
561	M9 2001 031	B 509174H01	特殊ボルト 5/16(28)×13	Bolt 5/16(28)×13	1	○	○

モーター制御盤関係
MOTOR CONTROL BOX

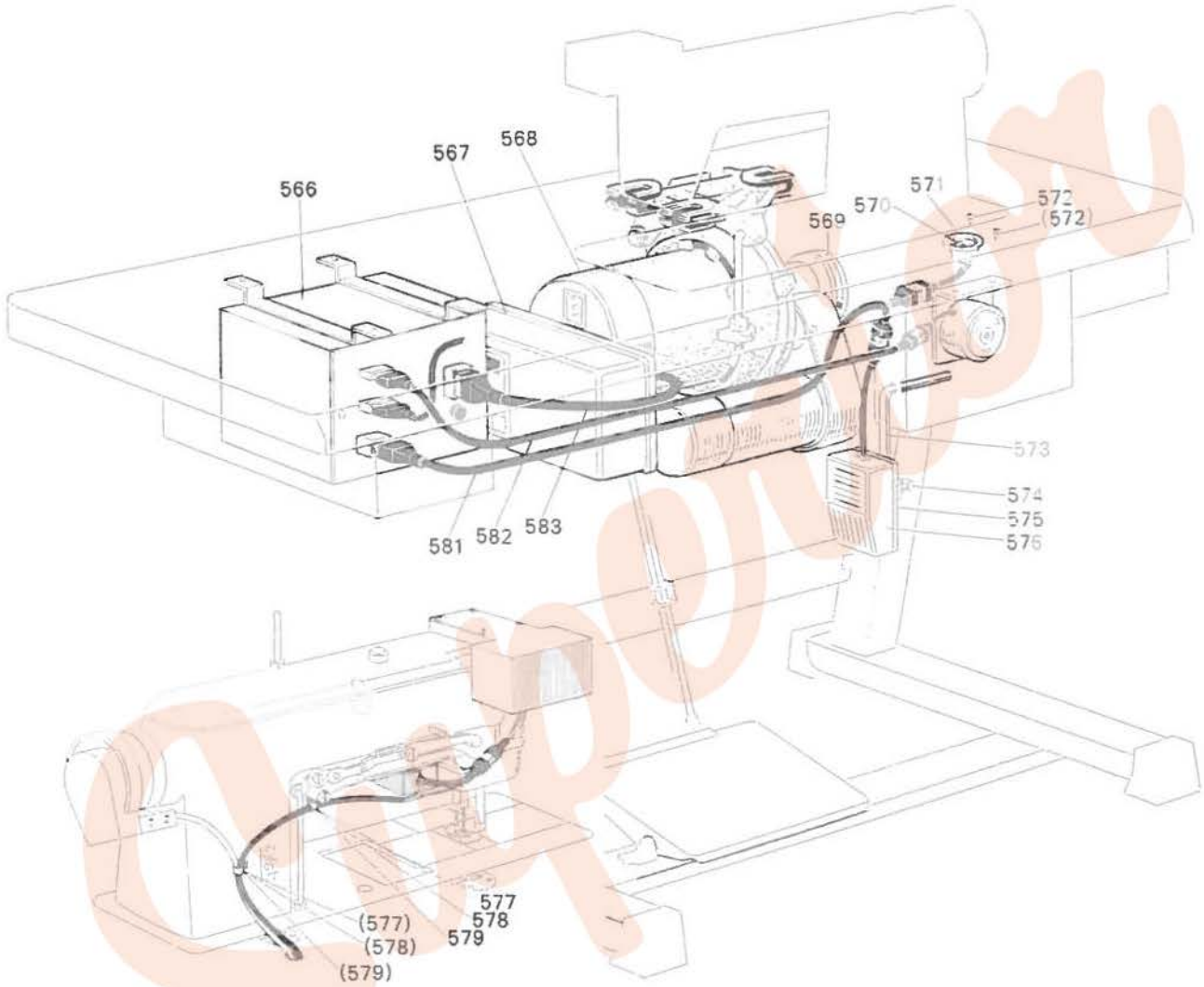

モーター制御盤関係
MOTOR CONTROL BOX

Fig. No.	部品コード Parts. No.	資材コード Ref No.	部品名	Description	使用個数 Amt. Req.	共通部品 Common Parts DN275-10A	DN275-20A
566	M9 0203 098	W229933G01	制御盤(組)	Control box complete	1	○	○
568	M9 2101 098	ZM00087	モートル制御盤(組)	Motor control box complete	1	○	○
568	M9 2008 098	ZM00086	モートル	Motor	1	○	○
569	MF 40A1 856	ZM00077	モートルプーリー 50Hz P85	Motor pulley (50Hz P85)	1	○	
	MN 27A0 856	ZM00084	モートルプーリー 60Hz P70	Motor pulley (60Hz P70)	1	○	
	MN 27A0 856	ZM00085	モートルプーリー 50Hz P120	Motor pulley (50Hz P120)	1		○
	MF 40A0 856	ZM00076	モートルプーリー 60Hz P100	Motor pulley (60Hz P100)	1		○
570	MN 27A1 484	W482317G01	スイッチ(組)	Switch complete	1	○	○
571	MN 27A0 742	W482860H01	蓋	Cover	1	○	○
572	M9 0302 041		丸木ネジ 3.1×16	Screw 3.1×16	1	○	○
573	MF 20A0 728	W449371H01	膝板棒	Knee plate bar	1	○	○
574	M9 2002 031	B 501974H01	角頭ボルト 5/16(18)×13	Set screw 5/16(18)×13	1	○	○
575	MN 27A0 603	W330106H01	膝スイッチ台	Knee switch seting plate	1	○	○
576	MN 27E0 484	W343960G01	膝スイッチ(組)	Knee switch complete	1	○	○
577	M9 4004 099	S 452001H03	ナイロンクリップ HP-4N	Cord holder HP-4N	2	○	○
578	M9 0402 050	W461040H01	座金 4.5	Washer 4.5	2	○	○
579	M9 0921 002	B 508848	平ネジ 9/64(40)×8	Screw 9/64(40)×8	2	○	○
581	M9 7302 099	W343903G01	コード(組) 3芯	Cord complete (3-pin)	1	○	○
582	M9 7303 099	W481494G01	コード(組) 3芯	Cord complete (3-pin)	1	○	○
583	M9 7304 099	W481495G01	コード(組) 3芯	Cord complete (3-pin)	1	○	○

付 属 品 箱
ACCESSORY BOX & ITS ACCESSORIES

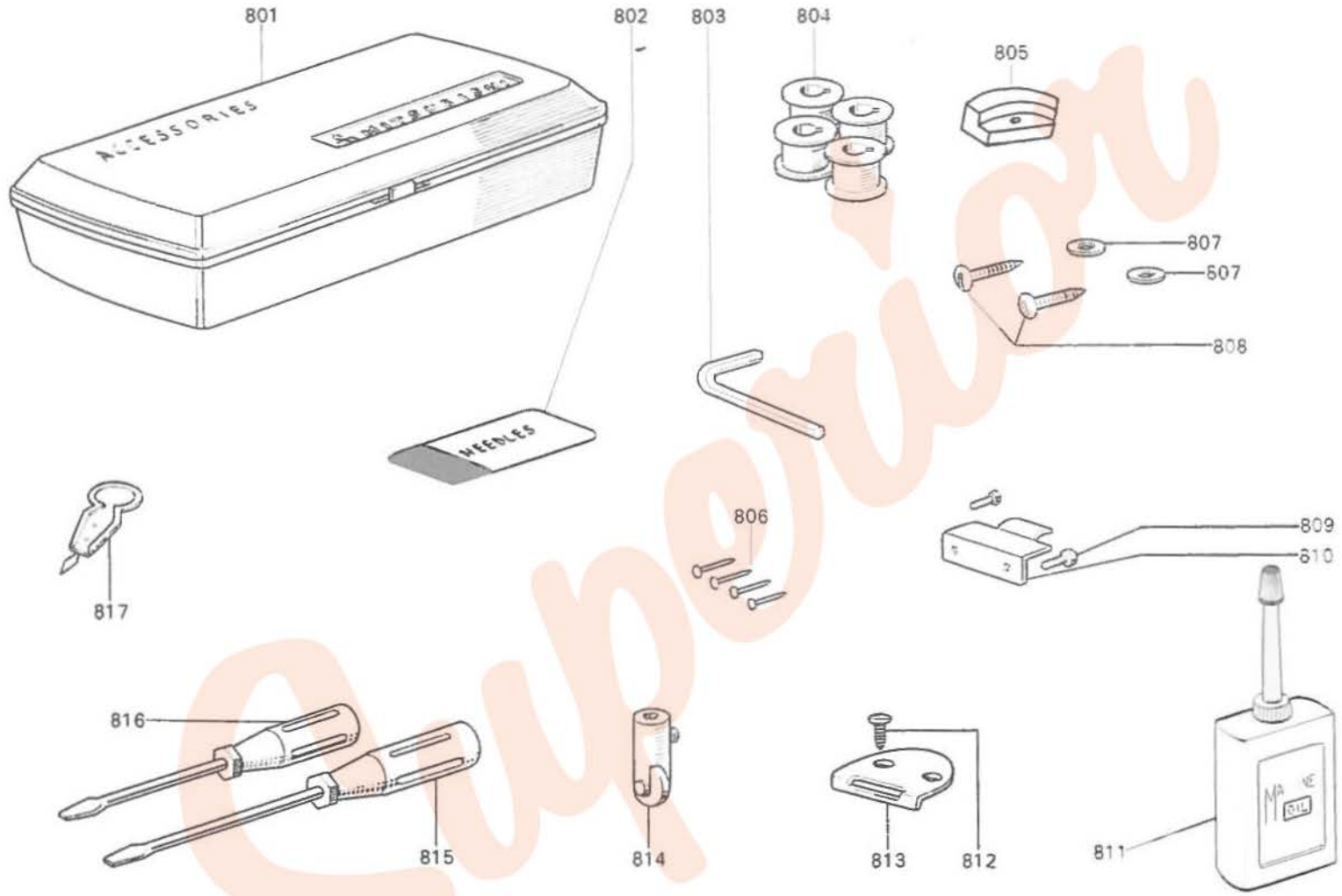

Superior

付 属 品 箱
ACCESSORY BOX & ITS ACCESSORIES

Fig. No.	部品コード Parts. No.	資材コード Ref No.	部品名	Description	使用個数 Amt. Req.	共通部品 Common Parts DN275-10A	DN275-20A
801	MF 20A0 749	P 833000X01	付属品箱	Accessory box	1	○	○
802	MV 01A0 128	S 970004H02	針 DP×5 #14	Needle DP×5 #14	4	○	
	MN 10A1 128	S 970004H03	針 DP×5 #18	Needle DP×5 #18	4		○
803	MN 10A0 976	W470203	6角レンチ	Wrench	1	○	○
804	MN 10A0 123	W445964	ボビン	Bobbin	4	○	
	MN 12B0 123	P 976002X01	ボビン	Bobbin	4		○
805	MF 60A0 419	W449461	防振ゴム (輸出専用)	Vibration preventing rubber	4	○	○
806			釘 (輸出専用)	Nail	8	○	○
807	M9 0608 050	W990011	座金	Washer	2	○	○
808	M9 0401 041	W990010	丸木ネジ	Screw	2	○	○
809	M9 1602 003	W461766	丸平ネジ 1/4(24)×13	Screw 1/4(24)×13	4	○	○
810	MN 10A0 560	W445507	蝶番 (1)	Hinge (1)	2	○	○
811	MF 60A0 137	P 831001X01	油差シ	Oiler	1	○	○
812	M9 0501 040	W990012	皿木ネジ (輸出専用)	Screw	4	○	○
813	MN 10A0 561	P 839000X01	蝶番 (2) (輸出専用)	Hinge (2)	2	○	○
814	MN 10E0 970	W482325G01	ローラーダキ (組)	Rod roller bracket complete	1	○	○
815	MB 02A0 608	P 842003X01	ネジ回シ (中)	Screw driver (middle)	1	○	○
816	MB 02A1 608	P 842002X01	ネジ回シ (小)	Screw driver (small)	1	○	○
817	MN 10A0 172	W479330G01	糸通シ器	Thread needle tool	1	○	○

付 属 品
ACCESSORIES

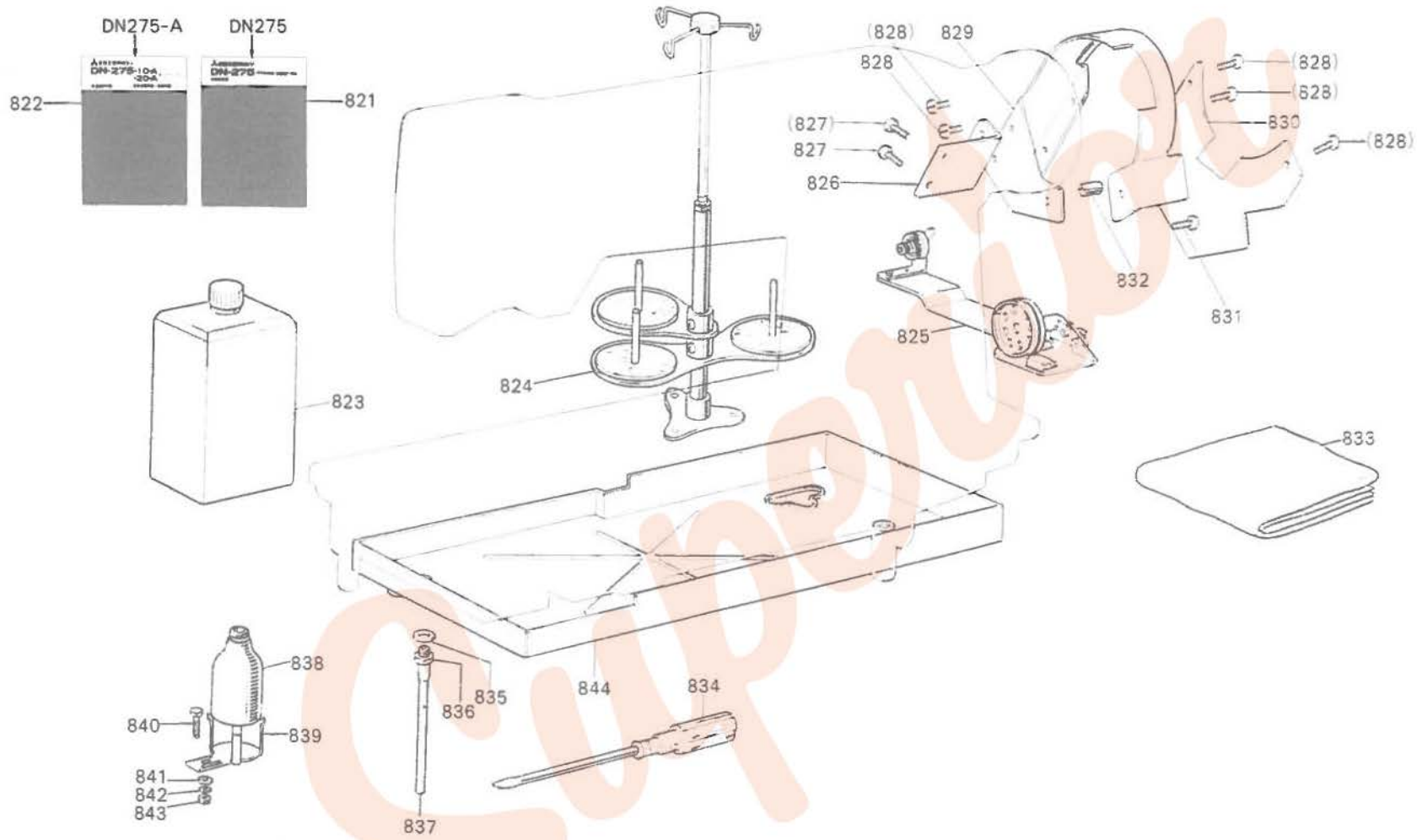

付 属 品
ACCESSORIES

Fig. No.	部品コード Parts. No.	資材コード Ref No.	部品名		Description	使用個数 Amt Req	共通部品 Common Parts DN275 10A	DN275 20A
821	MN 25A0 437	WT00517X01	使用説明書(和文)		Instruction book	1	○	○
	MN 25A1 437	WT00518X01	使用説明書(英文)		Instruction book	1	○	○
822	MN 27A0 437	ZM00090	取扱説明書(和文)		Instruction book	1	○	○
	MN 27A1 437	ZM00091	取扱説明書(英文)		Instruction book	1	○	○
824	MN 10E0 193	P 995006X01	糸立仕掛(組) 3本立		Cotton stand complete	1	○	○
825	MF 20E0 190	P 992002X01	糸巻仕掛(組)		Bobbin winder complete	1	○	
825	MF 67E0 190	P 992004X01	糸巻仕掛(組)		Bobbin winder complete	1		○
826	MN 10A0 601	W475499H01	取付板	(国内専用)		1	○	○
827	M9 1103 004	W467868H02	ブラマイネジ 11/64(40)×13	(国内専用)		2	○	○
828	M9 1101 004	W466810H01	ブラマイネン 11/64(40)・8	(国内専用)		5	○	○
829	MN 10A0 776	W338200G01	カバー	(国内専用)		1	○	○
830	MN 27A0 776	W341635G01	カバー	(国内専用)		1	○	○
831	M9 1104 004	W467868H03	フラマイネシ	(国内専用)		1	○	○
832	MN 10A0 476	W476408H01	スペーサー	(国内専用)		1	○	○
833	MF 60A0 734	W220627H02	ビニールカバー		Vinyl cover	1	○	○
834	MF 60A0 608	W319408H01	ネジ回シ(大)		Screw driver (large)	1	○	○
835	MF 10A4 691	W500812H01	パッキング		Gasket	1	○	○
836	M9 2001 047	W446050H01	ネジブッシュ		Screw-typ bushing	1	○	○
837	MF 36A0 731	W451152H01	ビニールパイプ		Vinyl pipe	1	○	○
838	MF 20A0 130	W319422H01	油ビン		Oil bottle	1	○	○
839	MF 20A0 131	W453513H01	油受ケ台		Oil bottle holder	1	○	○
840	M9 1551 022	S 531121H04	ボルト M6・12		Bolt M6×12	1	○	○
841	M9 0702 050	W502735H01	座金		Washer	1	○	○
842	M9 0601 053	S 561121H05	バネ座金		Spring washer	1	○	○
843	M9 1571 045	S 541121H04	ナット M6		Nut M6	1	○	○
844	MN 10A1 131	W220638H01	油受ケ		Oil pan	1	○	○

ゲージ関係
GAUGE PARTS

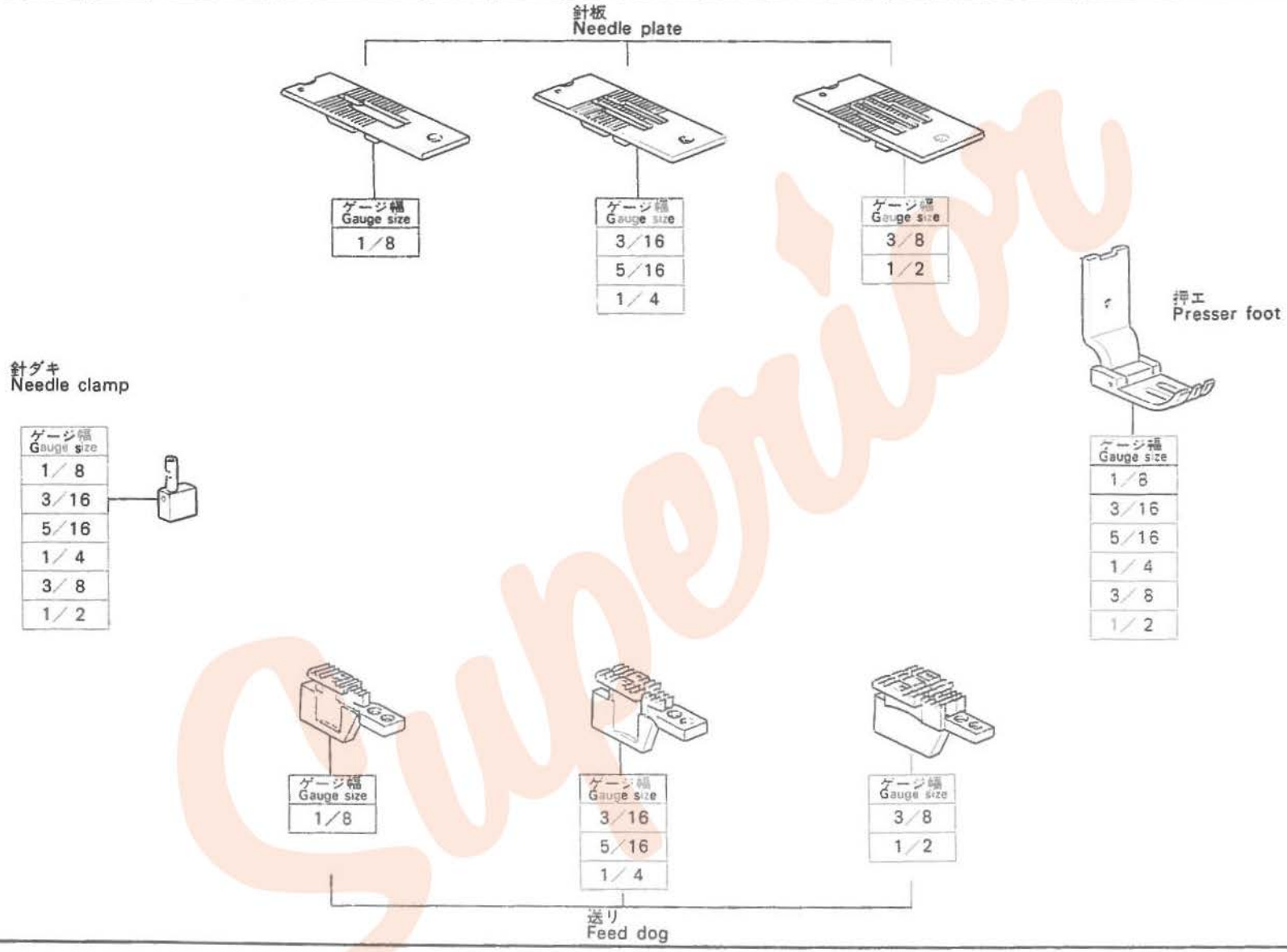

Superior

ゲージ関係
GAUGE PARTS

Fig. No.	部品コード Parts. No.	資材コード Ref No.	部品名	Description	使用個数 Amt. Req.	共通部品 Common Parts DN275 10A	DN275 20A
	MN 10J3 101	W467274H01	針板 3/16	Needle plate 3/16	1	○	
	MN 26J6 101	W336658H01	針板 3/16	Needle plate 3/16	1		○
	MN 10J9 101	W467280H01	針板 5/16	Needle plate 5/16	1	○	
	MN 26J9 101	W336658H03	針板 5/16	Needle plate 5/16	1		○
	MN 10J8 101	W467279H01	針板 1/4	Needle plate 1/4	1	○	
	MN 26J9 101	W336658H02	針板 1/4	Needle plate 1/4	1		○
	MN 10J4 101	W467276H01	針板 1/8	Needle plate 1/8	1	○	
	MN 10K1 101	W467281H01	針板 3/8	Needle plate 3/8	1	○	
	MN 10K3 101	W467282H01	針板 1/2	Needle plate 1/2	1	○	
	MN 25J6 102	W469443H01	針ダキ 3/16	Needle clamp 3/16	2	○	○
	MN 25J9 102	W470905H01	針ダキ 5/16	Needle clamp 5/16	2	○	○
	MN 25J8 102	W466876H01	針ダキ 1/4	Needle clamp 1/4	2	○	○
	MN 25J4 102	W471453H01	針ダキ 1/8	Needle clamp 1/8	2	○	○
	MN 25K1 102	W470963H01	針ダキ 3/8	Needle clamp 3/8	2	○	○
	MN 25K3 102	W469507H01	針ダキ 1/2	Needle clamp 1/2	2	○	○
	MN 10J6 105	W328876H01	押エ 3/16	Presser foot 3/16	1	○	
	MN 26J6 105	W336659G01	押エ 3/16	Presser foot 3/16	1		○
	MN 10J9 105	W328864H01	押エ 5/16	Presser foot 5/16	1	○	
	MN 26J9 105	W336659G03	押エ 5/16	Presser foot 5/16	1		○
	MN 10J8 105	W328863H01	押エ 1/4	Presser foot 1/4	1	○	
	MN 26J8 105	W336659G02	押エ 1/4	Presser foot 1/4	1		○
	MN 10J4 105	W328860H01	押エ 1/8	Presser foot 1/8	1	○	
	MN 10K1 105	W328865H01	押エ 3/8	Presser foot 3/8	1	○	
	MN 10K3 105	W328866H01	押エ 1/2	Presser foot 1/2	1	○	
	MN 10J6 104	W467824H01	送リ 3/16	Feed dog 3/16	1	○	
	MN 26J6 104	W467287H01	送リ 3/16	Feed dog 3/16	1		○
	MN 10J9 104	W467293H01	送リ 5/16	Feed dog 5/16	1	○	
	MN 26J9 104	W467829H01	送リ 5/16	Feed dog 5/16	1		○
	MN 10J8 104	W467292H01	送リ 1/4	Feed dog 1/4	1	○	
	MN 26J8 104	W467828H01	送リ 1/4	Feed dog 1/4	1		○
	MN 10J4 104	W467289H01	送リ 1/8	Feed dog 1/8	1	○	
	MN 10K1 104	W467294H01	送リ 3/8	Feed dog 3/8	1	○	
	MN 10K3 104	W467295H01	送リ 1/2	Feed dog 1/2	1	○	

ゲージ関係
GAUGE PARTS

DN-275-A

Fig. No.	部品コード Parts. No.	資材コード Ref No.	部品名 〔特注ゲージ寸法〕 ＊ 針タキはDN275-10A共通です	Description	使用個数 Amt. Req.	共通部品 Common Parts DN275 10A	DN275 20A
	MN 26J4 101	W479319H01	針板 1/8	Needle plate 1/8	1	○	○
	MN 26K1 101	W479320H01	針板 3/8	Needle plate 3/8	1	○	○
	MN 26K3 101	W479321H01	針板 1/2	Needle plate 1/2	1	○	○
	MN 26J4 105	W336659G04	押エ 1/8	Presser foot 1/8	1	○	○
	MN 26K1 105	W336659G05	押エ 3/8	Presser foot 3/8	1	○	○
	MN 26K3 105	W336659G06	押エ 1/2	Presser foot 1/2	1	○	○
	MN 26J4 104	W467825H01	送リ 1/8	Feed dog 1/8	1	○	○
	MN 26K1 104	W467830H01	送リ 3/8	Feed dog 3/8	1	○	○
	MN 26K3 104	W467831H01	送リ 1/2	Feed dog 1/2	1	○	○

Superior

未来を開発する
三菱電機

Superior