SEIKO

PARTS LIST
パーツリスト

LSC-8BLV-1
LSC-8BLH-1

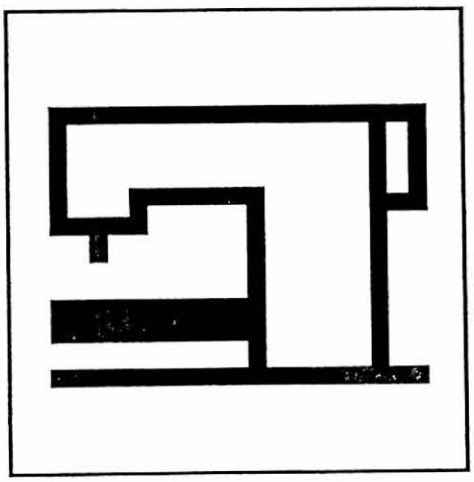

SEIKO SEWING MACHINE CO.,LTD.

From the library of: Superior Sewing Machine & Supply LLC

目 次
CONTENTS

	Page
面板、上板、ベース FACE PLATE, ARM COVER, BASE	1, 2
プーリー、上軸、天秤 PULLEY, ARM SHAFT, THREAD TAKE-UP LEVER	3, 4
針棒揺動関係 NEEDLE BAR ROCKING MECHANISM	5, 6
押え関係 PRESSER FOOT MECHANISM	7, 8
上送り関係 UPPER SHAFT MECHANISM	9, 10
かま、下軸、立軸 HOOK, HOOK DRIVING SHAFT, ARM SHAFT (UPRIGHT)	11, 12
下送り関係 BOTTOM FEED MECHANISM	13, 14
返し機構 FEED REVERSING MECHANISM	15, 16
糸掛け、糸調子関係 THREAD GUIDE, THREAD TENSION	17, 18
ベルトガード、フインガーガード BELT GUARD, FINGER GUARD	19, 20
付属品 ACCESSORIES	21, 22
ゲージ部品一覧表 (8BLH-1) GAUGE PARTS LIST (8BLH-1)	23
ゲージ部品一覧表 (8BLV-1) GAUGE PARTS LIST (8BLV-1)	24

From the library of: Superior Sewing Machine & Supply LLC

面板、 上板、 ベース
FACE PLATE, ARM COVER, BASE

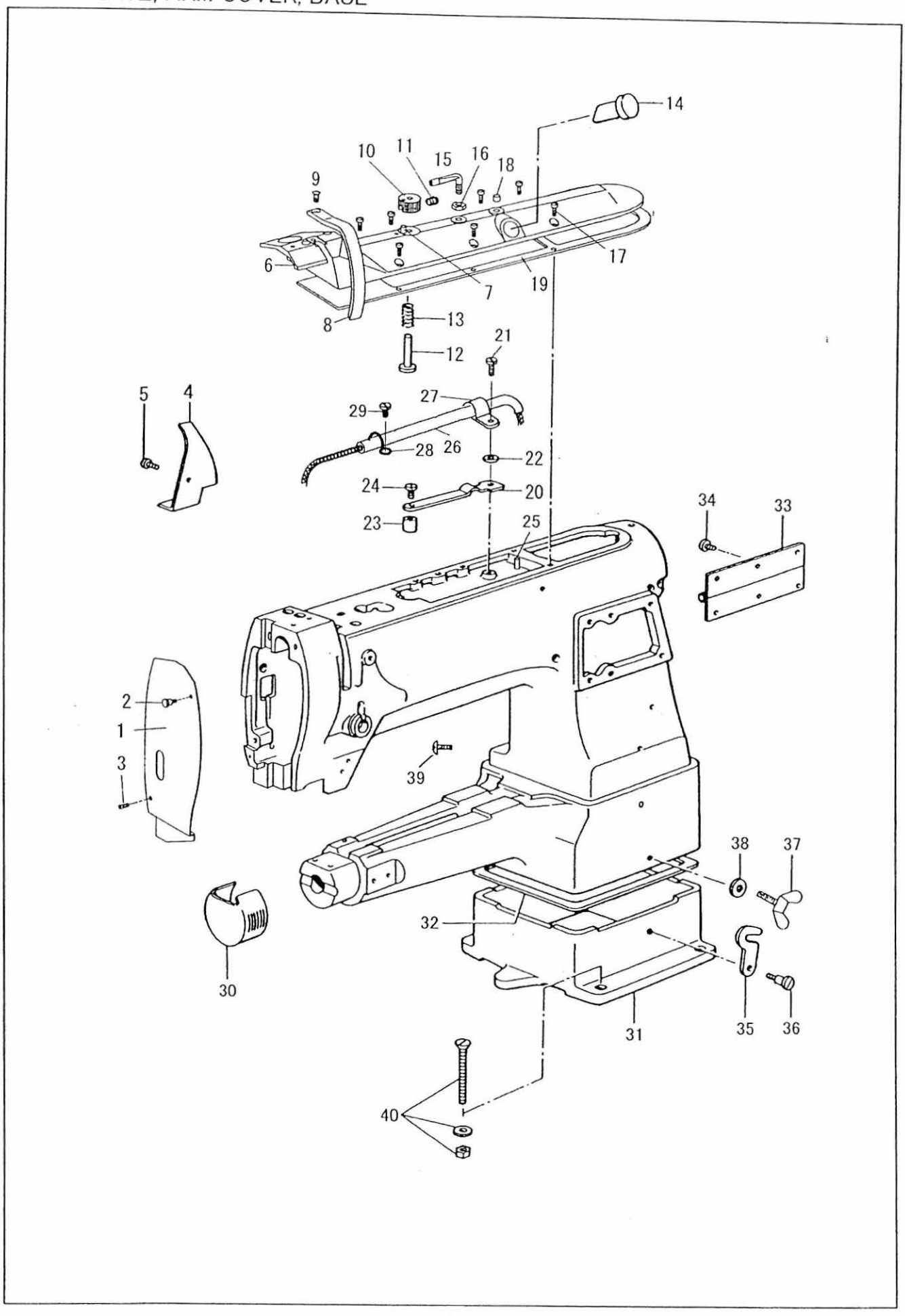

From the library of: Superior Sewing Machine & Supply LLC

面板、上板、ベース
FACE PLATE, ARM COVER,BASE

No.	部品番号 PARTS NO.	8BLV-1	8BLH-1	個数 QTY	品名	DESCRIPTION
1	34702	*	*	1	面板	FACE PLATE
2	8093	*	*	1	面板止	SCREW 9/64X40
3	19098	*	*	1	面板止(下)	SCREW 9/64X40
4	10551	*	*	1	天秤油受	OIL GUARD
5	10650	*	*	1	天秤油受止	SCREW 3.4X36 L=6
6	17602	*	*	1	上板	ARM TOP COVER
7	15061	*	*	1	給油遮断ピン	OIL REGULATOR PIN
8	34817	*	*	1	天秤カバー	T/T LEVER COVER
9	6031-02	*	*	1	天秤カバー止	SCREW 11/64X40 L=9
10	15057	*	*	1	給油遮断ダイヤル	OIL REGULATOR DIAL
11	8009	*	*	1	給油遮断ダイヤル止	SCREW 15/64X28 L=7.5
12	15058	*	*	1	給油遮断軸	OIL REGULATOR SHAFT
13	15059	*	*	1	給油遮断スプリング	SPRING FOR 15058
14	11007	*	*	1	油量覗き窓	OIL LEVEL INDICATOR
15	11006	*	*	1	上板糸掛	TOP ARM THREAD GUIDE
16	13076-02	*	*	1	上板糸掛ナット	NUT (SILVER)
17	15007	*	*	7	上板止	SCRELW 9/64X40 L=10
18	15038	*	*	1	上板ゴム栓	ARM TOP COVER RUBBER
19	15004	*	*	1	上板シートパッキング	ARM TOP COVER GASKET
20	15086	*	*	1	油調節板バネ	OIL VIBRATOR
21	15007	*	*	1	油調節板バネ止	SCRELW 9/64X40 L=10
22	11142	*	*	1	油調節板バネワッシャー	WASHER
23	11004	*	*	1	油調節板おもり	OIL VIBRATOR WEIGHT
24	10597	*	*	1	油調節板おもり止	SCREW 1/8X40 L=3.3
25	13755	*	*	1	上軸中間メタル給油パイプ	OIL PIPE
26	13754C	*	*	1	ビニールチューブ・油芯 組	OIL TUBE AND OIL WICK COMPLETE
27	30022	*	*	1	クランプ	OIL TUBE CLAMP
28	15087	*	*	1	ビニールパイプ押え	OIL TUBE LETAINER
29	6333	*	*	1	ビニールパイプ押え止	SCREW 9/64X40 L=6.5
30	17555	*	*	1	シリンダー	CYLINDER
31	17647	*	*	1	ベース	MACHINE BASE
32	17037	*	*	1	油受 (附属品)	OIL PAN
33	13004	*	*	1	蝶番 (附属品)	BED HINGE
34	37100	*	*	6	蝶番止 (附属品)	SCREW 6X1 L=10
35	13006	*	*	1	鍵 (附属品)	BED CLAMP
36	19403	*	*	1	鍵止 (附属品)	HINGE SCREW 1/4X28
37	13388-A	*	*	1	蝶ボルト(M6x1) (附属品)	BED CLAMP SCREW M6
38	13008	*	*	1	蝶ボルトワッシャー (附属品)	WASHER
39	30046	*	*	1	アース線止	SCREW 4X0.7 L=4
40	13096	*	*	4	皿小ねじ (附属品)	SCREW 5/16X18 L=75
40	13096-N	*	*	4	皿小ねじナット (附属品)	NUT 5/16X18
40	13096-W	*	*	4	皿小ねじワッシャー (附属品)	WASHER

From the library of: Superior Sewing Machine & Supply LLC

プーリー、上軸、天秤

PULLEY, ARM SHAFT, THREAD TAKE-UP LEVER

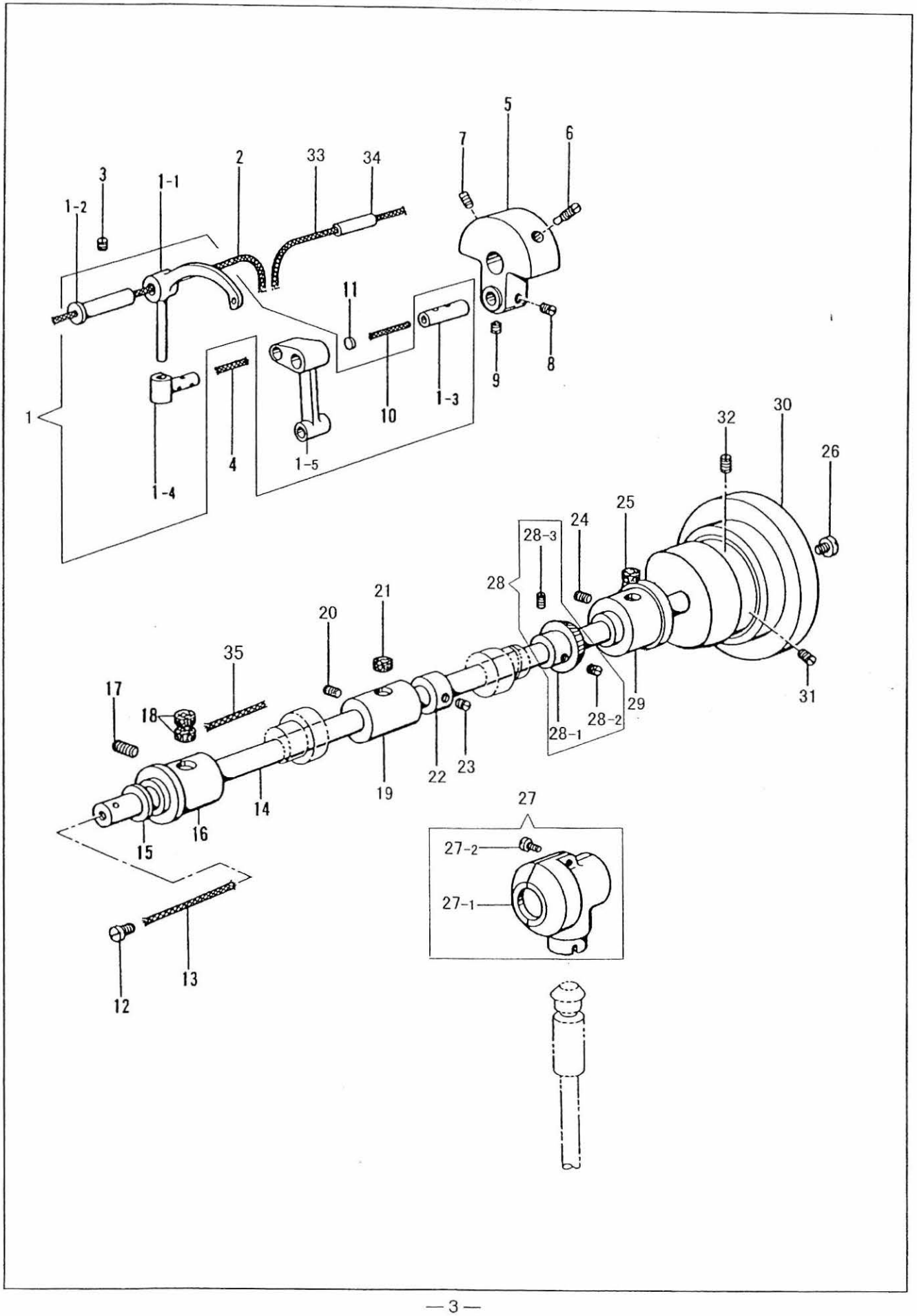

From the library of: Superior Sewing Machine & Supply LLC

プーリー、上軸、天秤
PULLEY, ARM SHAFT, THREAD TAKE-UP LEVER

No.	部品番号 PARTS NO.	8BLV-1	8BLH-1	個数 QTY	品名	DESCRIPTION
1	18244C	*	*	1	天秤(5点) 組	T/TAKE-UP LEVER COMP.
1-1	18244	*	*	1	天秤	THREAD TAKE-UP LEVER
1-2	15013	*	*	1	天秤ピン	T/T/LEVER HINGED STUD
1-3	10523	*	*	1	針棒クランクピン	N/BAR CONN. CRANK STUD
1-4	15026	*	*	1	天秤抱き	T/T/LEVER DRIVING STUD
1-5	10528	*	*	1	針棒クランク	NEEDLE BAR CONN. CRANK
2	11042	*	*	1	天秤ピン油芯 6X6	OIL WICK 6X6 L=80
3	10524	*	*	1	天秤ピン止	SCREW 6.75X24 L=6.5
4	10728	*	*	1	天秤抱き油芯 6X6	OIL WICK 6X6 L=20
5	19414	*	*	1	クランクモーションカム	CRANK MOTION CAM
6	19415	*	*	1	カム止 (A)	SCREW 1/4X28
7	19416	*	*	1	カム止 (B)	SCREW 1/4X28 L=14
8	19417	*	*	1	針棒クランクピン止 (A)	SCREW 1/4X28 L=6.5
9	19418	*	*	1	針棒クランクピン止 (B)	SCREW 1/4X28 L=4.5
10	10726	*	*	1	針棒クランクピン油芯 6X6	OIL WICK 6X6 L=30
11	15038	*	*	1	針棒クランクピン油栓	FACE PLATE RUBBER
12	19504	*	*	1	上軸油栓	SCREW PLUG
13	15033	*	*	1	上軸油芯 12X12	OIL WICK 12X12 L=80
14	17132	*	*	1	上軸	ARM SHAFT
15	10563	*	*	1	上軸前メタルワッシャー	WASHER
16	70007	*	*	1	上軸前メタル	A/SHAFT BUSHING(FRONT)
17	10571	*	*	1	上軸前メタル止	SCREW 6.75X24 L=20
18	10725	*	*	2	上軸前メタルフエルト	OIL FELT
19	18008	*	*	1	上軸中間メタル	A/SHAFT BUSHING(MIDLE)
20	10571	*	*	1	上軸中間メタル止	SCREW 6.75X24 L=20
21	10725	*	*	1	上軸中間メタルフエルト	OIL FELT
22	19506	*	*	1	上軸カラー	ARM SHAFT COLLAR
23	23637	*	*	2	上軸カラー止	SCREW 1/4X28 L=7.5
24	10571	*	*	1	上軸後メタル止	SCREW 6.75X24 L=20
25	13081	*	*	1	上軸後メタルフエルト	OIL FELT
26	19505	*	*	1	プーリー押しねじ	ARM SHAFT SCREW
27	17015C	*	*	1	ギヤーカバー(上) 組	GEAR COVER(UPPER) COMP
27-1	17015	*	*	1	ギヤーカバー(上)	GEAR COVER (UPPER)
27-2	17016	*	*	2	ギヤーカバー(上)止	SCREW 9/64X40 L=10
28	17017C	*	*	1	上軸ギヤー 組	A/SHAFT GEAR W/SCREWS
28-1	17017	*	*	1	上軸ギヤー	ARM SHAFT GEAR(SPIRAL)
28-2	17018A	*	*	1	上軸ギヤー止(A)	SCREW 1/4X40 L=8
28-3	17019A	*	*	1	上軸ギヤー止(B)	SCREW 1/4X40 L=7
29	17013	*	*	1	上軸後メタル	A/SHAFT BUSHING (REAR)
30	18470	*	*	1	プーリー	MACHINE PULLEY
31	10576	*	*	1	プーリー止(A)	SCREW 15/64X28 L=21
32	10579	*	*	1	プーリー止(B)	SCREW 15/64X28 L=20
33	11012	*	*	1	油調節油芯 6X6	OIL WICK 6X6 L=120
34	15034	*	*	1	油調節油パイプ 3X5	VINYL PIPE 3X5 L=20
35	10729	*	*	1	上軸前メタル油芯 6X6	OIL WICK 6X6 L=45

From the library of: Superior Sewing Machine & Supply LLC

針棒揺動関係
NEEDLE BAR ROCKING MECHANISM

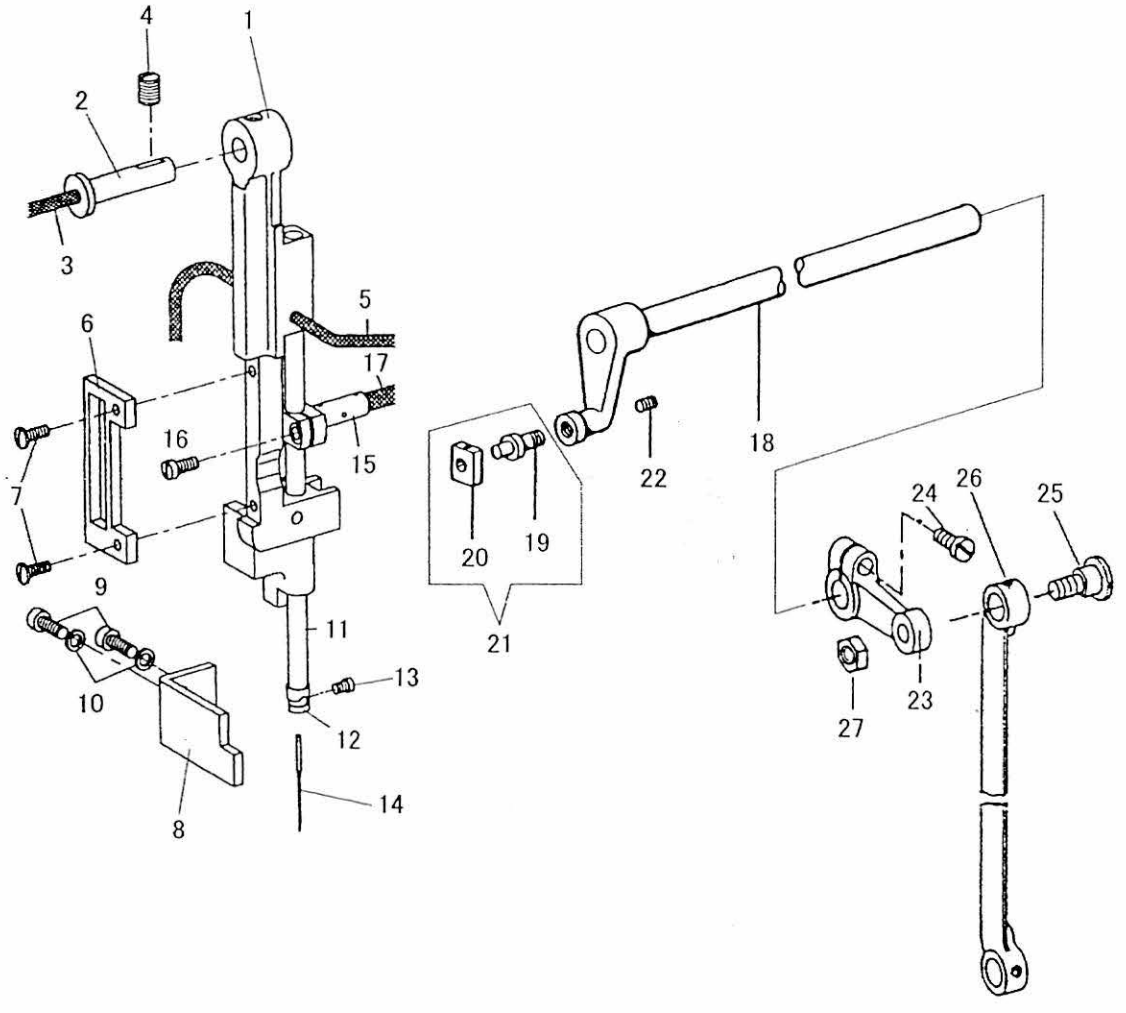

From the library of: Superior Sewing Machine & Supply LLC

針棒揺動関係

NEEDLE BAR ROCKING MECHANISM

No.	部品番号 PARTS NO.	8BLV-1	8BLH-1	個数 QTY	品名	DESCRIPTION
1	17611	*	*	1	針棒土台	N/BAR ROCK FRAME
2	34712	*	*	1	針棒土台ピン	PIN FOR ROCK FRAME
3	10726	*	*	1	針棒土台ピン油芯 6X6	OIL WICK 6X6 L=30
4	10525	*	*	1	針棒土台ピン止	SCREW 6.75X24 L=9
5	15031	*	*	1	針棒土台油芯 6X6	OILING WICK 6X6 L=300
6	34721	*	*	1	振れ止板	PRESSER BAR GUIDE
7	8100	*	*	2	振れ止板止ねじ	SCREW 9/64X40 L=6.5
8	34723	*	*	1	イケール	ROCK FRAME P/BRACKET
9	27174	*	*	2	イケール止	SCREW M4X0.7 L=10
10	30078	*	*	2	イケール止ワッシャー	WASHER
11	16703	*	*	1	針棒	NEEDLE BAR
12	15089	*	*	1	針棒糸掛	N/BAR THREAD GUIDE
13	B140553	*	*	1	針止	SCREW 1/8X40 L=4.5
14	NO116	*	*	1	針 DPX17 (#16)	NEEDLE DPX17 (#16)
15	19426	*	*	1	針棒抱き	NEEDLE BAR CONN.STUD
16	13365	*	*	1	針棒抱き締めねじ	PINCH SCREW 4X0.7 L=9
17	10726	*	*	1	針棒抱き油芯	OIL WICK 6X6 L=30
18	17615	*	*	1	上送り竿	UPPER FEED SHAFT ASSEMBLY
19	11876	*	*	1	上送り竿ピンねじ	SLIDE BLOCK STUD SCREW
20	11877	*	*	1	上送り竿角玉	SLIDE BLOCK
21	11876C	*	*	1	上送り竿ピンねじ 組	SLIDE BLOCK COMPLETE
22	10581	*	*	1	上送り竿ピンねじ止	SCREW 7/32X32 L=7
23	17677	*	*	1	連結	FEED ROCK SHAFT CRANK
24	19408	*	*	1	連結締めねじ	PINCH SCREW 1/4X28 L=17.5
25	18018	*	*	1	連結ロッド段ねじ	SCREW 9/32X28 L=10.5
26	17673	*	*	1	連結ロッド	CONNECTING ROD
27	8105	*	*	1	ナット	NUT

From the library of: Superior Sewing Machine & Supply LLC

押え関係
PRESSER FOOT MECHANISM

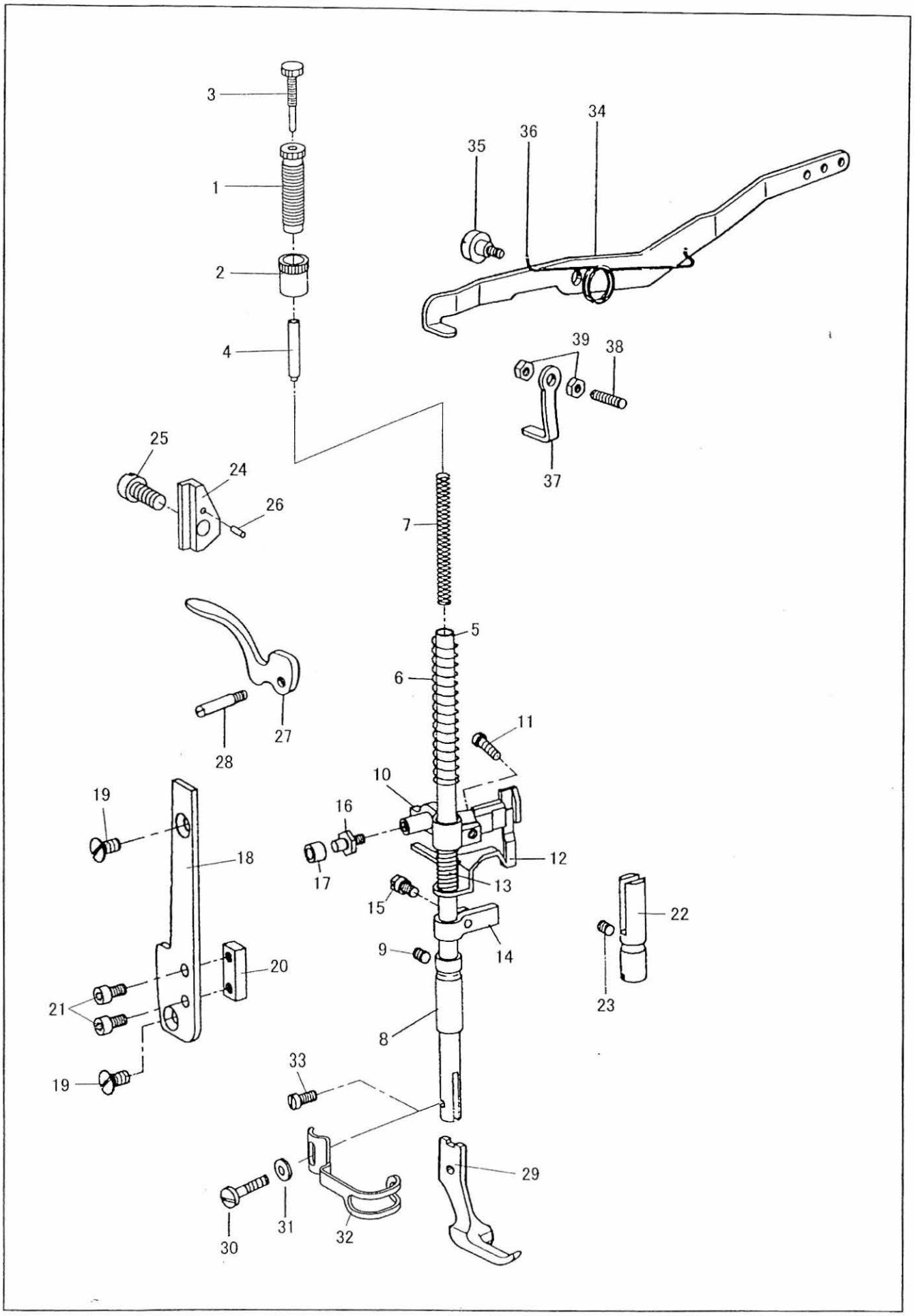

From the library of: Superior Sewing Machine & Supply LLC

押え関係
PRESSER FOOT MECHANISM

No.	部品番号 PARTS NO.	8BLV-1	8BLH-1	個数 QTY	品名	DESCRIPTION
1	17605	*	*	1	押え棒筒ねじ	THUMB SCREW 1/2X28
2	17604	*	*	1	筒ねじナット	NUT 1/2X28
3	17606	*	*	1	押え棒調節ねじ	P/BAR REGULATING SCREW
4	17608	*	*	1	押え棒スプリングピン	SPRING PIN
5	10540	*	*	1	押え棒	PRESSER BAR
6	18648	*	*	1	押え棒スプリング	PRESSER BAR SPRING
7	17607	*	*	1	押え棒スプリング(小)	SPRING
8	17609	*	*	1	押え棒下メタル	BUSHING
9	10761	*	*	1	押え棒下メタル止	SET SCREW 6.75X24 L=11
10	18479	*	*	1	押え棒抱き	P/BAR LIFTING BRACKET
11	19518	*	*	1	押え棒抱き締めねじ	PINCH SCREW 11/64X40 L=14
12	10546-A	*	*	1	押え棒抱き下板	TENSION RELEASE SLIDE
13	10547	*	*	1	押え棒抱き下板ばね	TENSION RELEASE SPRING
14	10541	*	*	1	押え棒案内	POSITION GUIDE BRACKET
15	31533	*	*	1	押え棒案内止	PINCH SCREW 5/32X40 L=6.5
16	34828	*	*	1	くの字案内ピンねじ	SCREW
17	34717	*	*	1	くの字案内カラー	BELL CRANK STUD COLLAR
18	34719	*	*	1	くの字案内板	B/C STUD GUIDE PLATE
19	34720	*	*	2	くの字案内板止	SCREW M6X1 L=12
20	34718	*	*	1	くの字案内駒	B/C STUD GUIDE BLOCK
21	30601	*	*	2	くの字案内駒止	SCREW M5X0.8 L=10
22	36729	*	*	1	案内棒	P/BAR POSITION GUIDE
23	15568	*	*	1	案内棒止	SET SCREW M6X1 L=8
24	10548-A	*	*	1	押え棒抱き振れ止台	BRACKET GUIDE BLOCK
25	10519	*	*	1	押え棒抱き振れ止台止ねじ	SCREW 6.75X24 L=17.5
26	15111	*	*	1	平行ピン 2.5mm L=8	STRAIGHT PIN (2.5 X 8)
27	10659	*	*	1	押え上げレバー	P/BAR LIFTING LEVER
28	10660	*	*	1	レバーピンねじ	LIFTING LEVER SCREW
29	17083	*	-	1	外押え(9mm)	L/PRESSER FOOT (9 mm)
29	17083-A	-	*	1	外押え(9mm)	L/PRESSER FOOT (9 mm)
30	10749	*	*	1	外押え止(ガード付用)	FINGER GUARD SET SCREW
31	10677	*	*	1	外押え止ワッシャー	WASHER
32	19470	*	*	1	フィンガーガード	FINGER GUARD
33	10664	*	*	1	外押え止	SCREW
34	13056-A	*	*	1	弓	FOOT LIFTING LEVER
35	10712	*	*	1	弓止	HINGE SCREW 6.75X24 L=6.9
36	11387	*	*	1	弓ばね	LIFTING LEVER SPRING
37	13057	*	*	1	弓受	LIFTING LEVER STOP
38	13058	*	*	1	弓受ねじ	SCREW 6.75X24 L=29
39	13084	*	*	2	弓受ナット	NUT 6.75X24

From the library of: Superior Sewing Machine & Supply LLC

上送り関係
UPPER SHAFT MECHANISM

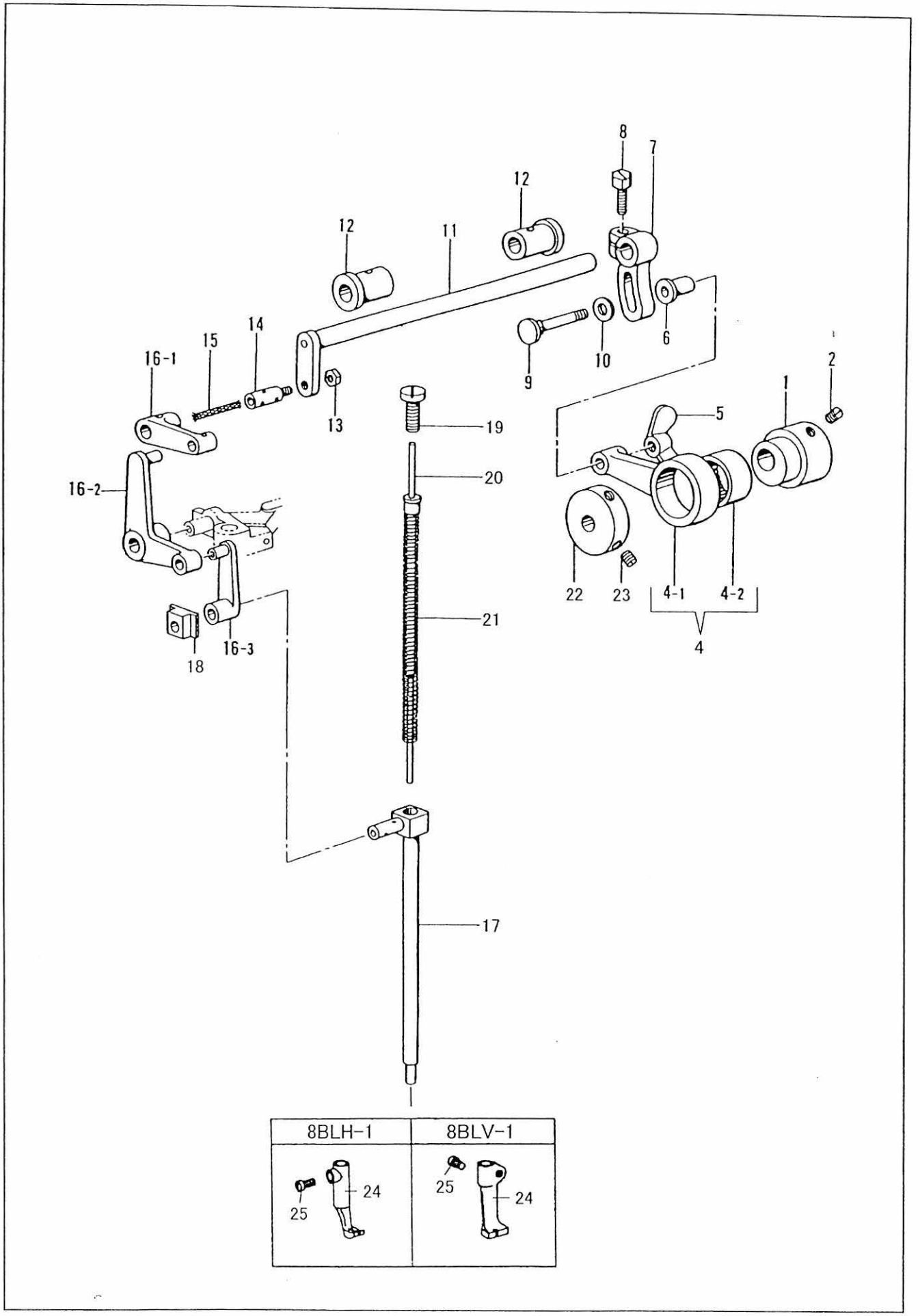

From the library of: Superior Sewing Machine & Supply LLC

上送り関係
UPPER SHAFT MECHANISM

No.	部品番号 PARTS NO.	8BLV-1	8BLH-1	個数 QTY	品名	DESCRIPTION
1	17100	*	*	1	中押え上下カム	LIFTING ECCENTRIC BODY
2	10566	*	*	2	中押え上下カム止	SCREW 1/4X32 L=5.5
4	10772C	*	*	1	上連結ロッド　組	L/E/CONECTION W/BEARIG
4-1	10772	*	*	1	上連結ロッド	L/ECCENTRIC CONNECTION
4-2	10773	*	*	1	ニードルベアリング	NEEDLE BEARING
5	10776	*	*	1	上連結ロッド蝶ナット	WING NUT
6	10774	*	*	1	上連結ロッドバイブ	ECCENTRIC CONN. COLLAR
7	19419	*	*	1	上下カム連結ダルマ	L/E/CONNECTING CRANK
8	19420	*	*	1	上下カム連結ダルマ締ねじ	PINCH SCREW 1/4X28 L=16
9	10775	*	*	1	上連結ロッド段ねじ	ECCENTRIC CONN. SCREW
10	12136	*	*	1	上連結ロッド段ねじワッシャー	WASHER
11	19425	*	*	1	横軸	LIFTING ROCK SHAFT
12	10514	*	*	2	横軸メタル	L/ROCK SHAFT BUSHING
13	19516	*	*	1	横軸ピンねじナット	NUT
14	16709	*	*	1	横軸ピンねじ	SCREW
15	10728	*	*	1	横軸ピンねじ油芯	OIL WICK FOR STUD 6X6 L=20
16	10558C	*	*	1	くの字セット 3点組	LIFTING ROCK SHAFT COMP.
16-1	10557	*	*	1	くの字連結(大)	L/BELL CRANK LINK
16.-2	10558	*	*	1	くの字	LIFTING BELL CRANK
16-3	10556	*	*	1	くの字連結(小)	PRESSER BAR CONN. LINK
17	17610	*	*	1	中押え棒	V/PRESSER FOOT BAR
18	34722	*	*	1	振れ止角玉	P/BAR SLIDE BLOCK
19	15060	*	*	1	中押え棒押しねじ	SCREW 5/16X24 L=16
20	10553-A	*	*	1	中押えスプリング棒	V/PRESER BAR EXTENSION
21	17042	*	-	1	中押えスプリング	V/PRESSER BAR SPRING
21	10554	-	*	1	中押えスプリング	V/PRESSER BAR SPRING
22	11879	*	*	1	中押え上下カラー	L/ECCENTRIC COLLAR
23	10573	*	*	2	中押え上下カラー止	SCREW 7/32X32 L=11
24	17086	*	-	1	中押え(9mm)	V/PRESSER FOOT (9 mm)
24	17086-A	-	*	1	中押え(9mm)	V/PRESSER FOOT (9 mm)
25	10662	*	-	1	中押え締ねじ	PINCH SCREW 5/32X40 L=6.5
25	17111	-	*	1	中押え止ねじ	SCREW 11/64X32 L=6

From the library of: Superior Sewing Machine & Supply LLC

かま、下軸、立軸
HOOK, HOOK DRIVING SHAFT, ARM SHAFT(UPRIGTH)

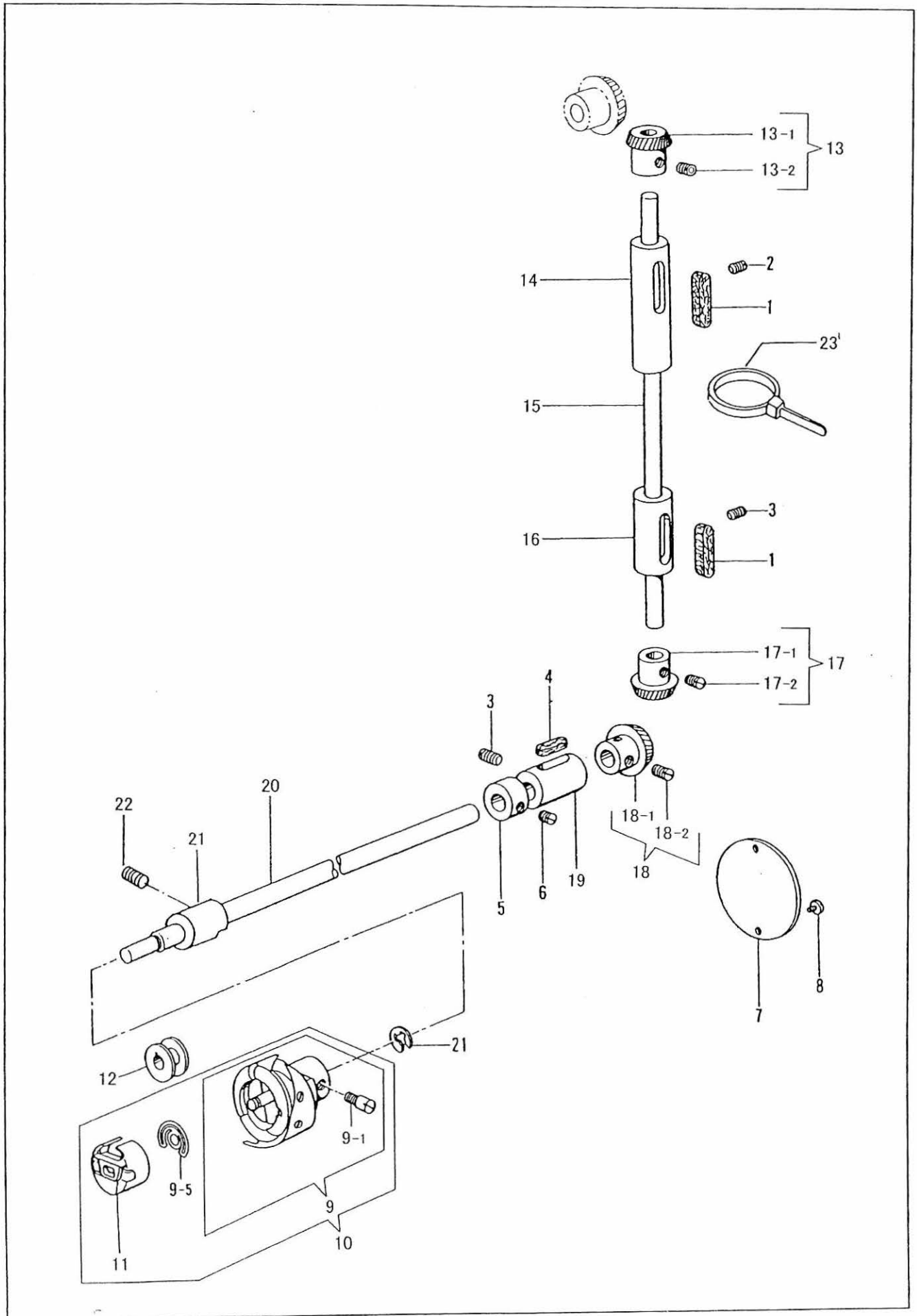

From the library of: Superior Sewing Machine & Supply LLC

かま、下軸、立軸
HOOK, HOOK DRIVING SHAFT, ARM SHAFT(UPRIGHT)

No.	部品番号 PARTS NO.	8BLV-1	8BLH-1	個数 QTY	品名	DESCRIPTION
1	17026	*	*	2	立軸メタルフエルト	OILING FELT
2	10761	*	*	1	立軸上メタル止	SET SCREW 6.75X24 L=11
3	10571	*	*	2	立軸下メタル止/下軸後メタル止	SET SCREW 6.75X24 L=20
4	17026	*	*	1	下軸後メタルフエルト	OILING FELT
5	17031	*	*	1	下軸カラー	H/DRIVING SHAFT COLLAR
6	7018	*	*	2	下軸カラー止	SCREW 11/64X40 L=2.3
7	17009	*	*	1	ベッド後カバー	BED REAR COVER
8	8100	*	*	2	ベッド後カバー止	SCREW 9/64X40 L=6.5
9	17521	*	*	1	かま 組	HOOK & BOBIN CASE BASE
9-1	11953	*	*	3	かま止	SCREW 7/32X32 L=5.5
10	17520	*	*	1	かま(ボビンケース付) 組	ROTATING HOOK COMPLETE
11	17522	*	*	1	ボビンケース	BOBBIN CASE COMPLETE
12	18034	*	*	1	ボビン	BOBBIN
13	17021C	*	*	1	立軸ギヤー(上) 組	GEAR (UPPER) W/SCREWS
13-1	17021	*	*	1	立軸ギヤー(上)	ARM SHAFT GEAR (UPPER)
13-2	17022	*	*	2	立軸ギヤー(上)止	SCREW 1/4X40 L=5
14	19554	*	*	1	立軸上メタル	A/SHAFT BUSHING(UPPER)
15	17020	*	*	1	立軸	ARM SHAFT (UPRIGHT)
16	17025	*	*	1	立軸下メタル	A/SHAFT BUSHING(LOWER)
17	17023C	*	*	1	立軸ギヤー(下) 組	GEAR (LOWER) W/SCREWS
17-1	17023	*	*	1	立軸ギヤー(下)	ARM SHAFT GEAR (LOWER)
17-2	17022	*	*	2	立軸ギヤー(下)止	SCREW 1/4X40 L=5
18	17028C	*	*	1	下軸ギヤー 組	H/SHAFT GEAR W/SCREWS
18-1	17028	*	*	1	下軸ギヤー	H/DRIVING SHAFT GEAR
18-2	17022	*	*	2	下軸ギヤー止	SCREW 1/4X40 L=5
19	17029	*	*	1	下軸後メタル	H/SHAFT BUSHING (REAR)
20	35572	*	*	1	下軸	HOOK DRIVING SHAFT
21	17558	*	*	1	下軸前メタル	H/SHAFT BUSHING(FRONT)
22	10522	*	*	1	下軸前メタル止	SET SCREW 6.75X24 L=14
23	30750	*	*	1	結束バンド	CABLE BINDER

From the library of: Superior Sewing Machine & Supply LLC

下送り関係
BOTTOM FEED MECHANISM

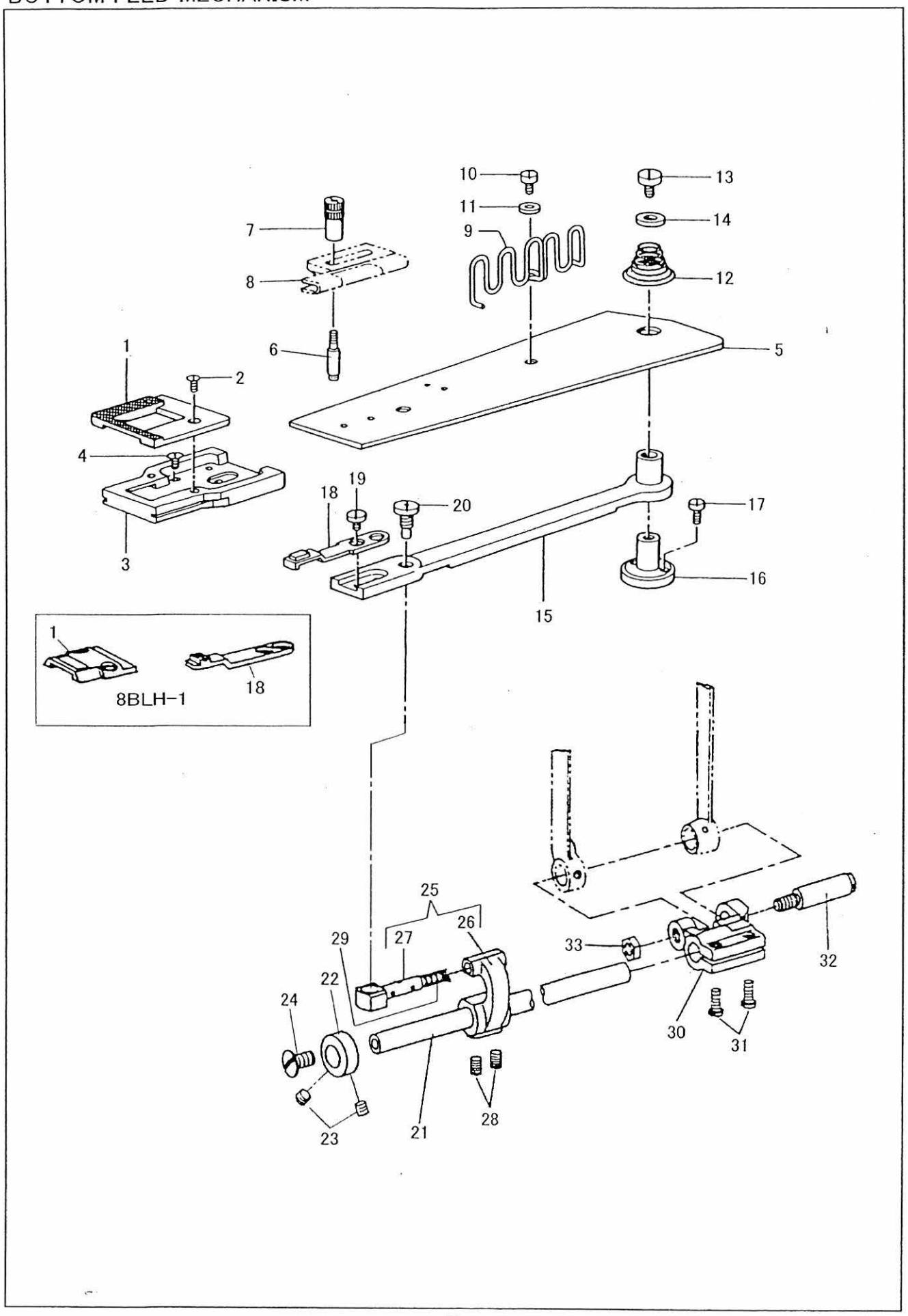

From the library of: Superior Sewing Machine & Supply LLC

下送り関係
BOTTOM FEED MECHANISM

No.	部品番号 PARTS NO.	8BLV-1	8BLH-1	個数 QTY	品名	DESCRIPTION
1	17089	*	-	1	針板(9mm)	NEEDLE PLATE (9 mm)
1	17089-A	-	*	1	針板(9mm)	NEEDLE PLATE (9 mm)
2	17559	*	*	2	針板止	SCREW 11/64X40 L=5.5
3	17092-H	-	-	1	針板受台	N/P. SUPPORTING PLATE
3	17554-H	*	*	1	針板受台	N/P. SUPPORTING PLATE
4	17093-01	*	*	4	針板受台止	SCREW 9/64X40 L=6.5
5	17645C	*	-	1	送り板(ねじ付) 組	BINDING PLATE COMP.
5	17700	-	*	1	送り板(H型)	BINDER PLATE
6	17079	*	*	2	バインダー止ねじ	BINDER SCREW
7	17080	*	-	2	バインダー止ナット	BINDER NUT
8	13271	*	*	1	バインダー 2A-14-6 (オプション)	BINDER (2A-14-6) (OPTIONAL PART)
9	13256	*	-	1	テープ案内	TAPE GUIDE
10	17104	*	-	1	テープ案内止	SCREW 11/64X40 L=6
11	11142	*	-	1	テープ案内止ワッシャー	WASHER
12	17071	*	*	1	送り腕スプリング	SPRING
13	17064	*	*	1	送り腕台押しねじ	SCREW 9/64X40 L=7
14	17070	*	*	1	送り腕台ワッシャー	WASHER
15	17644	*	*	1	送り腕	FEED ROCK SHAFT BASE
16	17069	*	*	1	送り腕台	FEED ARM BASE
17	17104	*	*	2	送り腕台止	SCREW 11/64X40 L=6
18	17561	*	-	1	送り歯 LV(9mm)	FEED DOG (9 mm)
18	17565	-	*	1	送り歯 LH(7mm)	FEED DOG (7 mm)
19	17076	*	*	2	送り歯止	SCREW 1/8X44 L=4
20	17072	*	*	1	送り腕ピンねじ	HINGE SCREW
21	17635	*	*	1	送り軸	FEED DRIVING ROCK SHAFT
22	17063	*	*	1	送り軸カラー	FEED DRIVING ROCK SHAFT COLLAR
23	12421	*	*	2	送り軸カラー止	SCREW 11/64X32 L=4
24	17064	*	*	1	送り軸押しねじ	SCREW 9/64X40 L=7
25	17675C	*	*	1	送り揺動台(ピン付)	FEED FORK W/PIN
26	17675	*	*	1	送り揺動台	FEED FORK
27	17643	*	*	1	送り揺動台ピン	FEED FORK PIN
28	37116	*	*	2	送り揺動台止	SCREW M6X0.75 L=5
29	10728	*	*	1	送り揺動台ピン油芯 6X6	OIL WICK 6X6 L=20
30	17680	*	*	1	送り竿だるま	FEED ROCK SHAFT CRANK
31	17638	*	*	2	送り竿だるま締ねじ	PINCH SCREW M6X1 L=12
32	17842	*	*	1	送り竿だるまピン	FEED SHAFT CRANK PIN
33	17843	*	*	1	送り竿だるまピンナット	NUT 17/64X32

From the library of: Superior Sewing Machine & Supply LLC

返し機構
FEED REVERSING MECHANISM

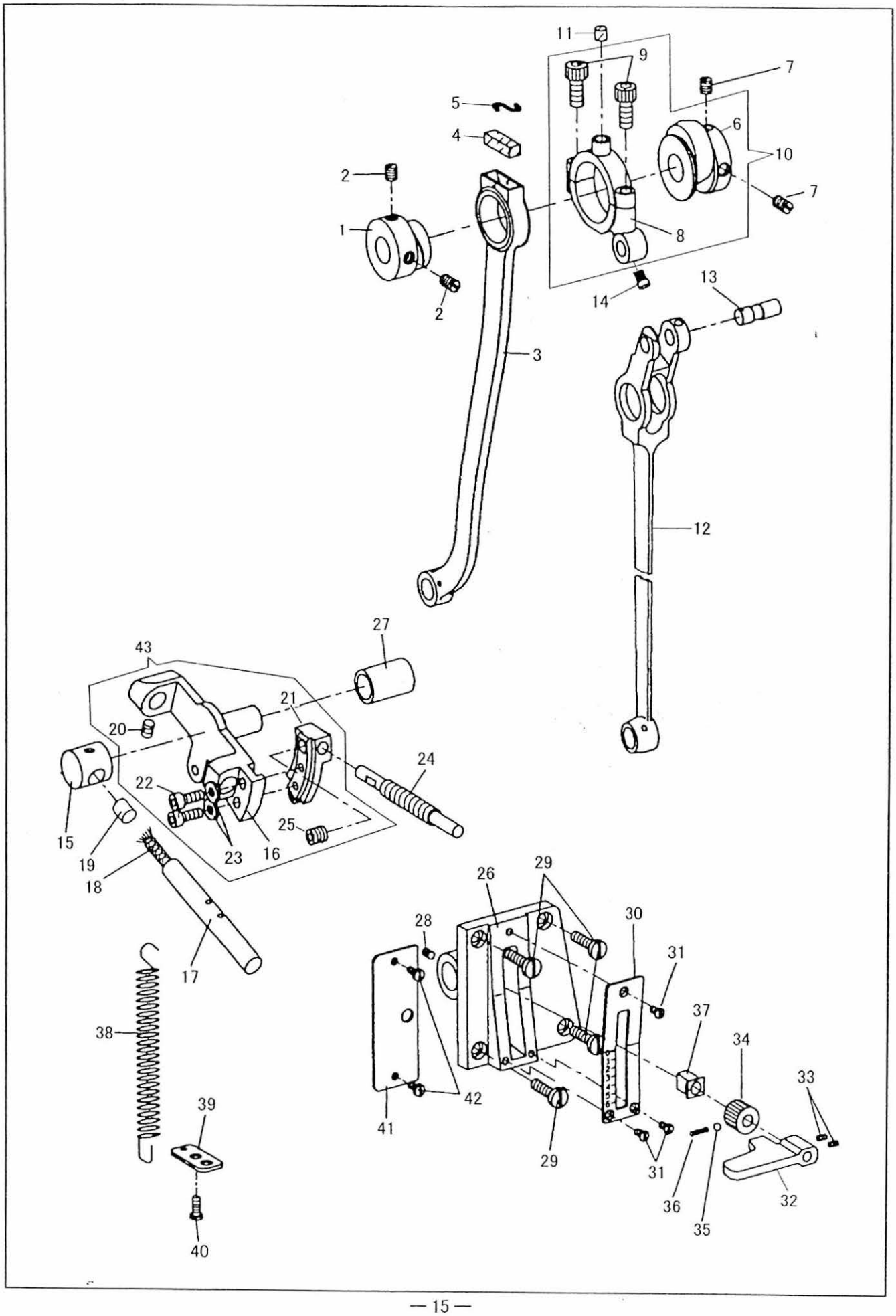

From the library of: Superior Sewing Machine & Supply LLC

返し機構
FEED REVERSING MECHANISM

No.	部品番号 PARTS NO.	8BLV-1	8BLH-1	個数 QTY	品名	DESCRIPTION
6	17616	*	*	1	送りカム	FEED ECCENTRIC CAM
7	17019	*	*	2	送りカム止	SCREW 1/4X40 L=7.5
8	17617	*	*	1	送り連結ロッド	FEED C/ROD COMPLETE
9	30066	*	*	2	送り連結ロッド締ねじ	PINCH SCREW M5X0.8 L=12
10	17617C	*	*	1	送り連結ロッド(組)	FEED C/ROD COMPLETE
11	17629	*	*	1	送り連結ロッドフエルト	OILING FELT
12	17671	*	*	1	送りロッド	FEED ROD
13	17621	*	*	1	送り連結ピン	FEED CONNECTION PIN
14	8042	*	*	1	送り連結ピン止	SCREW 11/64X40 L=5
15	17619	*	*	1	送り案内駒	FEED GUIDE BLOCK
16	17850	*	*	1	送り調節	FEED REGULATING
17	17620	*	*	1	送り案内ピン	FEED GUIDE PIN
18	10726	*	*	1	送り案内ピン油芯	OIL WICK 6X6 L=30
19	15038	*	*	1	送り案内ピンゴム栓	RUBBER
20	17852	*	*	1	送り案内ピン止	SCREW 15/64X28 L=6
21	17853	*	*	1	レバーピンねじ受け金	SET PLATE
22	31092	*	*	2	レバーピンねじ受け金止	SCREW M4X0.7 L=12
23	30078	*	*	2	ピンねじ受け金止ワッシャー	WASHER
24	17627	*	*	1	レバーピンねじ	LEVER PIN SCREW
25	17855	*	*	1	レバーピンねじ止	SCREW 15/64X32 L=8
26	17623	*	*	1	送り調節台	FEED REGULATING BASE
27	17624	*	*	1	送り調節台メタル	F/R BASE BUSHING
28	8097	*	*	1	送り調節台メタル止	SET SCREW 15/64X28 L=5
29	12361	*	*	4	送り調節台止	SCREW 13/64X32 L=14
30	17676	*	*	1	送り目盛板 6.5	S/T INDICATING PLATE
31	17093-02	*	*	3	送り目盛板止	SCREW 9/64X40 L=6.5
32	18027	*	*	1	送り調節レバー	REVERSE FEED LEVER
33	18028	*	*	2	レバーピンねじ止(小)	SCREW M5X0.8 L=5
34	13416	*	*	1	送り調節ローレット	KNURLING TOOL
35	8158	*	*	1	レバーボール(3.17)	FEED REGULATOR BALL
36	8157	*	*	1	レバースプリング	FEED REGULATOR SPRING
37	17625	*	*	1	送り調節パイプ	FEED ADJUSTING PIPE
38	18026	*	*	1	レバースプリング	SPRING
39	20322	*	*	1	掛金スプリング受	SPRING HOOK PLATE
40	37136	*	*	1	掛金スプリング受止	SCREW M5X0.8 L=10
41	17603	*	*	1	アーム横カバー	ARM SIDE COVER
42	8100	*	*	2	アーム横カバー止	SCREW 9/64X40 L=6.5
43	17850C	*	*	1	送り調節(組)	FEED REGULATING COMPLETE

From the library of: Superior Sewing Machine & Supply LLC

糸掛け、糸調子関係
THREAD GUIDE, THREAD TENSION

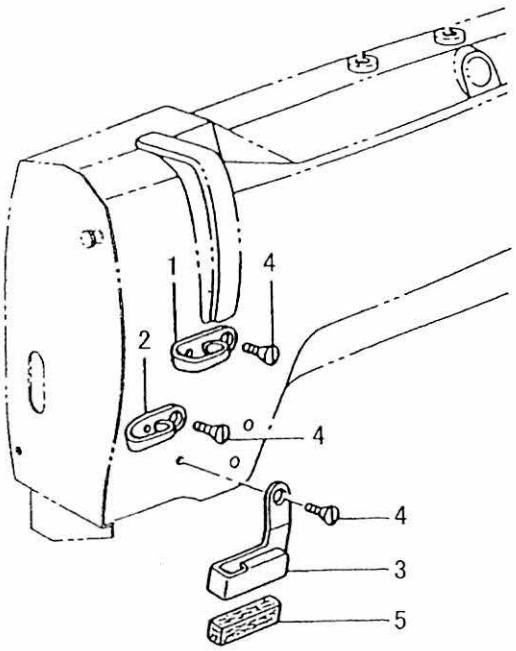

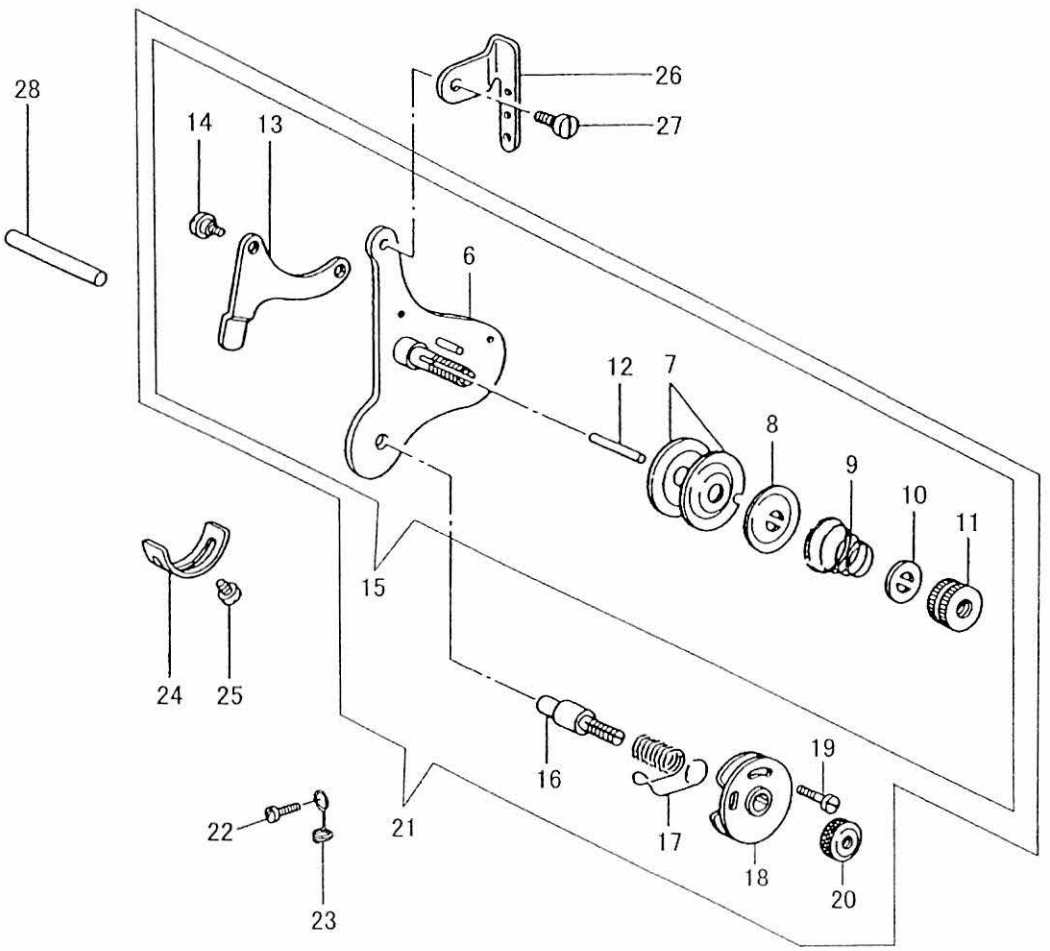

From the library of: Superior Sewing Machine & Supply LLC

糸掛け、糸調子関係
THREAD GUIDE, THREAD TENSION

No.	部品番号 PARTS NO.	8BLV-1	8BLH-1	個数 QTY	品名	DESCRIPTION
1	10682	*	*	1	面糸掛(上)	THREAD GUIDE (UPPER)
2	11160	*	*	1	面糸掛(中)	THREAD GUIDE (MIDDLE)
3	10759-A	*	*	1	面糸掛(下)	THREAD GUIDE (LOWER)
4	10685	*	*	3	面糸掛止	SCREW 3.4X36 L=6.5
5	10760	*	*	1	面糸掛フエルト	FELT FOR THREAD GUIDE
6	19421	*	*	1	調子板	TENSION BRACKET
7	19531	*	*	2	調子皿	TENSION DISC
8	19532	*	*	1	丸一皿	TENSION RELEASING WASHER
9	19533	*	*	1	渦巻スプリング 1.4	TENSION DISC SPRING 1.4
10	28206	*	*	1	ローレットストッパー	T/THUMB NUT STOPPER
11	19513	*	*	1	ローレットナット	TENSION THUMB NUT
12	10793	*	*	1	糸ゆるめ段ピン	RELEASE PLUNGER
13	10678	*	*	1	糸ゆるめ板	TENSION RELEASE LEVER
14	19422	*	*	2	糸ゆるめ板段ねじ	HINGE SCREW 9/64X40 L=2.5
15	19421C-A	*	*	1	調子板 組 1.4	T/BRACKET (1.4) COMP.
16	19512	*	*	1	糸調子棒(短)	TENSION SCREW STUD
17	10689	*	*	1	糸引スプリング	THREAD TAKE-UP SPRING
18	10694	*	*	1	二重皿	THREAD CONTROLLER DISC
19	B118319	*	*	1	二重皿止	SCREW 3/32X56 L=6.0
20	19534	*	*	1	ローレットナット	TENSION THUMB NUT
21	19474C	*	*	1	調子板 大組 1.4	TENSION BRACKET(1.4) COMP.
22	15007	*	*	1	糸調子棒(短)止	SCRELW 9/64X40 L=10
23	4221	*	*	1	油芯押え	OIL WICK RETAINER
24	10690	*	*	1	スプリング受	TAKE-UP SPRING STOP
25	10650	*	*	1	スプリング受止	SCREW 3.4X36 L=6
26	15062	*	*	1	太糸掛	THREAD RETAINER
27	15055	*	*	1	調子板止	SCREW 11/64X32 L=9
28	10720	*	*	1	糸ゆるめピン(長)	RELEASE LEVER ROD

From the library of: Superior Sewing Machine & Supply LLC

ベルトガード、 フインガーガード
BELT GUARD, FINGER GUARD

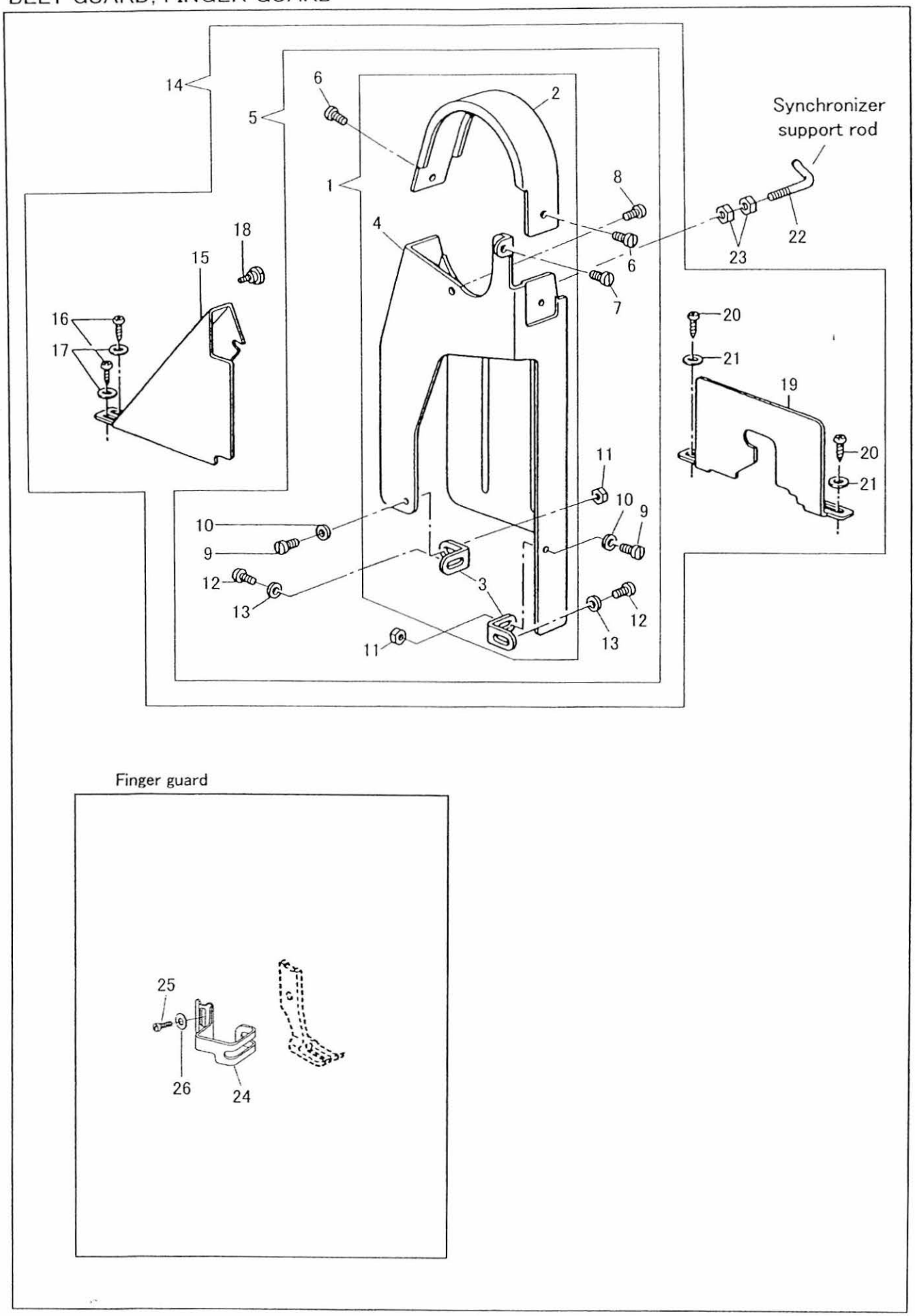

From the library of: Superior Sewing Machine & Supply LLC

ベルトガード、フインガーガード
BELT GUARD, FINGER GUARD

No.	部品番号 PARTS NO.	8BLV-1	8BLH-1	個数 QTY	品名	DESCRIPTION
1	13425C	*	*	1	ベルトガード 3点組	BELT GUARD COMPLETE
2	13426	*	*	1	ベルトガード上カバー	BELT GUARD COVER
3	13427	*	*	2	ベルトガード止金具	BELT GUARD SET PLATE
4	13425	*	*	1	ベルトガード本体	BELT GUARD BODY
5	13420C	*	*	1	ベルトガード 組	BELT GUARD COMPLETE
6	6339	*	*	2	ベルトガード上カバー止	SCREW 1/8X44 L=4.0
7	18417	*	*	1	ベルトガード本体止(A)	SCREW 4.5X32 L=8.0
8	11162	*	*	1	ベルトガード本体止(B)	SCREW 3.4X36 L=5.4
9	14024	*	*	2	ベルトガード止金具止ねじ	SCREW 3/16X32 L=9.5
10	16287	*	*	2	止金具止ねじワッシャー	WASHER
11	50103	*	*	2	止金具止ねじナット	NUT
12	10561	*	*	2	ベルトガード止(下)	SCREW 11/64X32 L=6.5
13	11142	*	*	2	ベルトガード止(下)ワッシャー	WASHER
14	13432C	*	*	1	ベルトガード 組	BELT GUARD COMP.
15	13428	*	*	1	ベルトガード補助ガード	B/GUARD SUPPORT GUARD
16	15081	*	*	2	補助ガード木ねじ	WOOD SCREW
17	11142	*	*	2	補助ガード木ねじワッシャー	WASHER
18	11830	*	*	1	補助ガード止ねじ	THUMB SCREW 9/64X40 L=5.8
19	13429	*	*	1	ベルトガード補助板	SUPPORT PLATE
20	15081	*	*	2	補助板木ねじ	WOOD SCREW
21	11142	*	*	2	補助板木ねじワッシャー	WASHER
22	30168	*	*	1	検出器支え棒	SYNCHRONIZER SUPPORT
23	50409	*	*	2	検出器支え棒ナット	NUT
24	19470	*	*	1	フィンガーガード	FINGER GUARD
25	10749	*	*	1	外押え止(ガード付用)	FINGER GUARD SET SCREW
26	10677	*	*	1	外押え止ワッシャー	WASHER

From the library of: Superior Sewing Machine & Supply LLC

付属品
ACCESSORIES

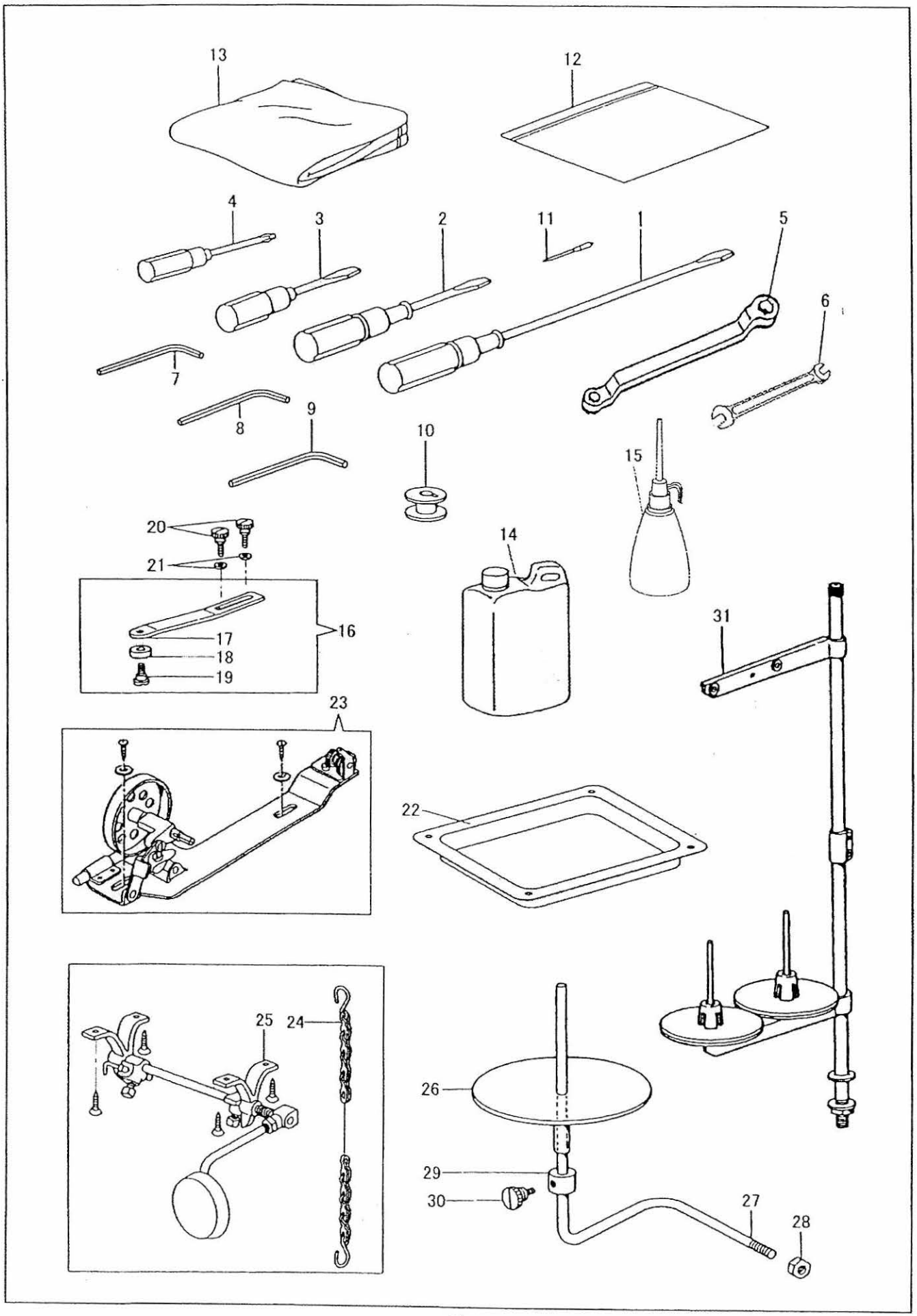

From the library of: Superior Sewing Machine & Supply LLC

付属品
ACCESSORIES

No.	部品番号 PARTS NO.	8BLV-1	8BLH-1	個数 QTY	品名	DESCRIPTION
1	8118	*	*	1	ドライバー(大)	SCREW DRIVER (LARGE)
2	8120	*	*	1	ドライバー(中)	SCREW DRIVER (MIDDLE)
3	8121	*	*	1	ドライバー(小)	SCREW DRIVER (SMALL)
4	19473	*	*	1	十字ドライバー	SCREW DRIVER (CROSS TYPE)
5	19462	*	*	1	メガネレンチ(10X11)	DOUBLE HEAD WRENCH
6	19461	*	*	1	スパナ (6X7)	SPANNER (6 X 7)
7	19457	*	*	1	六角レンチ (2.5mm)	HEXAGONAL WRENCH (2.5 mm)
8	19458	*	*	1	六角レンチ (3.0mm)	HEXAGONAL WRENCH (3 mm)
9	19459	*	*	1	六角レンチ (4.0mm)	HEXAGONAL WRENCH (4 mm)
10	18034	*	*	6	ボビン	BOBBIN
11	NO116	*	*	3	針DPX17 #16	NEEDLE DPX17 #16
12	8132-A	*	*	1	部品袋	ACCESSORY PACK
13	8124	*	*	1	ビニールカバー(大)	VINYL COVER
14	11193	*	*	1	油(大)	OIL
15	8125	*	*	1	油差し	OILER
22	17037	*	*	1	油受	OIL PAN
23	19465	*	*	1	糸巻きセット	BOBBIN WINDER COMPLETE
24	17082	*	*	1	くさり 500L	CHAIN (500 mm) WITH HOOK
25	17081	*	*	1	膝上げセット	KNEE LIFTER COMPLETE
26	13260	*	-	1	テープ受板	TAPE STAND
27	13263	*	-	1	テープ受板棒	TAPE STAND BAR
28	13264	*	-	1	テープ受板棒ナット	TAPE STAND BAR NUT
29	13261	*	-	1	テープ受板カラー	TAPE STAND BAR COLLAR
30	7047	*	-	1	テープ受板カラー止	SCREW 9/64X40 L=12
31	35254	*	*	1	糸立セット	THREAD STAND COMPLETE

From the library of: Superior Sewing Machine & Supply LLC

ゲージ部品一覧表
GAUGE PARTS LIST

8BLH-1

ゲージ GAUGE	針板 NEEDLE PLATE	送り歯 FEED PLATE	中押え INNER PRESSER FOOT	外押え OUTER PRESSER FOOT
幅広、一般袋縫い用 For General Tublar Sewing 標準品 Standard	7.6 / 8.3 / 31.2 17089-A	2.9 / 37 / 8 17565	2.9 / 10.8 17086-A	3.0 / 11 / 14 17083-A
幅狭、一般袋縫い用 For General Tublar Sewing オプション部品 Optional Parts			15 / 2.9 / 5.8 17086-B1	3.0 / 6 / 9.5 17083-B1
バイピング縫い用（右） For Piping (Right Side) オプション部品 Optional Parts	9.7 / 6.2 / 31.2 17113	2.8 / 37 / 5.5 17105	16 / 1.1 / 3.6 17086-B2	2.6 / 4 / 7.2 17083-B2
バイピング縫い用（左） For Piping (Left Side) オプション部品 Optional Parts			16 / 1.1 / 3.6 17086-B3	2.6 / 3.8 / 7 17083-B3
小物縫い用 For Small Goods オプション部品 Optional Parts	※1 6.2 17113-B5 11 / 5.6 17112-B5	5 17105-B5	15 / 5 17086-B5	2.8 / 5.6 / 7.9 17083-B5

※1 補助針板が必要です。
※1 Sub needle plate is required.

From the library of: Superior Sewing Machine & Supply LLC

ゲージ部品一覧表
GAUGE PARTS LIST

8BLV-1

※2 ゲージ GAUGE	針板 NEEDLE PLATE	送り歯 FEED PLATE	中押え INNER PRESSOR FOOT	外押え OUTER PRESSOR FOOT
標準、9mm Standard 9mm	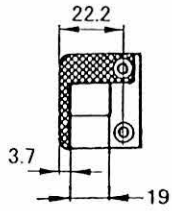 17089	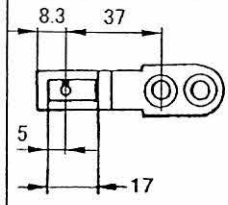 17561	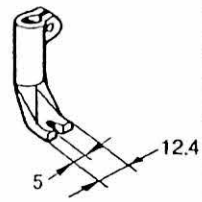 17086	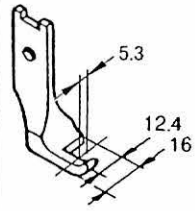 17083
7mm オプション部品 Optional Parts	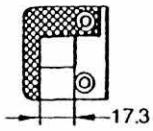 17090	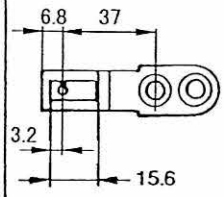 17074	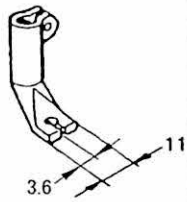 17087	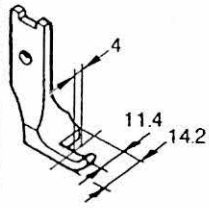 17084
L型 L Type オプション部品 Optional Parts	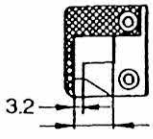 17091-A	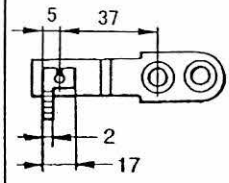 17075-A	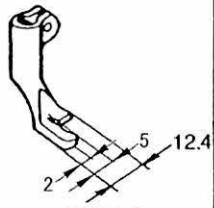 17108-B	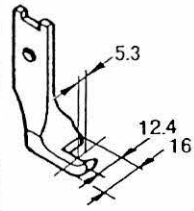 17083

※2 ゲージサイズは、針落ちより針板の左側面までの長さです。
※2 Gauge size is length from needle point to left edge of needle plate.

From the library of: Superior Sewing Machine & Supply LLC

SEIKO SEWING MACHINE CO., LTD.

2-13-6 Sakaecho, Funabashi-shi Chiba Prefecture,
273-0018, Japan
TEL: 81-47-420-3561 (Overseas dept.)
FAX: 81-47-420-3560
E-mail: export@seiko-sewing.co.jp
http://www.seiko-sewing.co.jp./

セイコーミシン株式会社

〒273-0018 千葉県船橋市栄町2-13-6
TEL: 047-420-3561, IP電話:050-3535-3491
FAX: 047-420-3560
E-mail: eigyo@seiko-sewing.co.jp
(国内営業)

Parts No. PB96100(1014)

From the library of: Superior Sewing Machine & Supply LLC