# TEILELISTE

# DÜRKOPP

## 931-932

DÜRKOPPWERKE AKTIENGESELLSCHAFT BIELEFELD

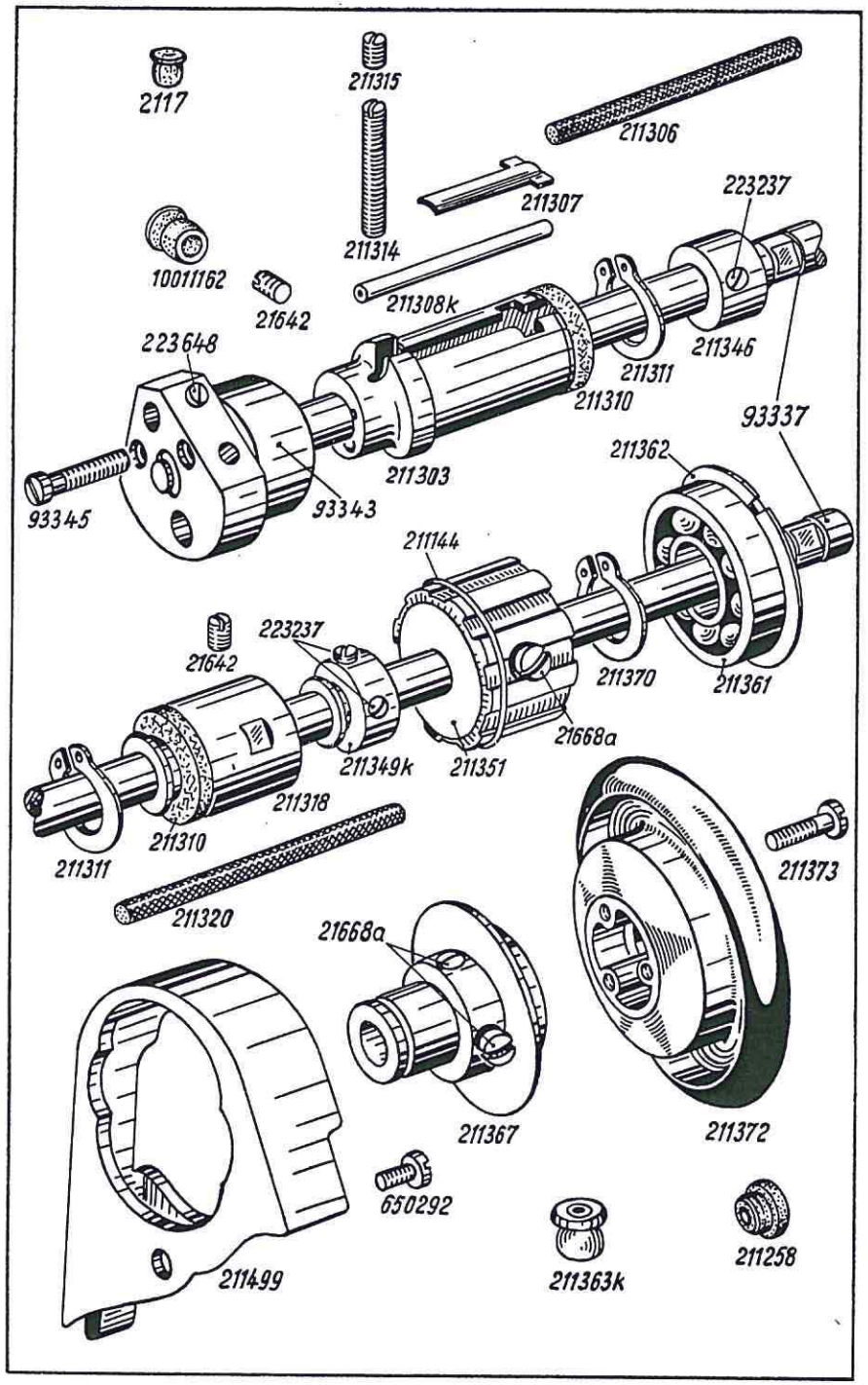


**Tafel 1**



| Bestell-Nr. | Benennung | 931 | 932 |
|---|---|---|---|
| 93337 | Armwelle mit Kurbel | x | x |
| 223648 | Kurbelzapfen-Bef.-Schraube in 93337 | x | x |
| 93343 | Spritzring mit Bef.-Schrauben auf 93337 | x | x |
| 93345 | Bef.-Schraube zu 93343 | x | x |
| 211303 | Armwellenlager, vorn | x | x |
| 21642 | Bef.-Schraube zu 211303 | x | x |
| 211306 | Öldocht zu 211303 | x | x |
| 211308K | Kunststoffschlauch mit Öldocht zu 211303 | x | x |
| 211307 | Regulierklappe zu 211303 | x | x |
| 211310 | Filzring auf 211303 | x | x |
| 211311 | Seeger-Ring auf 211303 | x | x |
| 211314 | Gewindestift, lang zu 211307 | x | x |
| 211315 | Gewindestift, kurz zu 211314 | x | x |
| 10011162 | Verschlußkappe zu 211315 in Arm | x | x |
| 211346 | Stellring auf Armwelle, vorn | x | x |
| 223237 | Bef.-Schraube zu 211346 | x | x |
| 211318 | Armwellenlager Mitte | x | x |
| 21642 | Bef.-Schraube zu 211318 | x | x |
| 211320 | Öldocht zu 211318 | x | x |
| 211310 | Filzring zu 211318 | x | x |
| 211311 | Seeger-Ring zu 211318 | x | x |
| 211349K | Stellring auf Armwelle, hinten | x | x |
| 223237 | Bef.-Schraube zu 211349K | x | x |
| 211351 | Gurtrad auf Armwelle mit Ring und Bef.-Schrauben | x | x |
| 21668a | Bef.-Schraube zu 211351 | x | x |
| 211144 | Sprengring zu 211351 | x | x |
| 211361 | Kugellager auf Armwelle | x | x |
| 211362 | Seeger-Ring zu 211361 | x | x |
| 211363K | Ölerkappe zu 211361 | x | x |
| 211367 | Handradflansch mit Bef.-Schrauben und Seegerring | x | x |
| 21668a | Bef.-Schraube zu 211367 | x | x |
| 211370 | Seeger-Ring zu 211367 | x | x |
| 211372 | Handrad | x | x |
| 211373 | Bef.-Schraube zu 211372 | x | x |
| 211499 | Schutzkappe für Handrad | x | x |
| 650292 | Bef.-Schraube zu 211499 | x | x |
| 211258 | Verschlußstopfen in Arm | x | x |
| 2117 | Verschlußstopfen in Arm für Bohrung Zusatzapparat | x | x |

From the Library of Superior Sewing Machine & Supply LLC

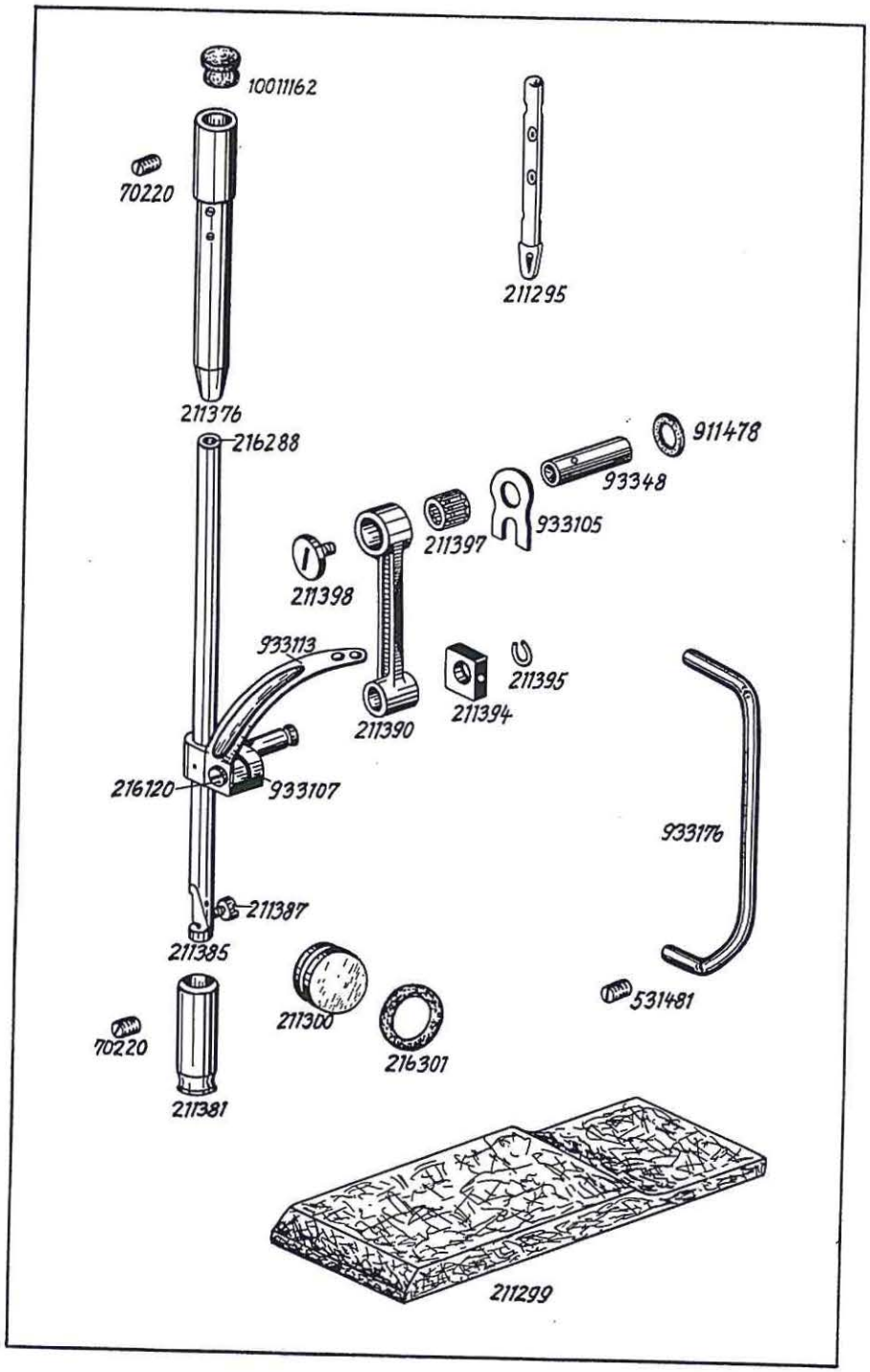


## Tafel 2



| Bestell-Nr. | Benennung | 931 | 932 |
|---|---|---|---|
| 211385 | Nadelstange mit Schraube | x | x |
| 211387 | Nadel-Bef.-Schraube | x | x |
| 216288 | Gummistopfen in 211385 | x | x |
| 211376 | Nadelstangenbuchse, oben | x | x |
| 70220 | Bef.-Schraube zu 211376 | x | x |
| 10011162 | Verschlußkappe zu 70220 in Arm | x | x |
| 211381 | Nadelstangenbuchse, unten | x | x |
| 70220 | Bef.-Schraube zu 211381 | x | x |
| 933107 | Nadelstangenkreuzkopf mit Schraube und Gleitstein | x | x |
| 216120 | Klemmschraube zu 933107 | x | x |
| 211394 | Gleitstein zu 933107 | x | x |
| 211395 | Sprengring zu 211394 auf 933107 | x | x |
| 933113 | Fadenhebel | x | x |
| 211390 | Nadelzugstange | x | x |
| 211397 | Nadelkäfig zu 211390 | x | x |
| 211398 | Deckschraube zu 211390 in 93348 | x | x |
| 93348 | Kurbelzapfen | x | x |
| 933105 | Anlageplatte auf 93348 | x | x |
| 911478 | Gummiring zu 93348 | x | x |
| 211300 | Ölstandsglas in Arm | x | x |
| 216301 | Gummiring zu 211300 | x | x |
| 211299 | Filzstück in Arm | x | x |
| 933176 | Fadenhebelschutz | x | x |
| 531481 | Bef.-Schraube zu 933176 | x | x |
| 211295 | Fadenleitstift auf Arm | x | x |

From the Library of Superior Sewing Machine & Supply LLC

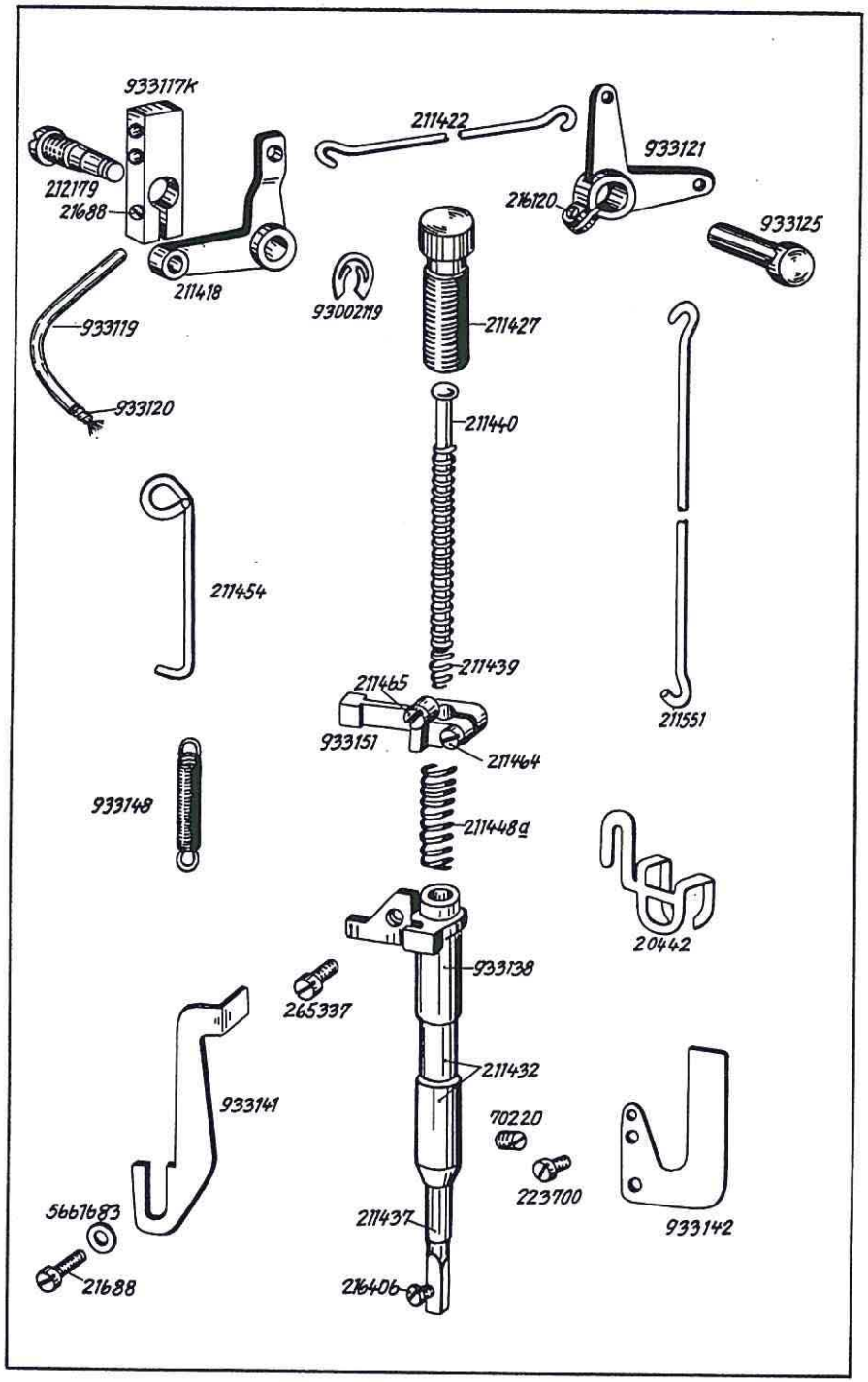


**Tafel 3**



| Bestell-Nr. | Benennung | 931 | 932 |
|---|---|---|---|
| 211418 | Winkelhebel, vorn, für Lüftung | x | x |
| 212179 | Zapfenschraube zu 211418 | x | x |
| 93002119 | Wellensicherung zu 212179 | x | x |
| 933117K | Kloben mit Schraube auf 212179 | x | x |
| 21688 | Klemmschraube zu 933117K | x | x |
| 933119 | Ölrohr in 933117K | x | x |
| 933120 | Öldocht in 933119 | x | x |
| 211422 | Lüfterzugdraht (waagerecht) | x | x |
| 933121 | Winkelhebel mit Schraube hinten | x | x |
| 216120 | Klemmschraube zu 933121 | x | x |
| 933125 | Bolzen zu 933121 | x | x |
| 211437 | Stoffstange mit Füßchen-Bef. Schraube | x | x |
| 216406 | Füßchen-Bef.-Schraube | x | x |
| 211427 | Regulierbuchse zu 211437 | x | x |
| 211432 | Stoffstangenbuchse, unten | x | x |
| 70220 | Bef.-Schraube zu 211432 | x | x |
| 211439 | Stoffdrückerfeder | x | x |
| 211440 | Führungsbolzen zu 211439 | x | x |
| 933151 | Lüfterführungskloben mit Schrauben zu 211437 | x | x |
| 211464 | Klemmschraube zu 933151 | x | x |
| 211465 | Senkschraube zu 933151 | x | x |
| 211448a | Druckfeder auf 211437 | x | x |
| 933138 | Lüfterkloben auf 211437 | x | x |
| 265337 | Schraube zu 933138 | x | x |
| 20442 | Fingerschutz an 211437 | x | x |
| 933141 | Anschlagwinkel | x | x |
| 21688 | Bef.-Schraube zu 933141 | x | x |
| 5661683 | Unterlegscheibe zu 21688 | x | x |
| 933142 | Blattfeder am Armkopf | x | x |
| 223700 | Bef.-Schraube zu 933142 | x | x |
| 933148 | Zugfeder an 211454 und 933138 | x | x |
| 211454 | Verbindungshaken | x | x |
| 211551 | Lüfterzugdraht senkrecht | x | x |
| 933149 | Dochthalteblech | x | x |
| 933150 | Oeldocht zu 933149 (ohne Abb.) | x | x |

From the Library of Superior Sewing Machine & Supply LLC

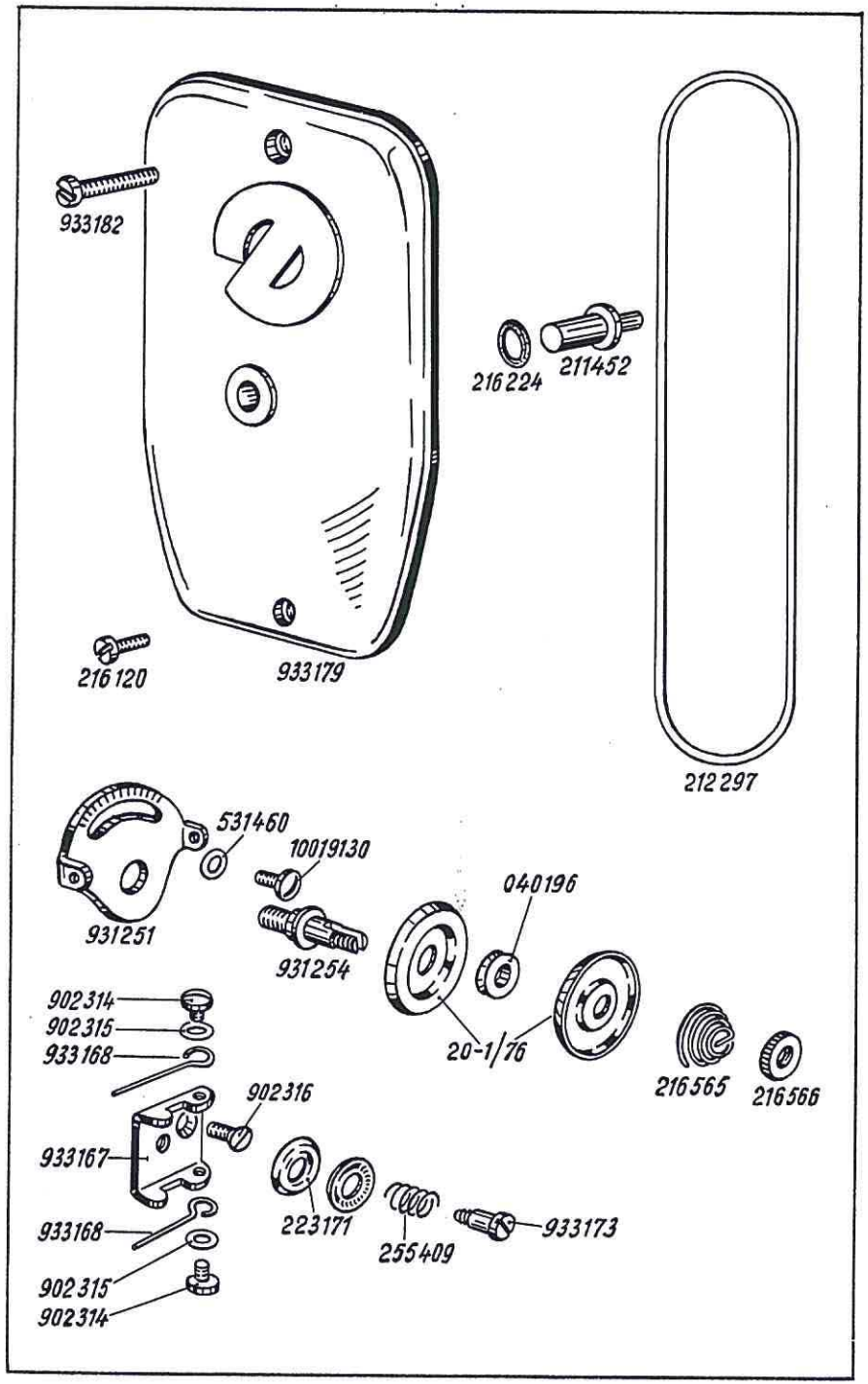


## Tafel 4



| Bestell-Nr. | Benennung | 931 | 932 |
|---|---|---|---|
| 933179 | Kopfdeckel mit Gummischnur | x | x |
| 212297 | Gummischnur zu 933179 | x | x |
| 933182 | Bef.-Schraube oben zu 933179 | x | x |
| 216120 | Bef.-Schraube unten zu 933179 | x | x |
| 211452 | Druckknopf in 933179 | x | x |
| 216224 | Gummiring zu 211452 | x | x |
| 931251 | Fadenführungsblech | x | x |
| 10019130 | Bef.-Schraube zu 931251 | x | x |
| 531460 | Unterlegscheibe zu 10019130 | x | x |
| 931253 | Fadenspannung vollst. bestehend aus je 1 x 931254; 040196; 216565; 216566 und 2 x 20-1/76 | x | x |
| 931254 | Spannungsbolzen | x | x |
| 20-1/76 | Spannungsscheibe auf 931254 | x | x |
| 040196 | Fadenleitrolle | x | x |
| 216565 | Spannungsfeder | x | x |
| 216566 | Rändelmutter auf 931254 | x | x |
| 933166 | Vorspannung vollst. bestehend aus je 1 x 933167; 255409; 933173 und 2 x 933168; 902315; 902314; 223171 | x | x |
| 933167 | Vorspannungsblech | x | x |
| 933168 | Fadenhalter zu 933167 | x | x |
| 902314 | Bef.-Schraube zu 933168 | x | x |
| 902315 | Unterlegscheibe zu 902314 | x | x |
| 223171 | Spannungsscheibe | x | x |
| 255409 | Feder zu 223171 | x | x |
| 933173 | Ansatzschraube zu 933168 | x | x |
| 902316 | Bef.-Schraube zu 933167 | x | x |

From the Library of Superior Sewing Machine & Supply LLC

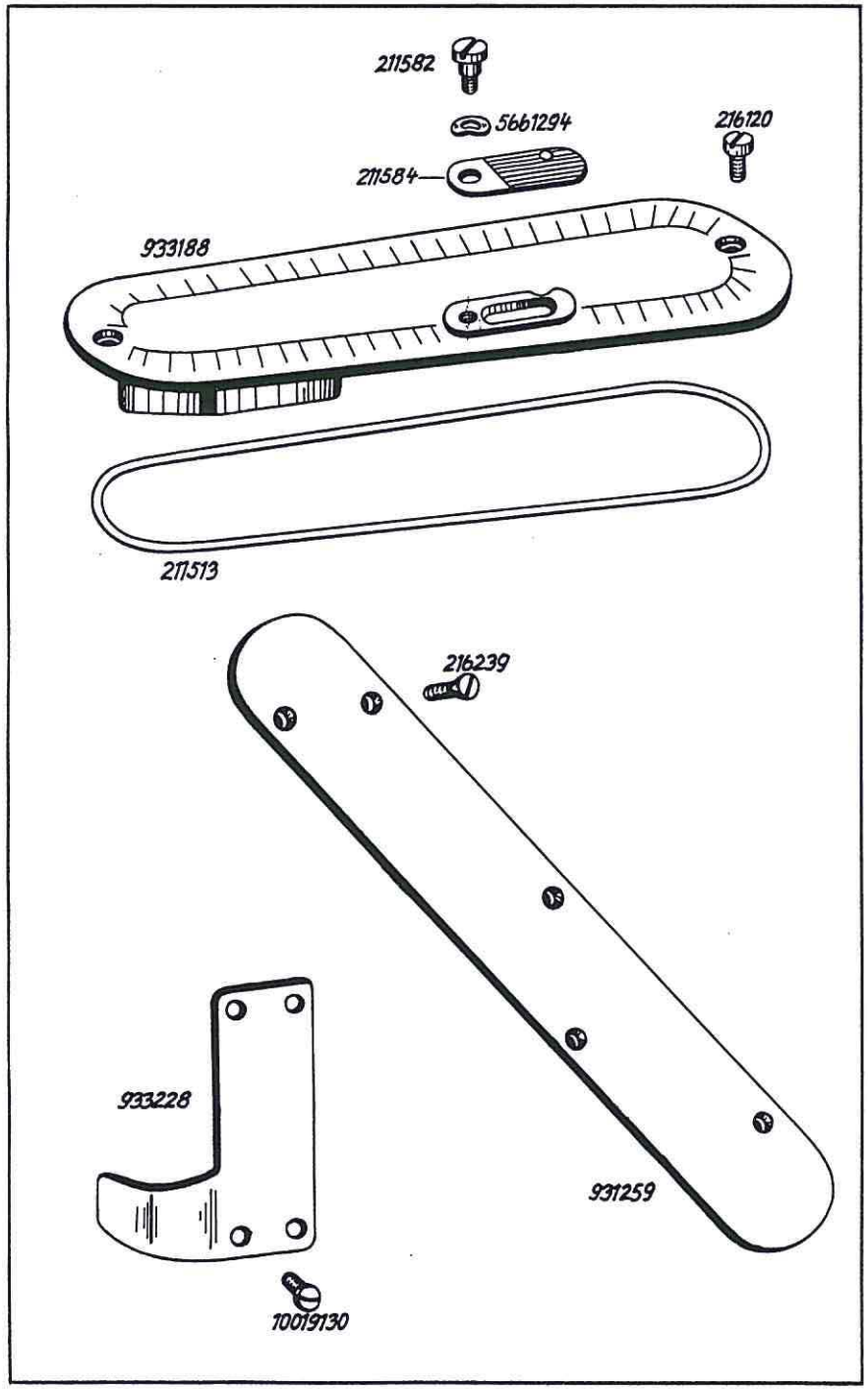


## Tafel 5



| Bestell-Nr. | Benennung | 931 | 932 |
|---|---|---|---|
| 933188 | Armdeckel | x | x |
| 211584 | Abdeckblech zu 933188 | x | x |
| 211582 | Bef.-Schraube zu 211584 | x | x |
| 5661294 | Federscheibe zu 211582 | x | x |
| 211513 | Gummischnur zu 933188 | x | x |
| 216120 | Bef.-Schraube zu 933188 | x | x |
| 933228 | Skalablech (geschlossen) | x | x |
| 10019130 | Bef.-Schraube zu 933228 | x | x |
| 931259 | Abdeckblech an Arm | x | x |
| 216239 | Bef.-Schraube zu 931259 | x | x |

From the Library of Superior Sewing Machine & Supply LLC

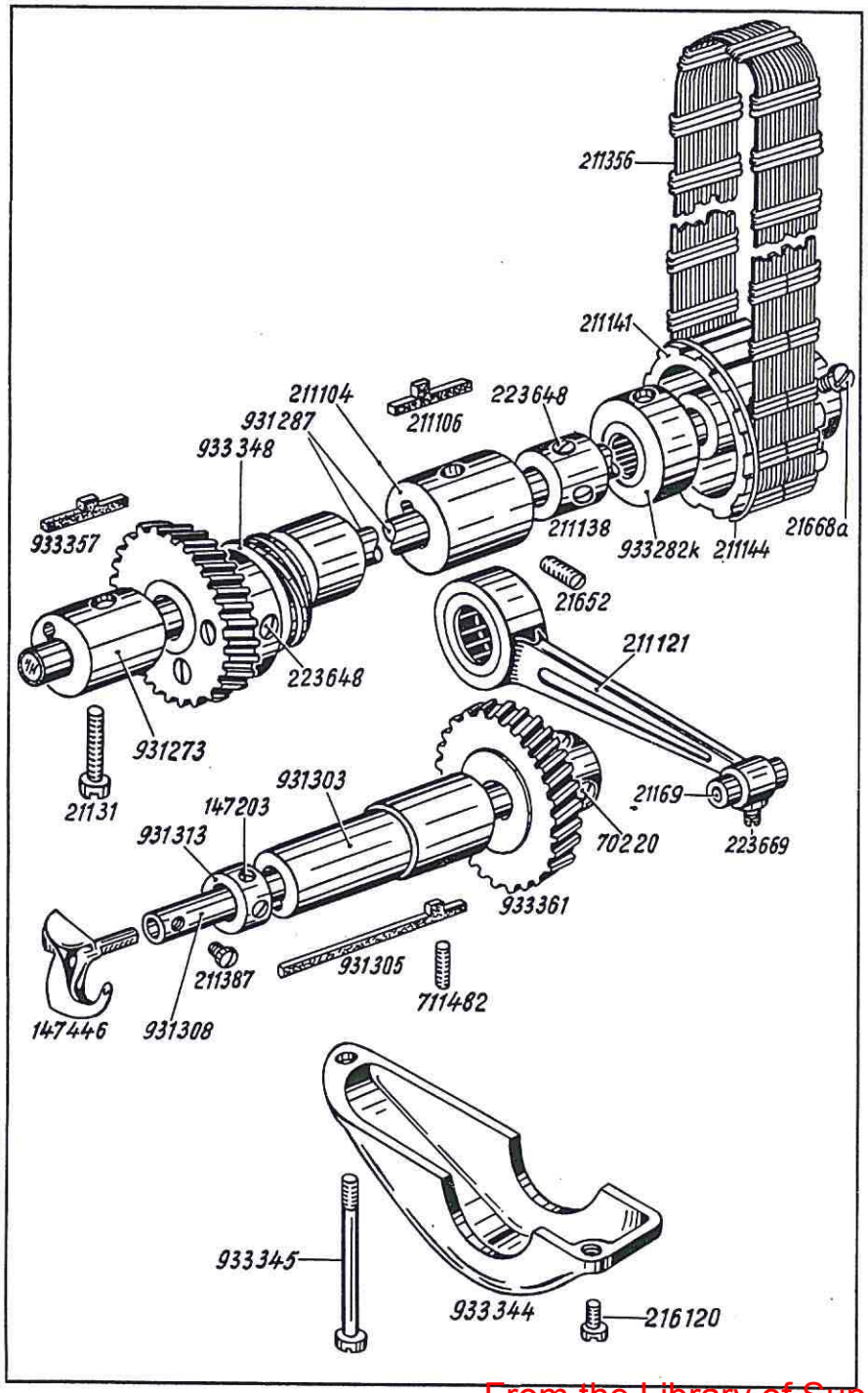


**Tafel 6**



| Bestell-Nr. | Benennung | 931 | 932 |
|---|---|---|---|
| 931287 | Unterwelle | x | x |
| 931273 | Unterwellenlager vorn mit Ölfilz | x | x |
| 933357 | Ölfilz zu 931273 | x | x |
| 650347 | Klemmschraube zu 931273 in Fundamentplatte (**Abb. 21131**) | x | x |
| 211104 | Lagerbuchse Mitte mit Ölfilz zu 931287 | x | x |
| 211106 | Ölfilz zu 211104 | x | x |
| 21652 | Bef.-Schraube zu 211104 | x | x |
| 933282K | Nadellager auf 931287 | x | x |
| 933348 | Exzenter mit Zahnrad (**nur mit Zahnrad 933361 lieferbar**) | x | x |
| 223648 | Bef.-Schraube zu 933348 | x | x |
| 211138 | Stellring mit Bef.-Schraube auf 931287 | x | |
| 223648 | Bef.-Schraube zu 211138 | x | |
| 211141 | Gurtrad unten mit Bef.-Schrauben und Sprengring | x | x |
| 21668a | Bef-Schraube zu 211141 | x | x |
| 211144 | Sprengring zu 211141 | x | x |
| 211356 | Antriebsgurt | x | x |
| 211121 | Hubstange mit Nadellager auf 933348 | x | x |
| 21169 | Lagerbolzen zu 211121 | x | x |
| 223669 | Bef.-Schraube zu 21169 in 211121 | x | x |
| 931308 | Greiferwelle mit Schraube | x | x |
| 211387 | Greifer-Bef. Schraube zu 931308 | x | x |
| 931303 | Greiferwellenlager mit Ölfilz | x | x |
| 931305 | Ölfilz zu 931303 | x | x |
| 711482 | Bef.-Schraube zu 931303 | x | x |
| 931313 | Stellring mit Bef.-Schrauben auf 931308 | x | x |
| 147203 | Bef.-Schraube zu 931313 | x | x |
| 933361 | Zahnrad mit Bef.-Schrauben auf 931308 (**nur mit Zahnrad 933348 lieferbar**) | x | x |
| 70220 | Bef.-Schraube zu 933361 | x | x |
| 147446 | Greifer | x | x |
| 933344 | Deckel an Fundamentplatte | x | x |
| 933345 | Bef.-Schraube lang zu 933344 | x | x |
| 216120 | Bef.-Schraube kurz zu 933344 | x | x |

From the Library of Superior Sewing Machine & Supply LLC

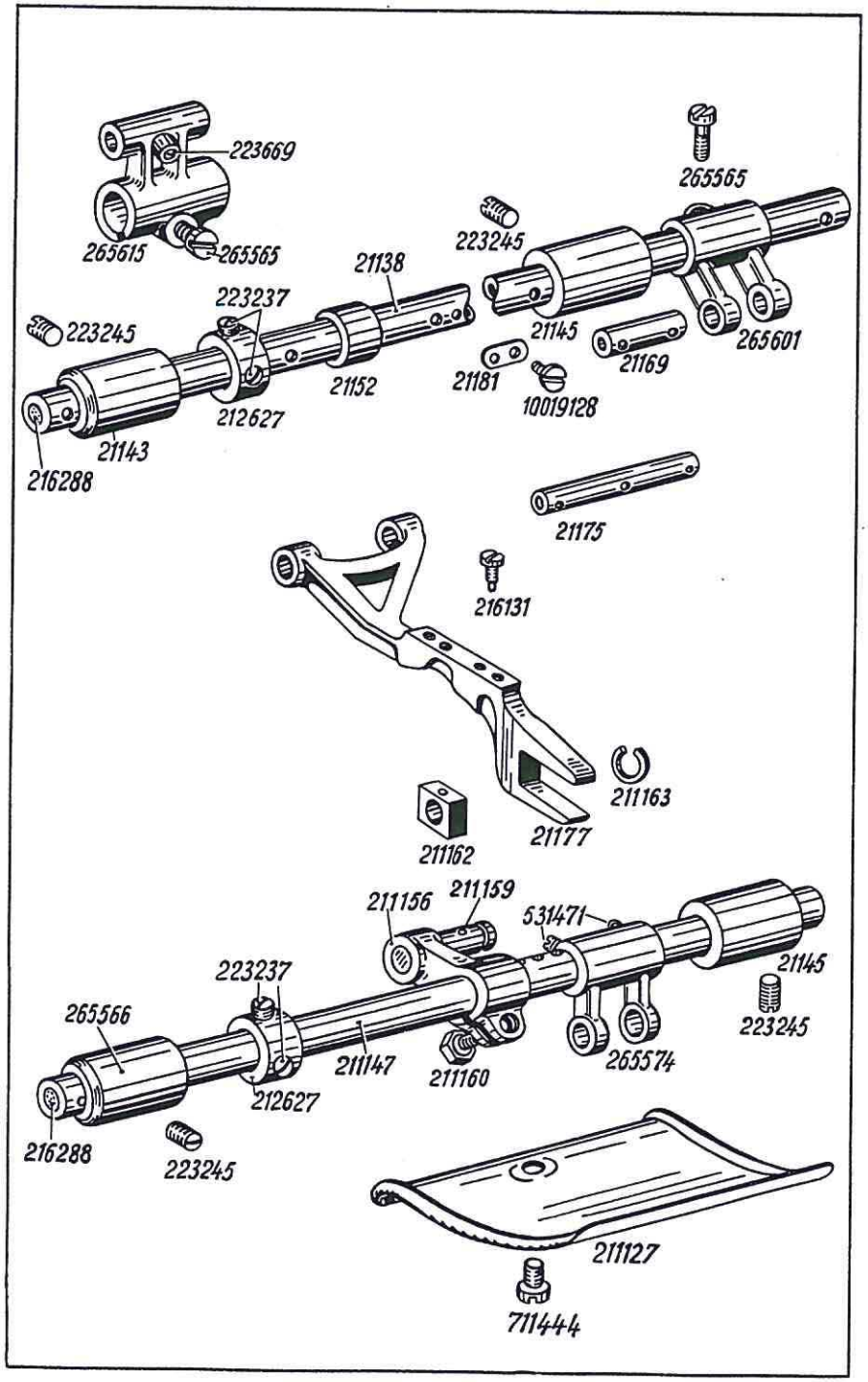


**Tafel 7**



| Bestell-Nr. | Benennung | 931 | 932 |
|---|---|---|---|
| 21138 | Schubwelle mit Gummistopfen | x | |
| 216288 | Gummistopfen zu 21138 | x | x |
| 21143 | Lagerbuchse, vorn zu 21138 | x | x |
| 223245 | Bef.-Schraube zu 21143 | x | x |
| 21145 | Lagerbuchse, hinten zu 21138 | x | x |
| 223245 | Bef.-Schraube zu 21145 | x | x |
| 212627 | Stellring mit Bef.-Schrauben auf 21138 | x | x |
| 223237 | Bef.-Schraube zu 212627 | x | x |
| 21152 | Abstandsbuchse auf 21138 | x | |
| 265601 | Gabelhebel mit Klemmschraube auf 21138 | x | x |
| 265565 | Klemmschraube zu 265601 | x | x |
| 21169 | Bolzen zu 265601 | x | x |
| 21181 | Dochthalteblech an 21138 | x | x |
| 10019128 | Bef.-Schraube zu 21181 | x | x |
| 265615 | Schubwellenhebel mit Schrauben | x | |
| 265565 | Klemmschraube zu 265615 | x | |
| 223669 | Bef.-Schraube zu 21175 in 265615 | x | |
| 21175 | Lagerbolzen zu 21177 in 265615 | x | x |
| 21177 | Transportteurträger mit Transporteur-Bef.-Schraube | x | x |
| 216131 | Transporteur-Bef.-Schraube | x | x |
| 211147 | Hubwelle mit Gummistopfen | x | x |
| 216288 | Gummistopfen zu 211147 | x | x |
| 265566 | Lagerbuchse, vorn zu 211147 | x | |
| 21145 | Lagerbuchse, hinten zu 211147 | x | x |
| 233245 | Bef.-Schraube zu 265566 und 21145 | x | x |
| 211156 | Hubhebel mit Klemmschraube, Bolzen und Gleitstein | x | x |
| 211160 | Klemmschraube zu 211156 | x | x |
| 211159 | Bolzen zu 211156 | x | x |
| 211162 | Gleitstein auf 211156 zu 21177 | x | x |
| 211163 | Sprengring zu 211162 auf 211159 | x | x |
| 212627 | Stellring mit Bef.-Schrauben auf 211147 | x | |
| 223237 | Bef.-Schraube zu 212627 | x | |
| 265574 | Gabelhebel auf 211147 | x | x |
| 531471 | Bef.-Schraube zu 265574 | x | x |
| 211127 | Ölfangblech | x | x |
| 711444 | Bef.-Schraube zu 211127 | x | x |

From the Library of Superior Sewing Machine & Supply LLC

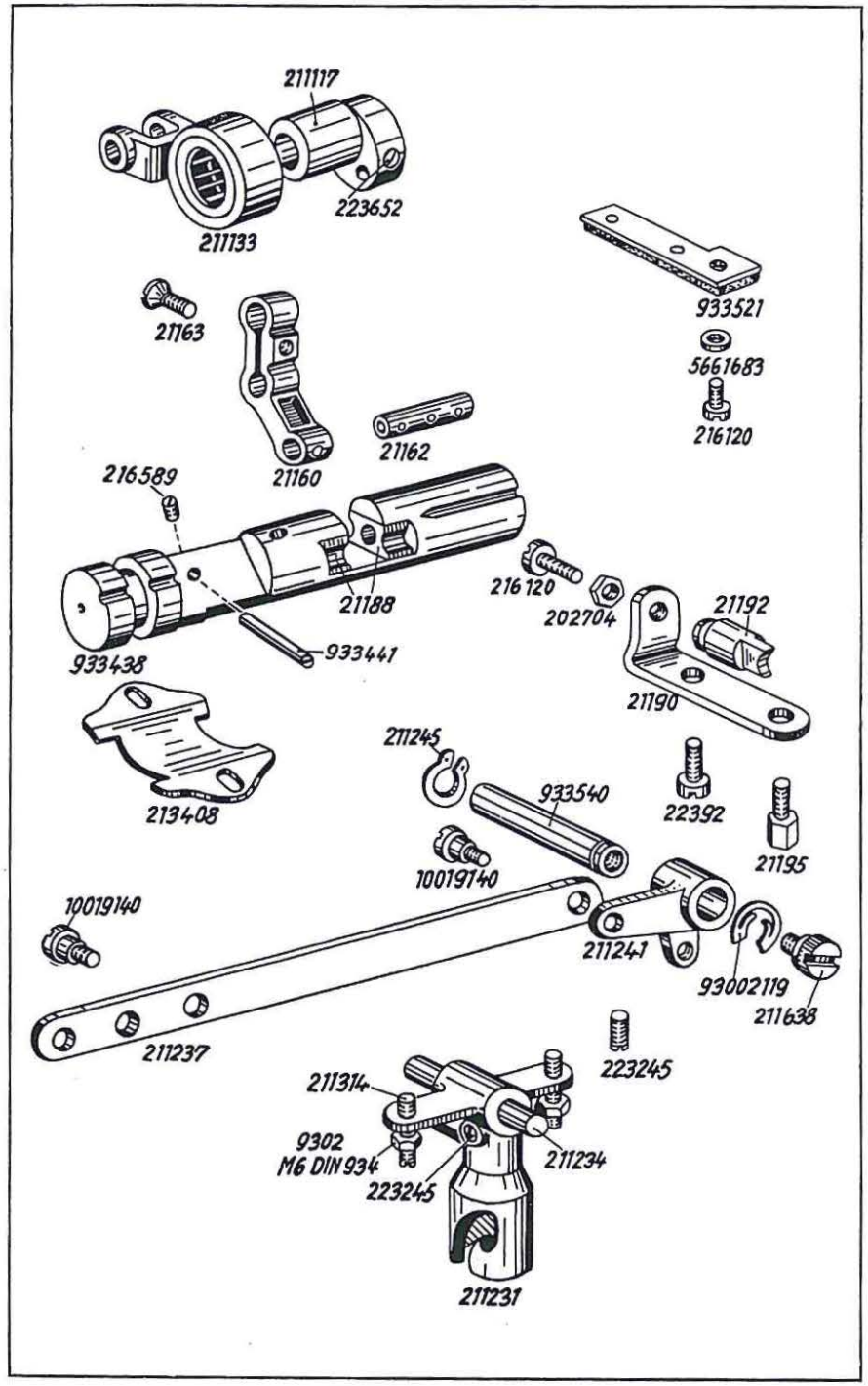


**Tafel 8**



| Bestell-Nr. | Benennung | 931 | 932 |
|---|---|---|---|
| 211133 | Schubstange | x | x |
| 211117 | Schubexzenter mit Bef.-Schrauben | x | x |
| 223652 | Bef.-Schraube zu 211117 | x | x |
| 933438 | Stichstellerkulisse mit Gleitstein, alt; **(neu siehe Tafel 10)** | x | |
| 21188 | Gleitstein zu 933438 | x | x |
| 21160 | Stichstellhebel mit Schraube und Bolzen | x | x |
| 21162 | Bolzen zu 21160 | x | x |
| 21163 | Senkschraube zu 21160 | x | x |
| 933441 | Anzeigestift in 933438 | x | x |
| 216589 | Bef.-Schraube zu 933441 | x | x |
| 213408 | Anzeigeblech | x | |
| 21190 | Feder zu 933438 an Fundamentplatte | x | x |
| 22392 | Bef.-Schraube zu 21190 | x | x |
| 21195 | Bef.-Schraube zu 21190 | x | x |
| 21192 | Führungsbolzen zu Stichstellerkulisse | x | x |
| 216120 | Stellschraube zu 21192 | x | x |
| 202704 | Mutter zu 216120 | x | x |
| 933521 | Blattfeder mit Ölleder | x | x |
| 216120 | Bef.-Schraube zu 933521 | x | x |
| 5661683 | Unterlegscheibe zu 216120 | x | x |
| 211231 | Winkelhebel mit Schraube | x | x |
| 223245 | Bef.-Schraube zu 211231 | x | x |
| 211234 | Kniehebelwelle zu 211231 | x | x |
| 211314 | Anschlagschraube zu 211231 | x | x |
| 9302 M6 DIN 934 | Mutter | x | x |
| 211241 | Übertragungswinkel | x | x |
| 933540 | Lagerbolzen zu 211241 | x | x |
| 223245 | Bef.-Schraube zu 933540 | x | x |
| 211638 | Verschlußschraube zu 933540 | x | x |
| 93002119 | Wellensicherung zu 933540 | x | x |
| 211245 | Wellengreifring auf 933540 | x | x |
| 211237 | Druckstange in Winkelhebel und Übertragungswinkel | x | x |
| 10019140 | Ansatzschraube zu 211237 | x | x |

From the Library of Superior Sewing Machine & Supply LLC

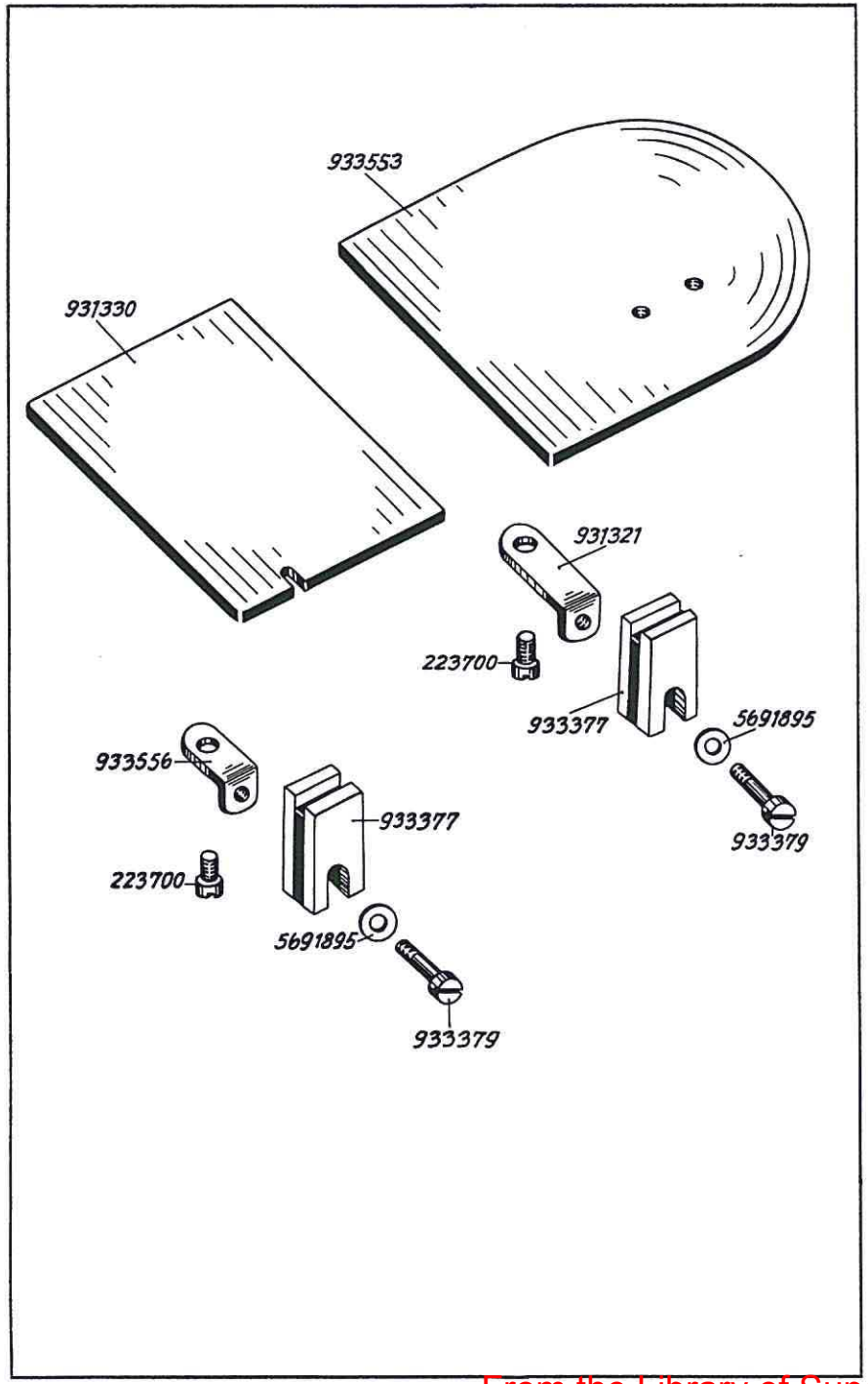


## Tafel 9



| Bestell-Nr. | Benennung | 931 | 932 |
|---|---|---|---|
| 933553 | Abdeckplatte, rechts | x | x |
| 931330 | Abdeckplatte, links | x | x |
| 931321 | Bef.-Winkel für rechten Magnet | x | x |
| 933556 | Bef.-Winkel für linken Magnet | x | x |
| 223700 | Bef.-Schraube zu 931321 und 933556 | x | x |
| 933377 | Magnet rechts und links | x | x |
| 933379 | Bef.-Schraube zu 933377 | x | x |
| 5691895 | Unterlegscheibe zu 933379 | x | x |

From the Library of Superior Sewing Machine & Supply LLC

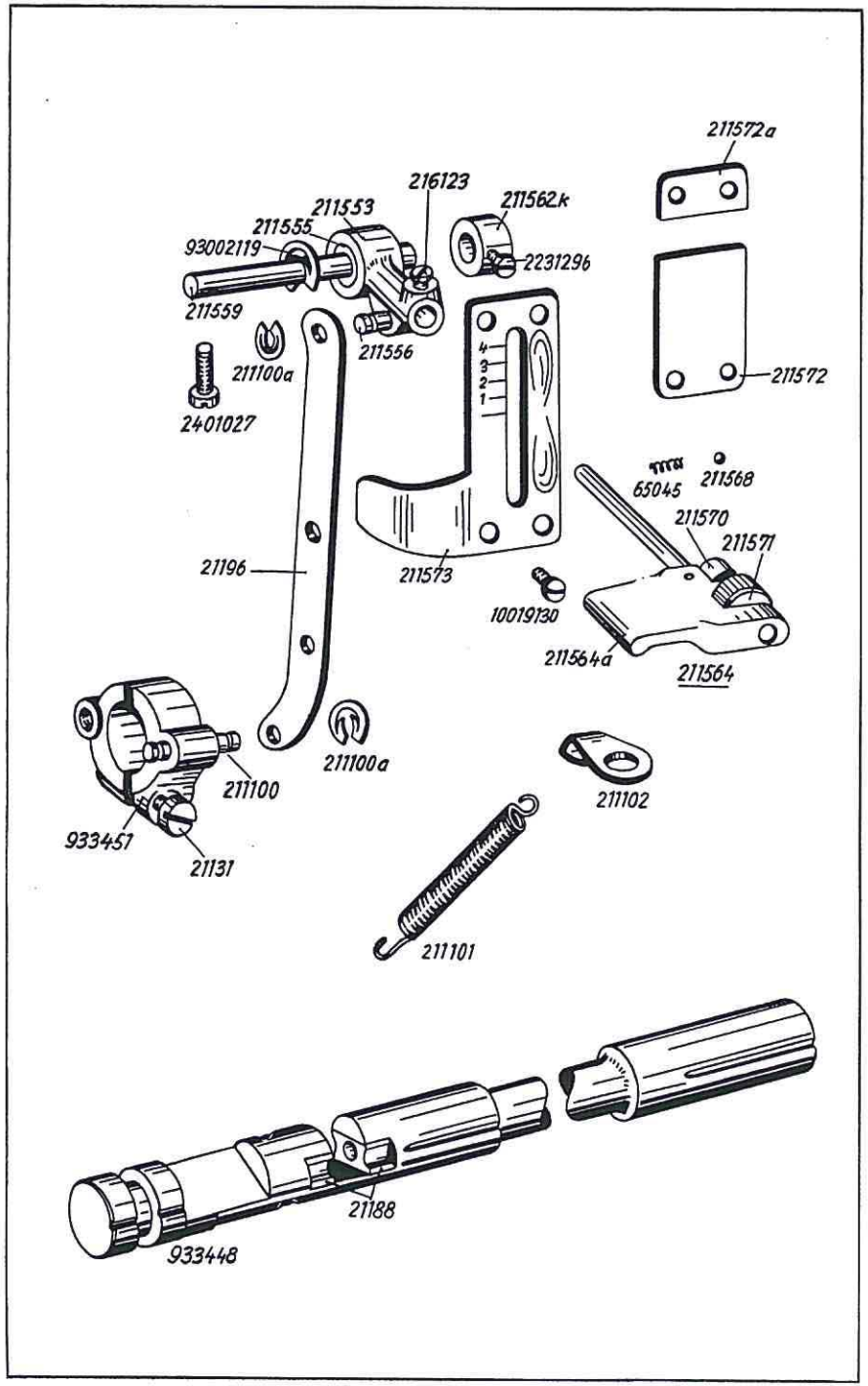


**Tafel 10**



| Bestell-Nr. | Benennung | |
|---|---|---|
| | **Besondere Teile für SH-Einrichtung** | |
| | (Stichverstellung durch Handhebel) | |
| 211553 | Stichstellerbetätigungshebel vollst. mit je 1 x 211555, 211556, 216123 und 211100a | |
| 211555 | Sinterbuchse zu 211553 | |
| 211556 | Halskerbstift in 211553 | |
| 211100a | Wellensicherung zu 211556 | |
| 216123 | Bef.-Schraube zu Stichstellergriff in 211553 | |
| 211559 | Stichstellerachse | |
| 2401027 | Bef.-Schraube zu 211559 in Arm | |
| 93002119 | Wellensicherung zu 211559 | |
| 211562K | Stellring mit Bef.-Schraube auf 211559 | |
| 2231296 | Bef.-Schraube zu 211562K | |
| 211573 | Skalablech für Stichsteller | |
| 211572 | Anschlagblech unten zu 211673 | |
| 211572a | Anschlagblech oben zu 211673 | |
| 10019130 | Bef.-Schraube zu Skalablech | |
| 211564 | Stichstellergriff vollst., best. aus je 1 x 211564a, 211568, 65045, 211570 und 211571 | |
| 211564a | Stichstellergriff mit Stift | |
| 211568 | Kugel in Stichstellergriff | |
| 65045 | Druckfeder zu 211568 in Stichstellergriff | |
| 211570 | Anschlagschraube zu 211564a | |
| 211571 | Rändelmutter zu 211570 | |
| 933451 | Klemmhebel mit Schraube, Stift und Sicherung | |
| 21131 | Klemmschraube zu 933451 | |
| 211100 | Halskerbstift zu 933451 | |
| 211100a | Wellensicherung zu 211100 | |
| 21196 | Verbindungsstange | |
| 211101 | Zugfeder zu 933451 | |
| 211102 | Halteblech zu 211101 an Fundamentplatte | |
| 933448 | Stichstellerkulisse vollst. | |
| 21188 | Gleitstein zu 933448 | |

From the Library of Superior Sewing Machine & Supply LLC

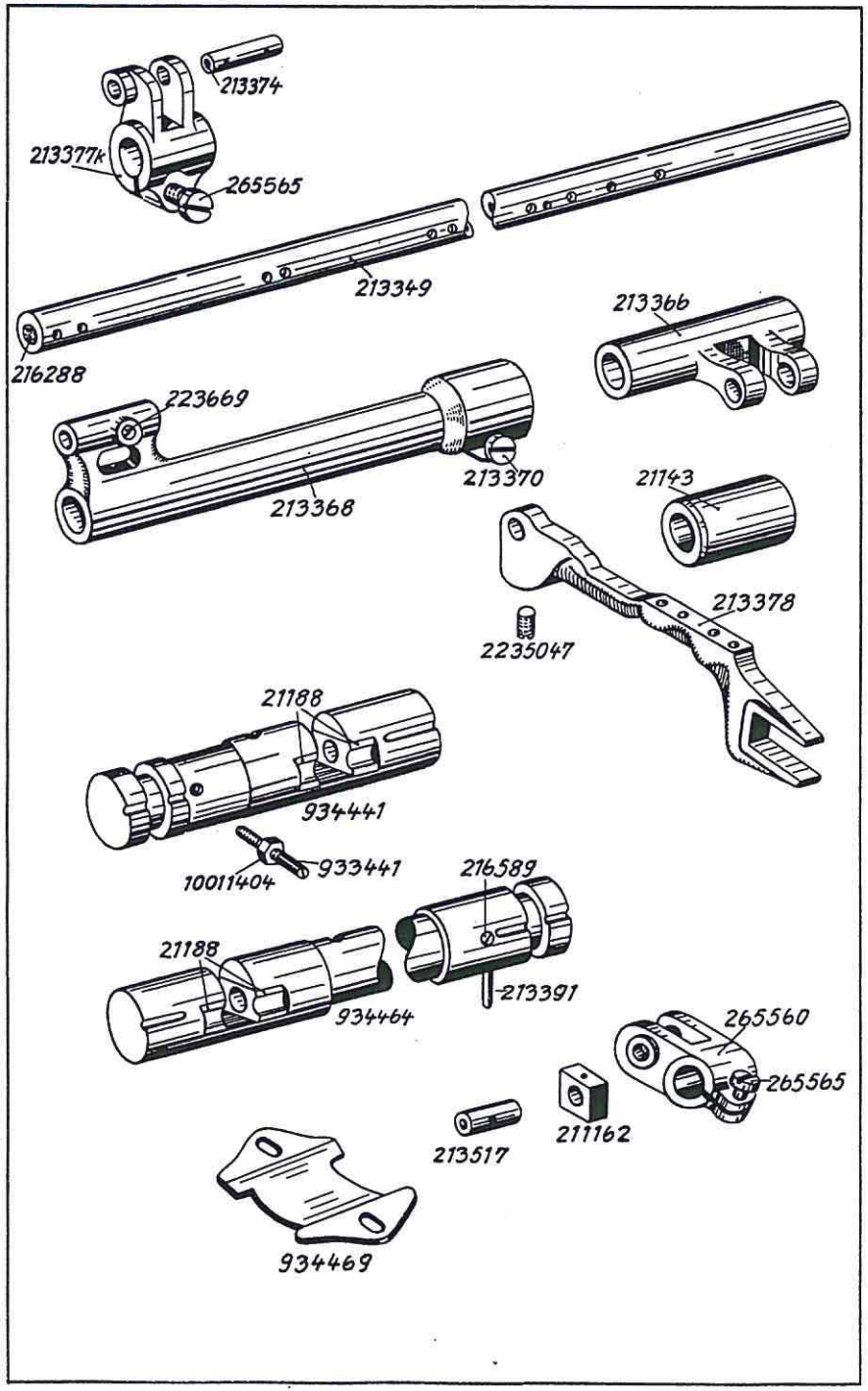




| Bestell-Nr. | Benennung | |
|---|---|---|
| | **Besondere Teile der Klasse 932** | |
| 213349 | Schubwelle | |
| 216288 | Gummistopfen in 213349 | |
| 21143 | Lagerbuchse vorn zu 213349 | |
| 213366 | Schubwelle, rechts | |
| 213368 | Schubwelle, links | |
| 213370 | Klemmschraube zu 213368 | |
| 223669 | Bef.-Schraube zu 21175 in 213368 | |
| 213377K | Schubwellenhebel | |
| 213374 | Lagerbolzen zu 213377K | |
| 265565 | Klemmschraube zu 213377K | |
| 934441 | Stichstellerkulisse, (normal) mit 2 Gleitsteinen | |
| 21188 | Gleitstein zu 934441 | |
| 933441 | Anzeigestift zu 934441 | |
| 216589 | Bef.-Schraube zu 933441 | |
| 934464 | Stichstellerkulisse, (Differential) mit 2 Gleitsteinen | |
| 21188 | Gleitstein zu 934464 | |
| 213391 | Anzeigestift zu 934464 | |
| 216589 | Bef.-Schraube zu 213391 | |
| 934469 | Anzeigeblech zu 934441 und 934464 | |
| 213378 | Differential-Transporteurträger | |
| 2235047 | Bef.-Schraube zu 213378 | |
| 265560 | Hubhebel mit Schraube | |
| 265565 | Klemmschraube zu 265560 | |
| 213517 | Lagerbolzen zu 265560 | |
| 211162 | Gleitstein auf 213517 | |

From the Library of Superior Sewing Machine & Supply LLC

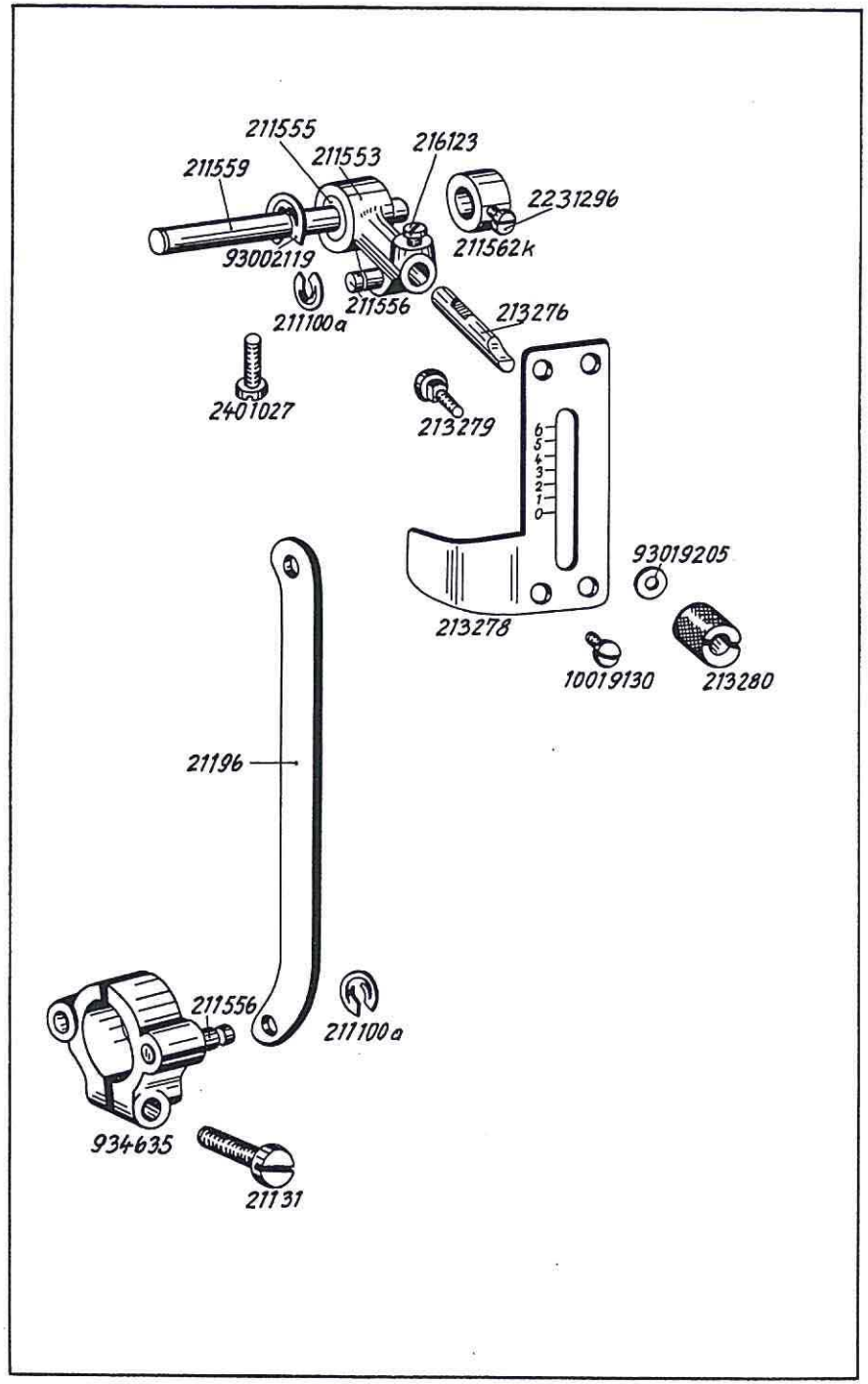


**Tafel 12**



| Bestell-Nr. | Benennung | |
|---|---|---|
| | **Besondere Teile der Klasse 932 KR** | |
| 211553 | Stichstellerbetätigungshebel, vollst. mit 211555; 211556; 216123 und 211100a | |
| 211555 | Sinterbuchse zu 211553 | |
| 211556 | Halskerbstift zu 211553 | |
| 211100a | Wellensicherung zu 211556 | |
| 216123 | Bef.-Schraube zu Stichstellerstift in 211553 | |
| 211559 | Stichstellerachse | |
| 2401027 | Bef.-Schraube zu 211559 | |
| 93002119 | Wellensicherung zu 211559 | |
| 211562K | Stellring mit Bef.-Schraube | |
| 2231296 | Bef.-Schraube zu 211562K | |
| 213276 | Stichstellerstift | |
| 213277 | Skalablech für Stichsteller, vollst. bestehend aus je 1 x 213278 und 2 x 213279; 213280 und 93019205 | |
| 213278 | Skalablech | |
| 213279 | Stellschraube zu Skalablech | |
| 213280 | Kordelmutter zu 213279 | |
| 93019205 | Unterlegscheibe zu 213280 | |
| 10019130 | Bef.-Schraube zu 213277 | |
| 934635 | Klemmhebel mit Bef.-Schraube und Halskerbstift | |
| 21131 | Klemmschraube zu 934635 | |
| 211556 | Halskerbstift zu 934635 | |
| 211100a | Wellensicherung zu 211556 | |
| 21196 | Verbindungsstange | |

From the Library of Superior Sewing Machine & Supply LLC

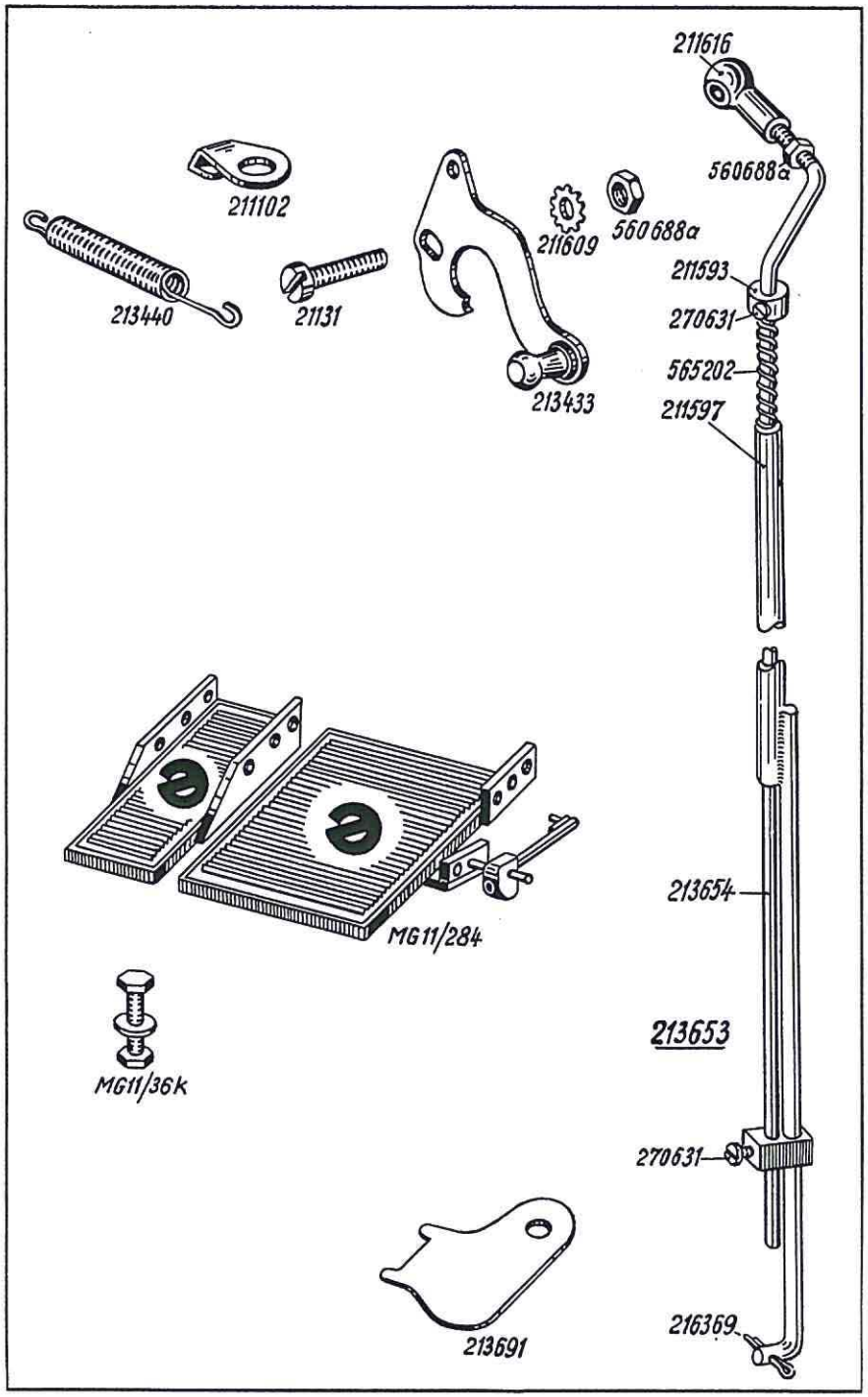


| Bestell-Nr. | Benennung | |
|---|---|---|
| | **Besondere Teile der Klasse 932 KR** | |
| 213433 | Hebel | |
| 21131 | Bef.-Schraube zu 213433 | |
| 560688a | Mutter zu 21131 | |
| 211609 | Zahnscheibe zu 560688a | |
| 211102 | Halteblech zu 213440 | |
| 213440 | Zugfeder | |
| 213653 | Gestänge, vollst., bestehend aus je 1 x 211597; 565202; 211593; 216369; 560688a; 213654 und 211616 | |
| 211597 | Gestänge-Führung | |
| 270631 | Bef.-Schraube zu 211597 | |
| 213654 | Stoßstange in 211597 | |
| 565202 | Druckfeder auf 211654 | |
| 211593 | Stellring mit Bef.-Schraube auf 213654 | |
| 270631 | Bef.-Schraube zu 211593 | |
| 216369 | Splint in 211597 | |
| 560688a | Mutter zu 213654 | |
| 211616 | Kugelpfanne zu 213654 | |
| MG 11/284 | Fußtritt, vollst. | |
| MG 11/36K | Bef.-Schraube zu MG 11/284 | |
| 213691 | Steckschlüssel | |

From the Library of Superior Sewing Machine & Supply LLC

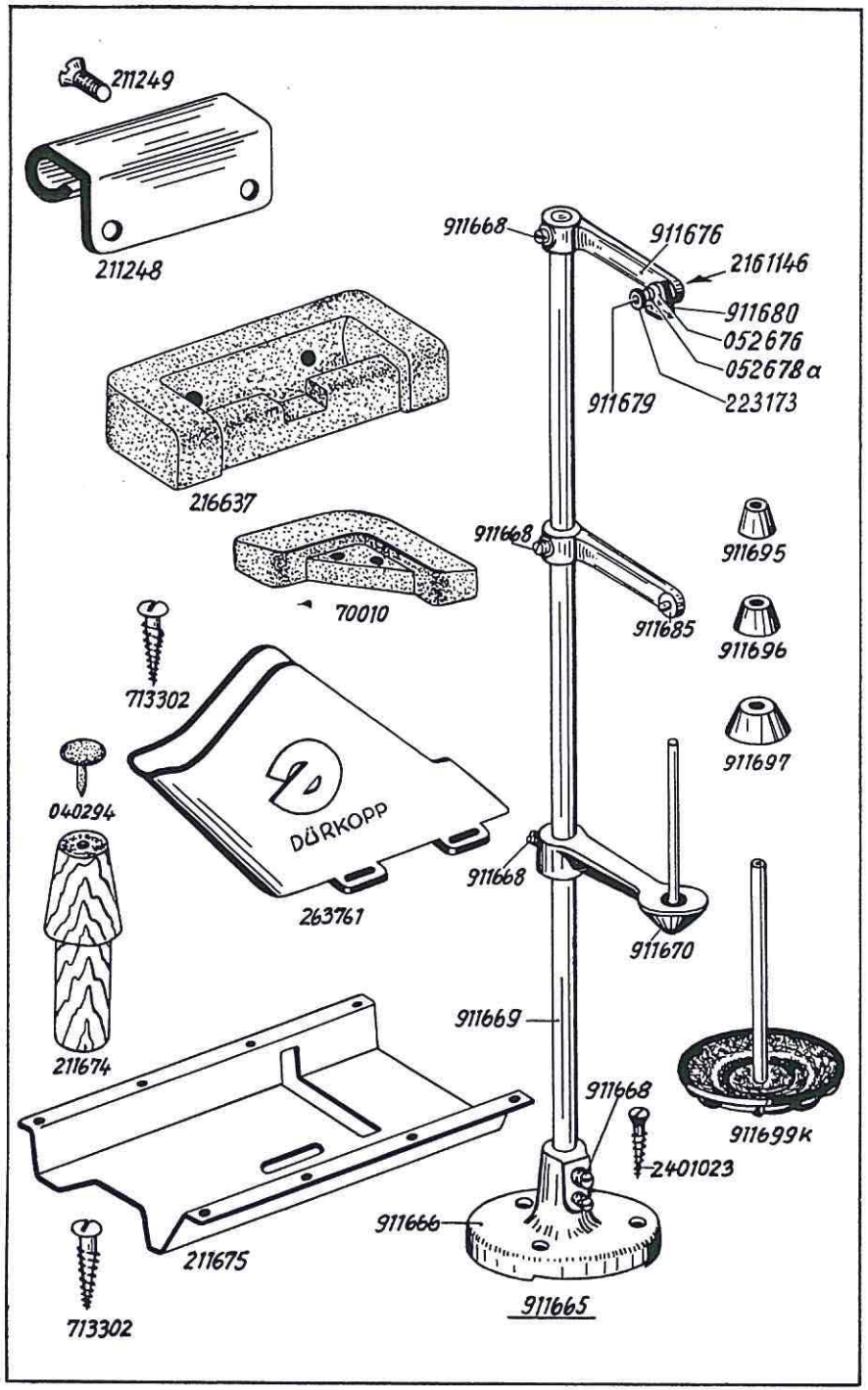


## Tafel 14



| Bestell-Nr. | Benennung | 931 | 932 |
|---|---|---|---|
| 211248 | Scharnier-Oberteil | x | x |
| 211249 | Bef.-Schraube zu 211248 | x | x |
| 216637 | Scharnier-Unterteil | x | x |
| 70010 | Gummiecke | x | x |
| 211674 | Holzstütze | x | x |
| 040294 | Gumminagel zu 211674 | x | x |
| 263761 | Riemenschutz | x | x |
| 713302 | Bef.-Schraube zu 263761 | x | x |
| 211675 | Ölwanne | x | x |
| 713302 | Bef.-Srchaube zu 211675 | x | x |
| 911665 | Garnständer, vollst., bestehend aus je 1 x 911666; 911669; 911670; 911676; 911685; 911699K; | x | x |
| 911666 | Garnständerfuß mit Bef.-Schraube | x | x |
| 911669 | Garnständerstange | x | x |
| 911670 | Garnrollenhalter mit Bef.-Schraube | x | x |
| 911676 | Abwicklerarm mit 1 x 911668; 911679; 911680; 2161147; 052678a; 223173 und 2 x 052676 | x | x |
| 911679 | Spannungsbolzen zu 911676 | x | x |
| 911680 | Fadenführungsblech auf 911679 | x | x |
| 2161147 | Mutter zu 911679 (**Abb. 2161147**) | x | x |
| 052676 | Spannungsscheibe zu 911679 | x | x |
| 052678a | Spannungsfeder zu 052676 | x | x |
| 223173 | Spannungsmutter auf 911679 | x | x |
| 911685 | Fadenführung mit Bef.-Schraube | x | x |
| 911668 | Bef.-Schraube zu 911670; 911676 und 911685 und 911666 | x | x |
| 911699K | Garnrollenteller mit Haltekonen | x | x |
| 911695 | Haltekonus 25 ⌀ | x | x |
| 911696 | Haltekonus 29 ⌀ | x | x |
| 911697 | Haltekonus 40 ⌀ | x | x |
| 2401023 | Bef.-Schraube zu 911665 | x | x |

From the Library of Superior Sewing Machine & Supply LLC

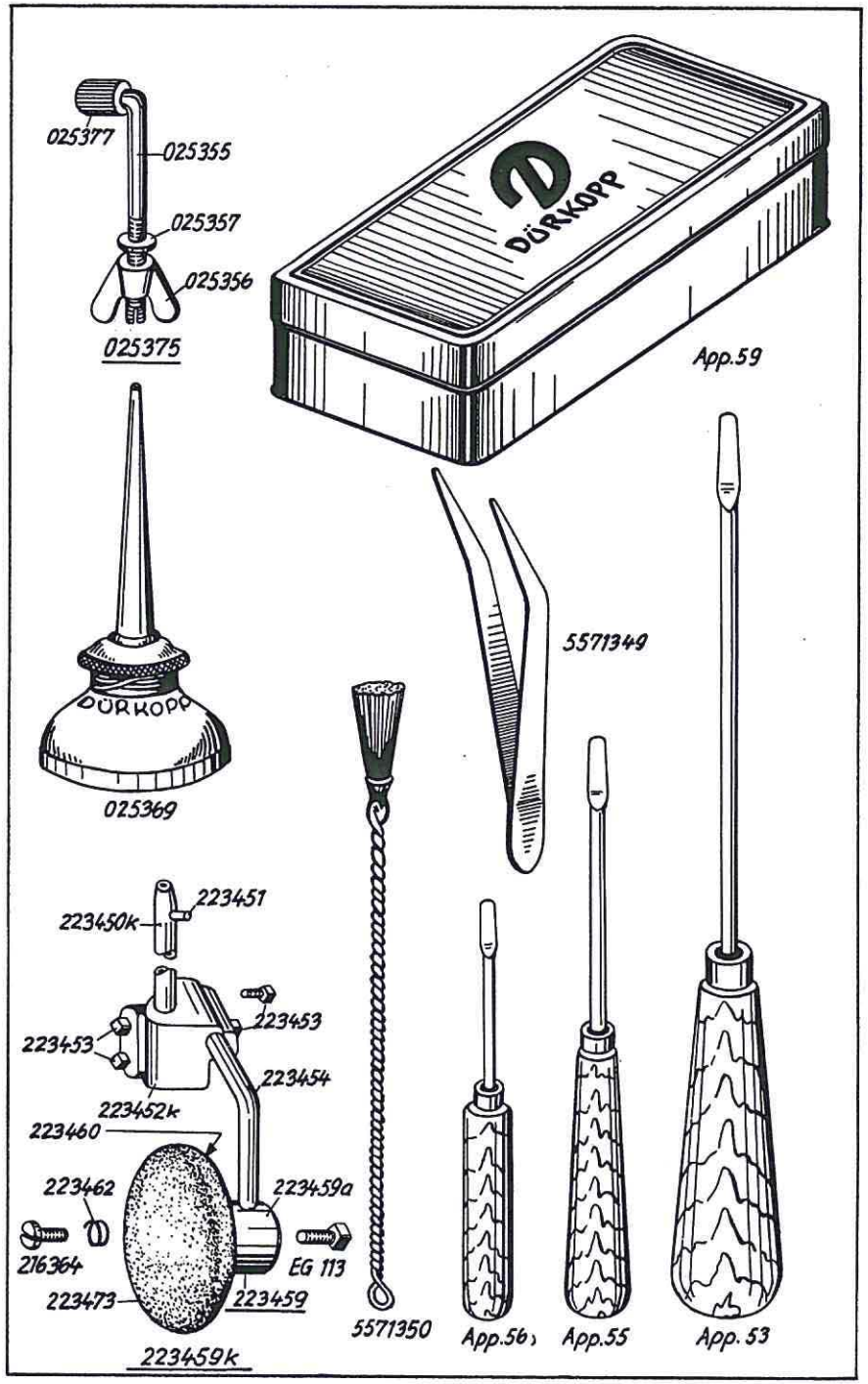


**Tafel 15**



| Bestell-Nr. | Benennung | 931 | 932 |
|---|---|---|---|
| App. 59 | Apparatekasten | x | x |
| 025375 | Maschinen Bef.-Schraube, vollst. | x | x |
| 025355 | Maschinen-Bef.-Schraube | x | x |
| 025356 | Flügelmutter zu 025375 | x | x |
| 025357 | Unterlegscheibe zu 025356 | x | x |
| 025377 | Gummihülse zu 025375 | x | x |
| 025369 | Ölkanne | x | x |
| 5571349 | Pinzette | x | x |
| App. 53 | Stichplattenschraubenzieher | x | x |
| App. 55 | Nadelschraubenzieher | x | x |
| App. 56 | Schiffchenschraubenzieher | x | x |
| 5571350 | Drahtpinsel | x | x |
| 223459K | Kniehebel, vollst., bestehend aus je 1 x 223459; 223450K; 223452K und 223454 | x | x |
| 223459 | Knieplattenkloben mit Teller bestehend aus je 1 x 223459a; 223462; 223460 und 223473 | x | x |
| 223459a | Knieplattenkloben mit Schraube | x | x |
| EG 113 | Bef.-Schraube zu 223459a | x | x |
| 223460 | Knieplattenteller | x | x |
| 223473 | Knietellerpolster zu 223460 | x | x |
| 216364 | Bef.-Schraube zu 223460 in 223459a | x | x |
| 223462 | Druckfeder zu 223460 in 223459a | x | x |
| 223450K | Kuppelachse mit Stift | x | x |
| 223451 | Stift zu 223450K | x | x |
| 223452K | Verbindungskloben mit Bef.-Schrauben | x | x |
| 223453 | Bef.-Schraube zu 223452K | x | x |
| 223454 | Knieplattenwinkel | x | x |

From the Library of Superior Sewing Machine & Supply LLC

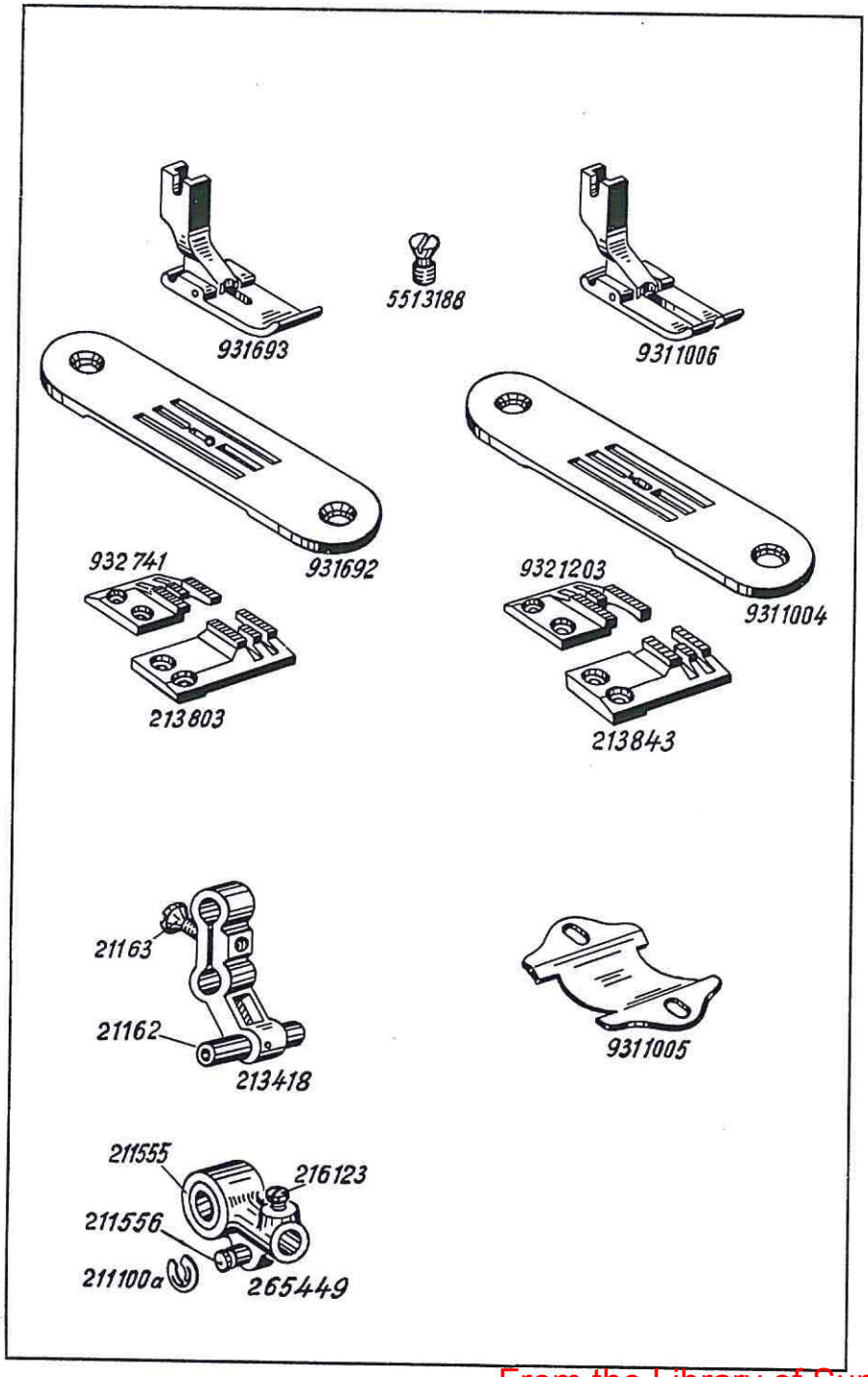


**Tafel 16**



| Bestell-Nr. | Benennung | |
|---|---|---|
| | **Einrichtungen der Klasse 931** | |
| | **931-103** Maschine bis 4 mm Stichlänge (Vornäharbeiten bei Wäsche) | |
| 931692 | Stichplatte | |
| 931691 | Transporteur | |
| 931693 | Gelenkfuß | |
| | **931-105** Maschine bis 4 mm Stichlänge (Vornäharbeiten bei Konfektion) | |
| 931792 | Stichplatte | |
| 9311003 | Transporteur | |
| 9311006 | Gelenkfuß | |
| | **931-155** Maschine bis 6 mm Stichlänge (Für Reiharbeiten in Konfektion) | |
| 213418 | Stichstellhebel, vollst. | |
| 21162 | Bolzen zu 213418 | |
| 21163 | Senkschraube zu 213418 | |
| 9311005 | Anzeigeblech | |
| 9311004 | Stichplatte | |
| 9311003 | Transporteur | |
| 9311006 | Gelenkfuß | |
| 5513188 | Stichplatten-Bef.-Schraube | |

From the Library of Superior Sewing Machine & Supply LLC

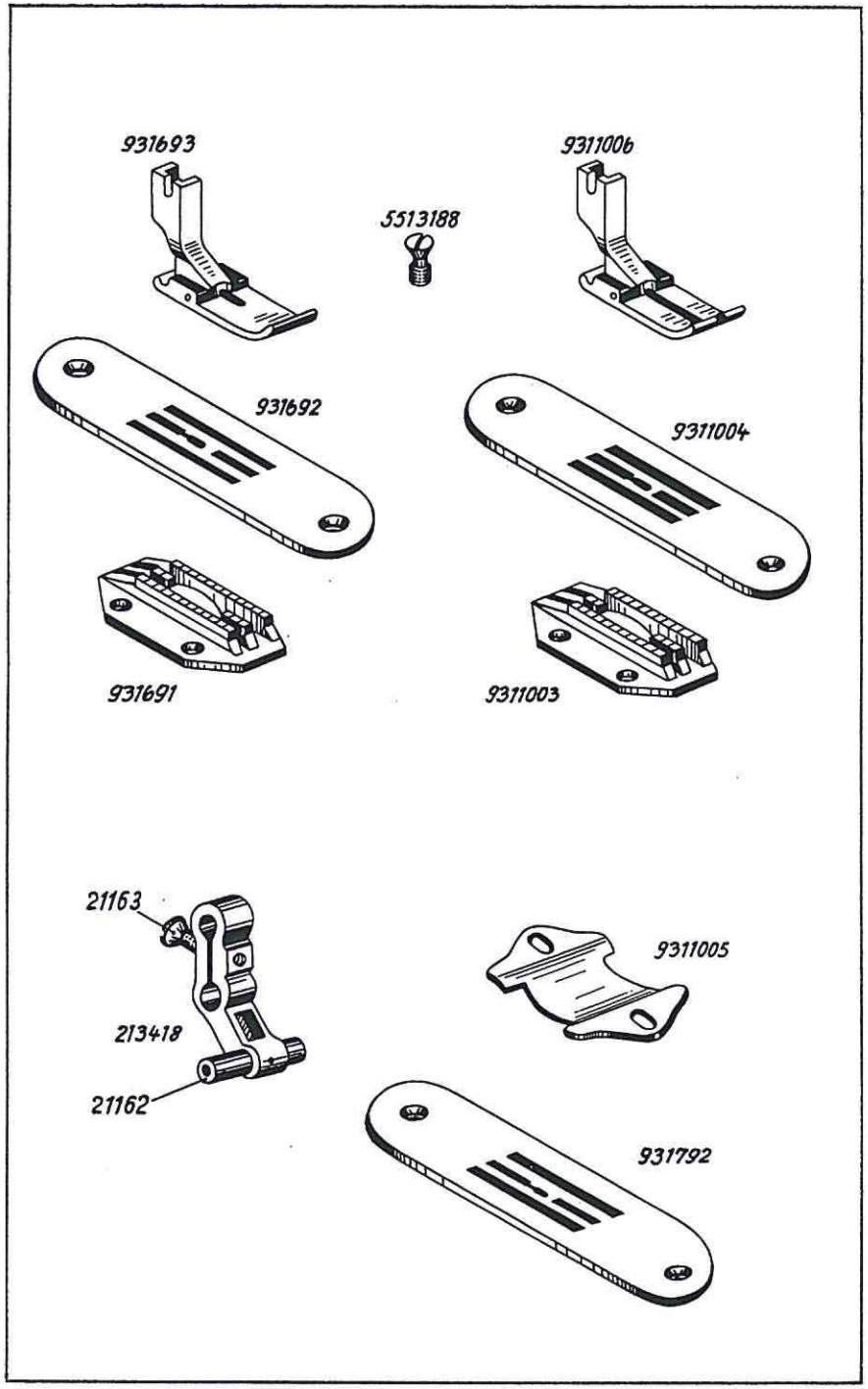




| Bestell-Nr. | Benennung | |
|---|---|---|
| | **Einrichtungen und besondere Teile der Klasse 932** | |
| | **932-103** Maschine bis 4 mm Stichlänge | |
| 931692 | Stichplatte | |
| 932741 | Transporteur | |
| 213803 | Differential-Transporteur | |
| 931693 | Gelenkfuß, vollst. | |
| | **932-155 KR** Maschine bis 6 mm Stichlänge | |
| 213418 | Stichstellhebel, vollst. | |
| 21162 | Bolzen zu 213418 | |
| 21163 | Senkschraube zu 213418 | |
| 265449 | Stichstellerbetätigungshebel | |
| 211555 | Sinterbuchse zu 265449 | |
| 211556 | Halskerbstift zu 265449 | |
| 211100a | Wellensicherung zu 211556 | |
| 216123 | Bef.-Schraube zu Stichstellerstift in 265449 | |
| 9311005 | Anzeigeblech | |
| 9311004 | Stichplatte | |
| 9321203 | Transporteur | |
| 213843 | Differential-Transporteur | |
| 9311006 | Gelenkfuß | |
| 5513188 | Stichplatten-Bef.-Schraube | |

From the Library of Superior Sewing Machine & Supply LLC

| Best.-Nr. | Tafel | Best.-Nr. | Tafel | Best.-Nr. | Tafel | Best.-Nr. | Tafel |
|---|---|---|---|---|---|---|---|
| App. 53 | 15 | 211144 | 1, 6 | 211437 | 3 | 213433 | 13 |
| App. 55 | 15 | 211147 | 7 | 211439 | 3 | 213440 | 13 |
| App. 56 | 15 | 211156 | 7 | 211440 | 3 | 213517 | 11 |
| App. 59 | 15 | 211159 | 7 | 211448a | 3 | 213653 | 13 |
| MG11/36K | 13 | 211160 | 7 | 211452 | 4 | 213654 | 13 |
| MG11/284 | 13 | 211162 | 7, 11 | 211454 | 3 | 213691 | 13 |
| EG 113 | 15 | 211163 | 7 | 211464 | 3 | 213803 | 17 |
| 20-1/76 | 4 | 211231 | 8 | 211465 | 3 | 213843 | 17 |
| 025355 | 15 | 211234 | 8 | 211499 | 1 | 21642 | 1 |
| 025356 | 15 | 211237 | 8 | 211513 | 5 | 21652 | 6 |
| 025357 | 15 | 211241 | 8 | 211551 | 3 | 21668a | 1, 6 |
| 025369 | 15 | 211245 | 8 | 211553 | 10, 12 | 21688 | 3 |
| 025375 | 15 | 211248 | 14 | 211555 | 10, 12, 17 | 216120 | 2, 3, 4, 5, 6, 8 |
| 025377 | 15 | 211249 | 14 | 211556 | 10, 12, 17 | | |
| 040196 | 4 | 211258 | 1 | 211559 | 10, 12 | 216123 | 12, 10, 17 |
| 040294 | 14 | 211295 | 2 | 211562K | 10, 12 | 216131 | 7 |
| 052676 | 14 | 211299 | 2 | 211564 | 10 | 216224 | 4 |
| 052678a | 14 | 211300 | 2 | 211564a | 10 | 216239 | 5 |
| 147203 | 6 | 211303 | 1 | 211568 | 10 | 216288 | 2, 7, 11 |
| 147446 | 6 | 211306 | 1 | 211570 | 10 | 216301 | 2 |
| 202704 | 8 | 211307 | 1 | 211571 | 10 | 216364 | 15 |
| 20442 | 3 | 211308K | 1 | 211572 | 10 | 216369 | 13 |
| 2117 | 1 | 211310 | 1 | 211572a | 10 | 216406 | 3 |
| 21131 | 10, 13 | 211311 | 1 | 211573 | 10 | 216565 | 4 |
| 21138 | 7 | 211314 | 1, 8 | 211582 | 5 | 216566 | 4 |
| 21143 | 7, 11 | 211315 | 1 | 211584 | 5 | 216589 | 8, 11 |
| 21145 | 7 | 211318 | 1 | 211593 | 13 | 216637 | 14 |
| 21152 | 7 | 211320 | 1 | 211597 | 13 | 2161147 | 14 |
| 21160 | 8 | 211346 | 1 | 211609 | 13 | 22392 | 8 |
| 21162 | 8, 16, 17 | 211349K | 1 | 211616 | 13 | 223171 | 4 |
| 21163 | 8, 16, 17 | 211351 | 1 | 211638 | 8 | 223173 | 14 |
| 21169 | 6, 7 | 211356 | 6 | 211674 | 14 | 223237 | 1, 7 |
| 21175 | 7 | 211361 | 1 | 211675 | 14 | 223245 | 7, 8 |
| 21177 | 7 | 211362 | 1 | 212179 | 3 | 223450K | 15 |
| 21181 | 7 | 211363K | 1 | 212297 | 4 | 223451 | 15 |
| 21188 | 8, 10, 11 | 211367 | 1 | 212627 | 7 | 22345K | 15 |
| 21190 | 8 | 211370 | 1 | 213276 | 12 | 223453 | 15 |
| 21192 | 8 | 211372 | 1 | 213277 | 12 | 223454 | 15 |
| 21195 | 8 | 211373 | 1 | 213278 | 12 | 223459 | 15 |
| 21196 | 10, 12 | 211376 | 2 | 213279 | 12 | 223459a | 15 |
| 211100 | 10 | 211381 | 2 | 213280 | 12 | 223459K | 15 |
| 211100a | 10, 12, 17 | 211385 | 2 | 213349 | 11 | 223460 | 15 |
| 211101 | 10 | 211387 | 2, 6 | 213366 | 11 | 223462 | 15 |
| 211102 | 10, 13 | 211390 | 2 | 213368 | 11 | 223473 | 15 |
| 211104 | 6 | 211394 | 2 | 213370 | 11 | 223648 | 1, 6 |
| 211106 | 6 | 211395 | 2 | 213374 | 11 | 223652 | 8 |
| 211117 | 8 | 211397 | 2 | 213377K | 11 | 223669 | 6, 7, 11 |
| 211121 | 6 | 211398 | 2 | 213378 | 11 | 223700 | 3, 9 |
| 211127 | 7 | 211418 | 3 | 213391 | 11 | 2231296 | 10, 12 |
| 211133 | 8 | 211422 | 3 | 213408 | 8 | 2235047 | 11 |
| 211138 | 6 | 211427 | 3 | 213418 | 16, 17 | 2401023 | 14 |
| 211141 | 6 | 211432 | 3 | | | 2401027 | 10, 12 |





| Best.-Nr. | Tafel | Best.-Nr. | Tafel | Best.-Nr. | Tafel | Best.-Nr. | Tafel |
|---|---|---|---|---|---|---|---|
| 255409 | 4 | 902316 | 4 | 9311004 | 16, 17 | 933228 | 5 |
| 263761 | 14 | 911478 | 2 | 9311005 | 16, 17 | 933282K | 6 |
| 265337 | 3 | 911665 | 14 | 9311006 | 16, 17 | 933344 | 6 |
| 265449 | 17 | 911666 | 14 | 932741 | 17 | 933345 | 6 |
| 265560 | 11 | 911668 | 14 | 9321203 | 17 | 933348 | 6 |
| 265565 | 7, 11 | 911669 | 14 | 93337 | 1 | 933357 | 6 |
| 265566 | 7 | 911670 | 14 | 93343 | 1 | 933361 | 6 |
| 265574 | 7 | 911676 | 14 | 93345 | 1 | 933377 | 9 |
| 265601 | 7 | 911679 | 14 | 93348 | 2 | 933379 | 9 |
| 265615 | 7 | 911680 | 14 | 933105 | 2 | 933438 | 8 |
| 270631 | 13 | 911685 | 14 | 933107 | 2 | 933441 | 8, 11 |
| 531460 | 4 | 911695 | 14 | 933113 | 2 | 933448 | 10 |
| 531471 | 7 | 911696 | 14 | 933117K | 3 | 933451 | 10 |
| 531481 | 2 | 911697 | 14 | 933119 | 3 | 933521 | 8 |
| 5553188 | 16, 17 | 911699K | 14 | 933120 | 3 | 933553 | 9 |
| 5571349 | 15 | 931251 | 4 | 933121 | 3 | 933540 | 8 |
| 5571350 | 15 | 931253 | 4 | 933125 | 3 | 933556 | 9 |
| 560688a | 13 | 931254 | 4 | 933138 | 3 | 934635 | 12 |
| 565202 | 13 | 931259 | 5 | 933141 | 3 | 934441 | 11 |
| 5661294 | 5 | 931273 | 6 | 933142 | 3 | 934464 | 11 |
| 5661683 | 3, 8 | 931287 | 6 | 933149 | 3 | 934469 | 11 |
| 5691895 | 9 | 931303 | 6 | 933150 | 3 | 10011162 | 1, 2 |
| 65045 | 10 | 931305 | 6 | 933148 | 3 | 10019128 | 7 |
| 650292 | 1 | 931308 | 6 | 933151 | 3 | 10019130 | 4, 5, 10, 12 |
| 650347 | 6 | 931313 | 6 | 933166 | 4 | | |
| 70010 | 14 | 931321 | 9 | 933167 | 4 | 10019140 | 8 |
| 70220 | 2, 3, 6 | 931330 | 9 | 933168 | 4 | 9300219 | 3, 8, 10, 12 |
| 711444 | 7 | 931691 | 16 | 933173 | 4 | | |
| 711482 | 6 | 931692 | 16, 17 | 933176 | 2 | 93019205 | 12 |
| 713302 | 14 | 931693 | 16, 17 | 933179 | 4 | 9302 M 6 | |
| 902314 | 4 | 931792 | 16 | 933182 | 4 | DIN 934 | 8 |
| 902315 | 4 | 9311003 | 16 | 933188 | 5 | | |


From the Library of Superior Sewing Machine & Supply LLC

DÜRKOPP

# Anhang zur Teileliste

# DÜRKOPP

## 931 · 932

Ausgabe April 1967

DÜRKOPPWERKE G.M.B.H. BIELEFELD

From the Library of Superior Sewing Machine & Supply LLC

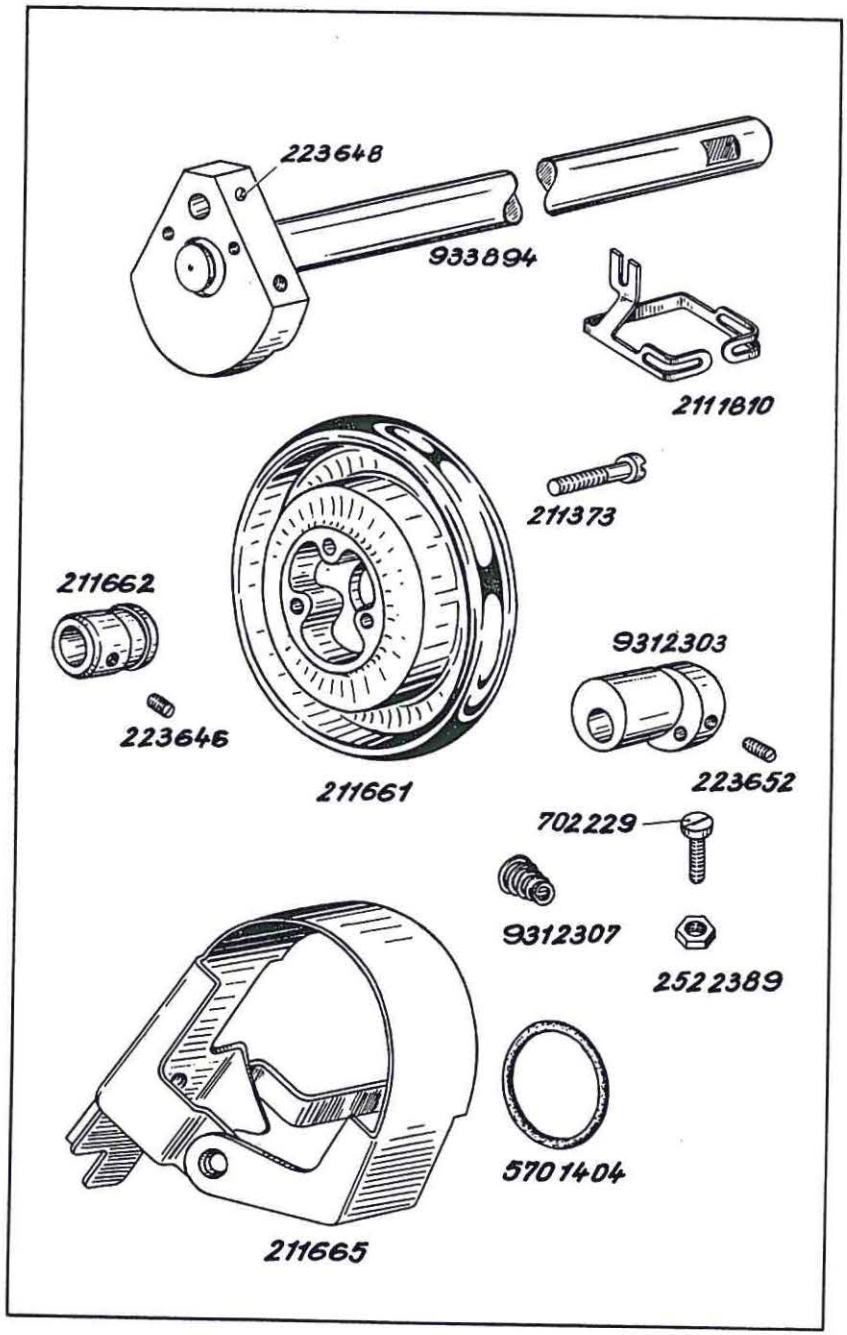




| Bestell-Nr. | Benennung | |
|---|---|---|
| | **Besondere Teile der DÜRKOPP 931-555, -595, -6455** | |
| 933894 | Armwelle mit Kurbel nur für DÜRKOPP 931-555; 931-595 | |
| 223648 | Kurbelzapfen-Bef.-Schraube | |
| 211661 | Handrad | nur für DÜRKOPP 931-555; 931-595 |
| 211662 | Buchse mit Schrauben zu 211661 | |
| 223646 | Bef.-Schraube zu 211662 | |
| 211373 | Bef.-Schraube zu 211661 | |
| 211665 | Schutzkappe | |
| 5701404 | Rundschnurring zu 211665 (als Kabelhalter) | |
| 2111810 | Fingerschutz nur für -555 | |
| 9312303 | Schubexzenter für 3–8 mm Stichlänge | |
| 223652 | Bef.-Schraube zu 9312303 | |
| 9312306 | Fadenspannung vollst., best. aus je 1 x 9312307, 931254, 040196, 216566 und 2 x 20-1/76 (Einzelteile siehe Katalog 931/932 Seite 8) | |
| 9312307 | Spannungsfeder zu 9312306 | |
| 702229 | Begrenzungsschraube | |
| 2522389 | Mutter zu 702229 | |

From the Library of Superior Sewing Machine & Supply LLC

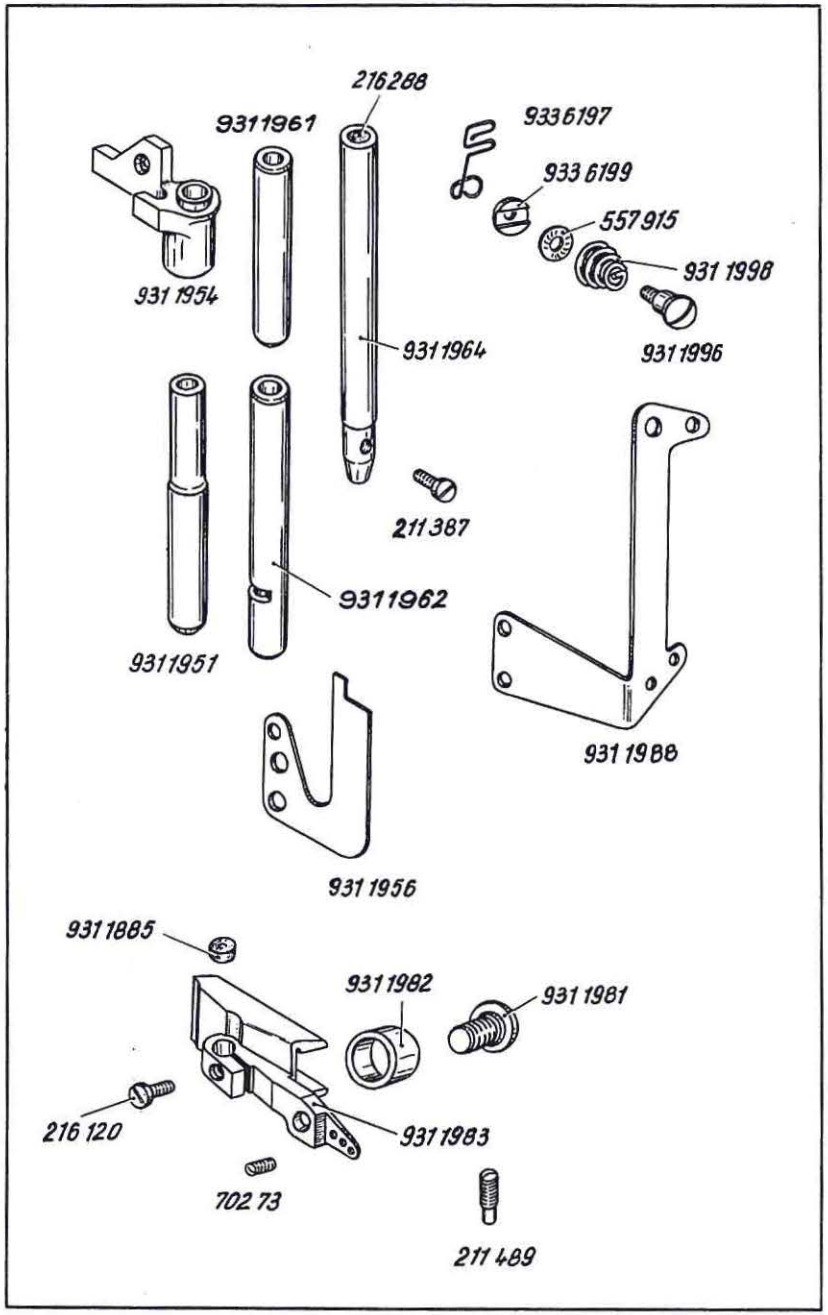




| Bestell-Nr. | Benennung |
|---|---|
| | **Besondere Teile der DÜRKOPP 931-555, -595, -6455** |
| 9311961 | Nadelstangenbuchse, oben |
| 9311962 | Nadelstangenbuchse, unten |
| 9311964 | Nadelstange mit Nadel-Bef.-Schraube |
| 211387 | Nadel-Bef.-Schraube |
| 216288 | Gummistopfen in 9311964 |
| 9311951 | Stoffstangenbuchse, unten |
| 9311954 | Lüfterkloben |
| 9311956 | Blattfeder in Arm |
| 211489 | Gewindestift in Arm (Begrenzung f. Lüfterführungskloben) |
| 9336197 | Fadenführung |
| 9336199 | Scheibe zu 9336197 |
| 557915 | Spannungsscheibe |
| 9311998 | Feder zu 557915 |
| 9311996 | Ansatzschraube |
| 9311988 | Dochthalteblech mit Oeldocht |
| 9311983 | Kreuzschubführung mit Führungsstück und Schrauben |
| 9311985 | Führungsstück zu 9311983 |
| 70273 | Bef.-Schraube in 9311983 |
| 216120 | Klemmschraube zu 9311983 |
| 9311982 | Rolle zu 9311983 |
| 9311981 | Deckschraube zu 9311982 |

From the Library of Superior Sewing Machine & Supply LLC

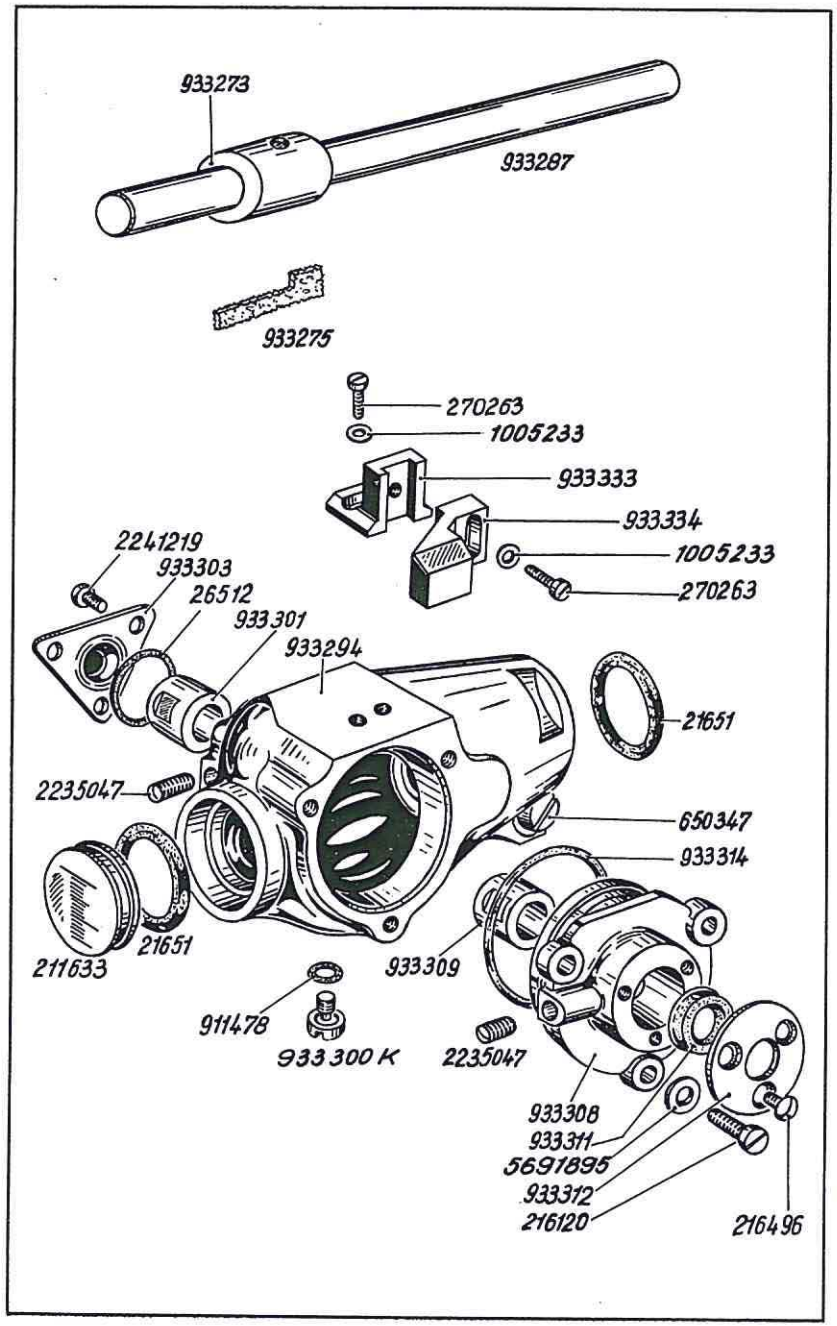




| Bestell-Nr. | Benennung |
|---|---|
| | **Besondere Teile der DÜRKOPP 931-555, -595, -6455** |
| 933287 | Unterwelle |
| 933273 | Unterwellenlager, vorn |
| 933275 | Oelfilz zu 933273 |
| 933292 | Greiferantriebsgehäuse mit Deckel vollst., best. aus je 1 x 933293, 933307, 933314 und 3 x 216120, 5691895 |
| 933293 | Greiferantriebsgehäuse ohne Deckel vollst., best. aus je 1 x 933294, 650347, 211633, 933300 K, 933301, 2235047, 933303, 26512 und 2 x 21651 und 3 x 2241219 |
| 933294 | Greiferantriebsgehäuse |
| 650347 | Klemmschraube zu 933294 |
| 21651 | Gummiring zu 933294 |
| 211633 | Oelstandsglas zu 933294 |
| 21651 | Gummiring zu 211633 |
| 933300 K | Oelablaßschraube mit Gummiring |
| 911478 | Gummiring zu 933300 K |
| 933301 | Lager in 933294 |
| 2235047 | Bef.-Schraube zu 933301 in 933294 |
| 933303 | Abdeckblech vor 933294 |
| 26512 | Gummiring zu 933303 |
| 2241219 | Bef.-Schraube zu 933303 |
| 933307 | Gehäusedeckel vollst., best. aus je 1 x 933308, 933309, 2235047, 933311, 933312 und 3 x216496 |
| 933308 | Gehäusedeckel |
| 933309 | Lager zu 933308 |
| 2235047 | Bef.-Schraube zu 933309 in 933308 |
| 933314 | Gummiring zu 933308 |
| 933311 | Nutring in 933308 |
| 933312 | Abdeckblech an 933311 |
| 216496 | Bef.-Schraube zu 933312 |
| 216120 | Bef.-Schraube zu 933308 |
| 5691895 | Unterlegscheibe zu 216120 |
| 933332 | Nadelschutz vollst., auf 933294 best. aus je 1 x 933333, 933334, 270263, 1005233 |
| 933333 | Nadelschutzträger |
| 933334 | Nadelschutz |
| 270263 | Bef.-Schraube zu 933333 und 933334 |
| 1005233 | Unterlegscheibe zu 270263 |

From the Library of Superior Sewing Machine & Supply LLC

## Tafel 21

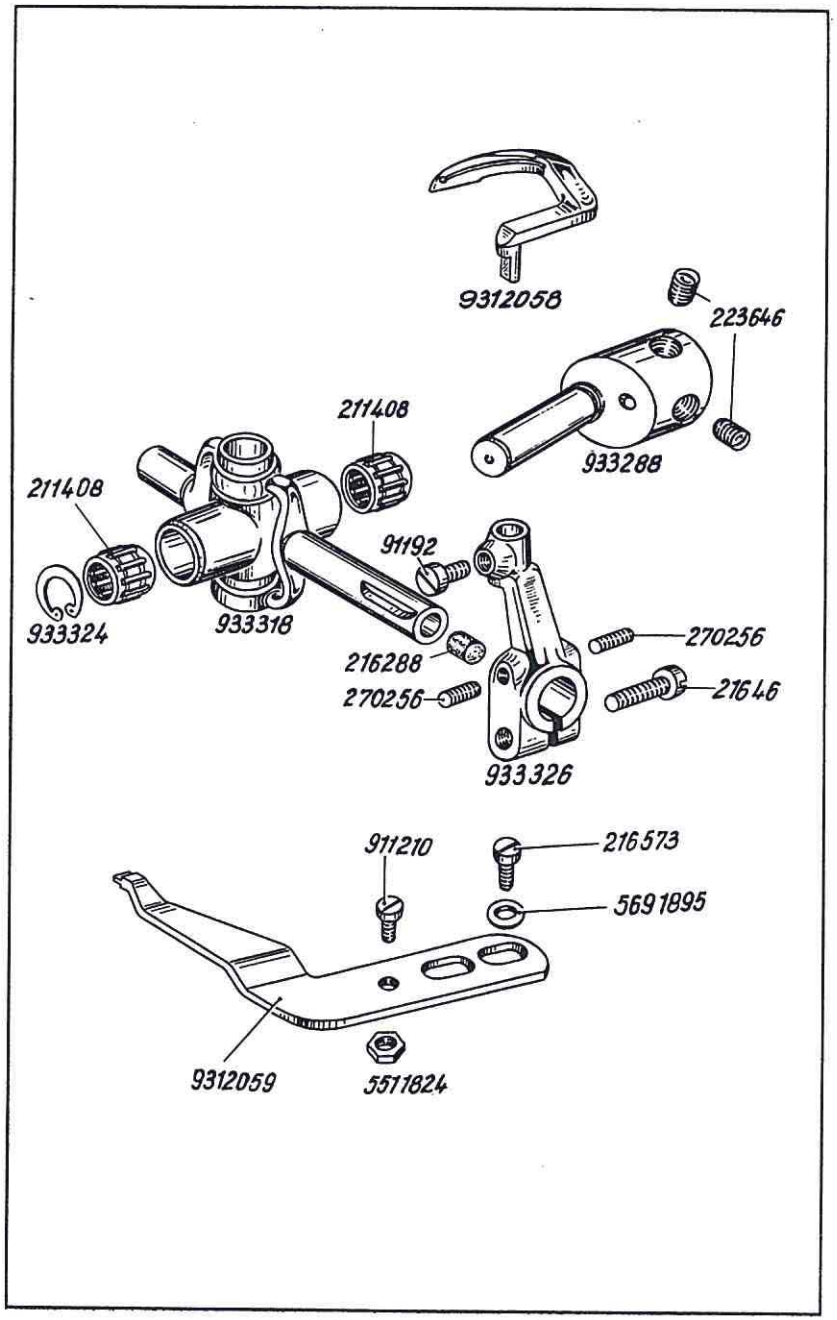






| Bestell-Nr. | Benennung |
|---|---|
| | **Besondere Teile der DÜRKOPP 931-555, -595, -6455** |
| 933318 K | Lagerschwinge vollst. best., aus je 1 x 933318, 216288, 933324 und 2 x 211408 |
| 933318 | Lagerschwinge |
| 211408 | Nadelkäfig zu 933318 |
| 216288 | Gummistopfen in 933318 |
| 933324 | Sicherungsring zu 933318 |
| 933326 | Greiferbock mit Bef.-Schrauben |
| 21646 | Klemmschraube zu 933326 |
| 270256 | Gewindestift in 933326 |
| 91192 | Greifer-Bef.-Schraube |
| 933288 | Greifertaumelbolzen mit Bef.-Schrauben |
| 223646 | Bef.-Schraube zu 933288 |
| 9312058 | Greifer |
| 9312059 | Spreizer mit Stellschraube und Mutter |
| 911210 | Stellschraube zu 9312059 |
| 5511824 | Mutter zu 911210 |
| 216573 | Bef.-Schraube zu 9312059 |
| 5691895 | Unterlegscheibe zu 216573 |

From the Library of Superior Sewing Machine & Supply LLC

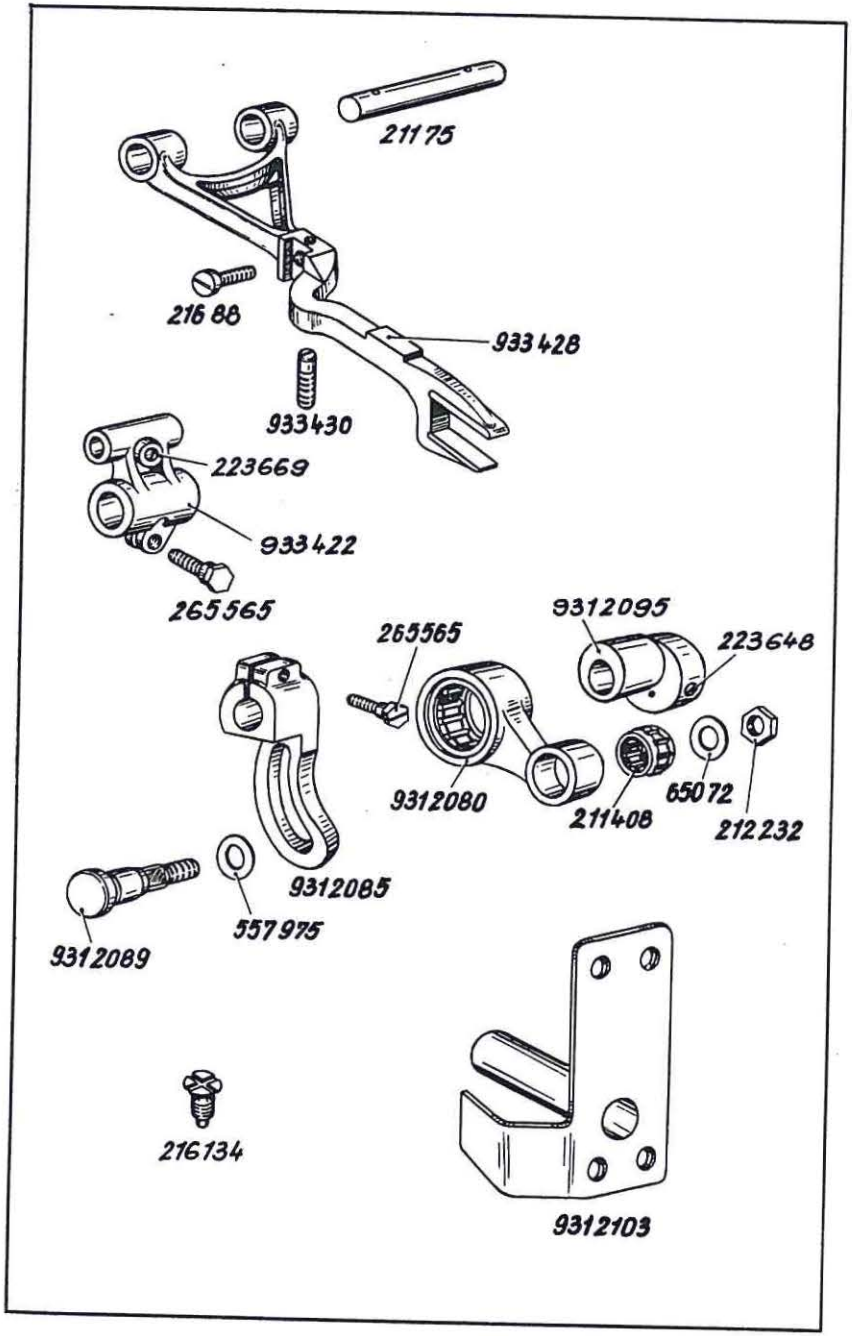




| Bestell-Nr. | Benennung |
|---|---|
| | **Besondere Teile der DÜRKOPP 931-555, -595, -6455** |
| 933428 | Transporteurträger mit Stütz- und Transporteur-Bef.-Schraube nur für DÜRKOPP 931-555, -6455 |
| 933430 | Stützschraube zu 933428 |
| 21688 | Transporteur-Bef.-Schraube |
| 21175 | Lagerbolzen zu 933428 |
| 933422 | Schubwellenhebel mit Schrauben |
| 265565 | Klemmschraube zu 933422 |
| 223669 | Bef.-Schraube zu 21175 in 933422 |
| 9312080 | Zugstange |
| 9312085 | Klemmhebel mit Schraube |
| 265565 | Klemmschraube zu 9312085 |
| 9312089 | Lagerbolzen zu 9312085 und 9312080 |
| 557975 | Scheibe zu 9312089 |
| 211408 | Nadelkäfig auf 9312089 in 9312080 |
| 65072 | Scheibe vor 211408 |
| 212232 | Mutter auf 9312089 |
| 9312103 | Skalablech |
| 216134 | Stichplatten-Bef.-Schraube |
| 9312095 | Exzenter auf Unterwelle |
| 223648 | Bef.-Schraube zu 9312095 |

From the Library of Superior Sewing Machine & Supply LLC

## Tafel 23

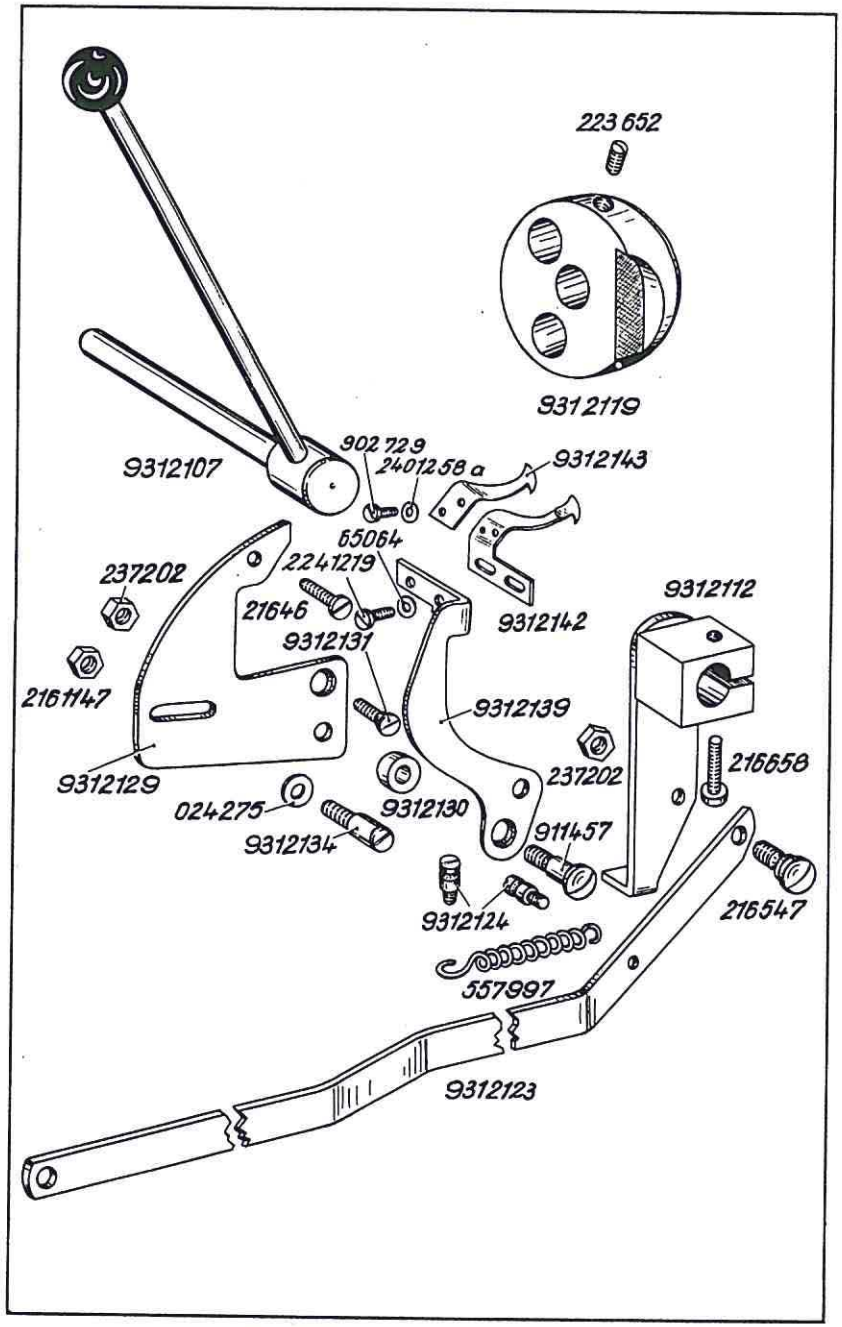






| Bestell-Nr. | Benennung |
|---|---|
| | **Besondere Teile der DÜRKOPP 931-555, -595, -6455** |
| 9312107 | Schalthebel |
| 9312119 | Anschlagscheibe mit Bef.-Schrauben auf Unterwelle |
| 223652 | Bef.-Schraube zu 9312119 |
| 9312112 | Klemmhebel mit Schraube |
| 216658 | Klemmschraube zu 9312112 |
| 9312123 | Zugstange |
| 9312124 | Federschraube zu 9312123 und Fundamentplatte |
| 216547 | Bef.-Schraube zu 9312123 |
| 237202 | Mutter zu 216547 |
| 557997 | Zugfeder an 9312124 |
| 9312129 | Führungsplatte |
| 9312130 | Zwischenring zu 9312129 |
| 9312131 | Bef.-Schraube zu 9312129 |
| 21646 | Bef.-Schraube zu 9312129 |
| 9312134 | Zapfenschraube in 9312129 |
| 024275 | Unterlegscheibe zu 9312134 |
| 2161147 | Mutter zu 9312134 |
| 9312139 | Fadenziehhebel |
| 911457 | Bef.-Schraube zu 9312139 |
| 237202 | Mutter zu 911457 |
| 9312142 | Fadenzieher |
| 2241219 | Bef.-Schraube zu 9312142 |
| 65064 | Unterlegscheibe zu 2241219 |
| 9312143 | Fadenzieherblech |
| 902729 | Bef.-Schraube zu 9312143 |
| 2401258 a | Unterlegscheibe zu 902729 |

From the Library of Superior Sewing Machine & Supply LLC

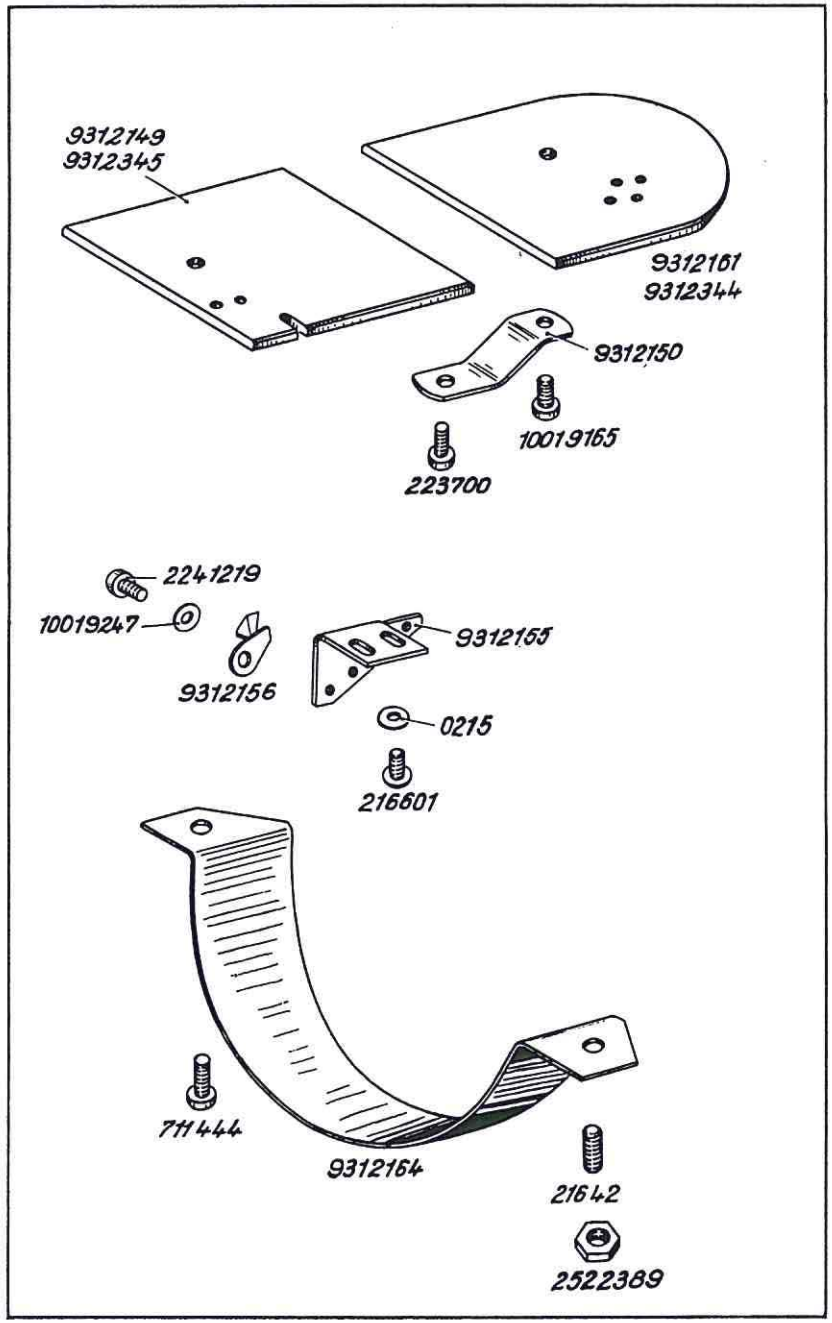




| Bestell-Nr. | Benennung |
|---|---|
| | **Besondere Teile der DÜRKOPP 931-555, -595** |
| 9312149 | Abdeckplatte, links, nur für DÜRKOPP 931-595 |
| 9312345 | Abdeckplatte, links, nur für DÜRKOPP 931-555 |
| 9312150 | Haltewinkel zu Abdeckplatte links und rechts |
| 10019165 | Bef.-Schraube zu 9312150 |
| 223700 | Bef.-Schraube zu 9312150 in Fundamentplatte |
| 9312161 | Abdeckplatte, rechts, nur für DÜRKOPP 931-595 |
| 9312344 | Abdeckplatte, rechts, nur für DÜRKOPP 931-555 |
| 9312155 | Messerhalter |
| 216601 | Bef.-Schraube zu 9312155 |
| 0215 | Unterlegscheibe zu 216601 |
| 9312156 | Messer |
| 2241219 | Bef.-Schraube zu 9312156 |
| 10019247 | Unterlegscheibe zu 2241219 |
| 9312164 | Schutzbügel |
| 711444 | Bef.-Schraube zu 8312164 |
| 21642 | Bef.-Schraube zu 8312164 |
| 2522389 | Mutter zu 21642 |

From the Library of Superior Sewing Machine & Supply LLC

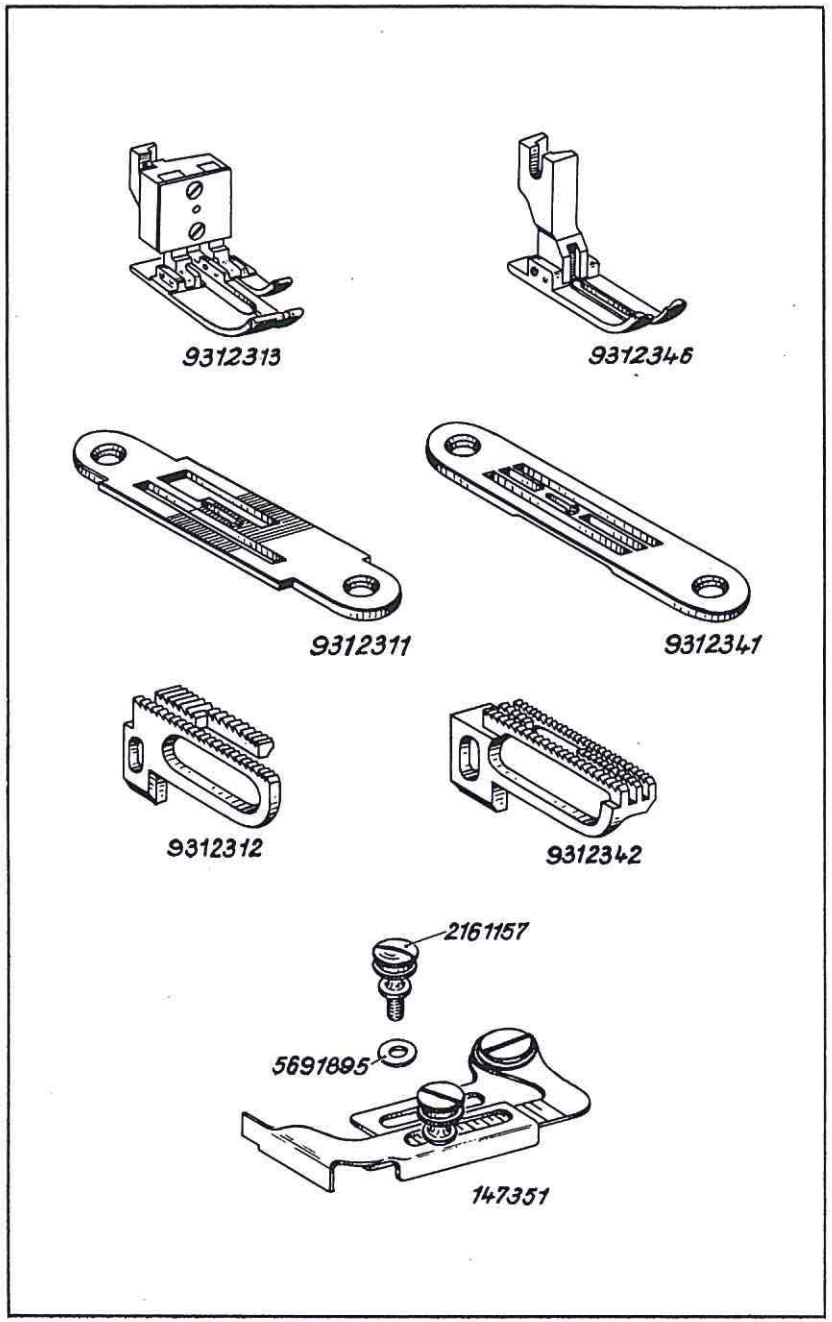




| Bestell-Nr. | Benennung | |
|---|---|---|
| | **Einrichtungen der DÜRKOPP 931-555** | |
| 9312346 | Gelenkfuß | besonders schmale Einrichtung (Standardausführung) |
| 9312341 | Stichplatte | |
| 9312342 | Transporteur | |
| 9312313 | Ausgleichsgelenkfuß | Bei dieser Einrichtung Abdeckplatten von DÜRKOPP 931-595 Nr. 9312149 und 9312161 verwenden |
| 9312311 | Stichplatte | |
| 9312312 | Transporteur | |
| 147351 | Stoffanschlag | |
| 2161157 | Bef.-Schraube zu 147351 | |
| 5691895 | Unterlegscheibe zu 2161157 | |

From the Library of Superior Sewing Machine & Supply LLC

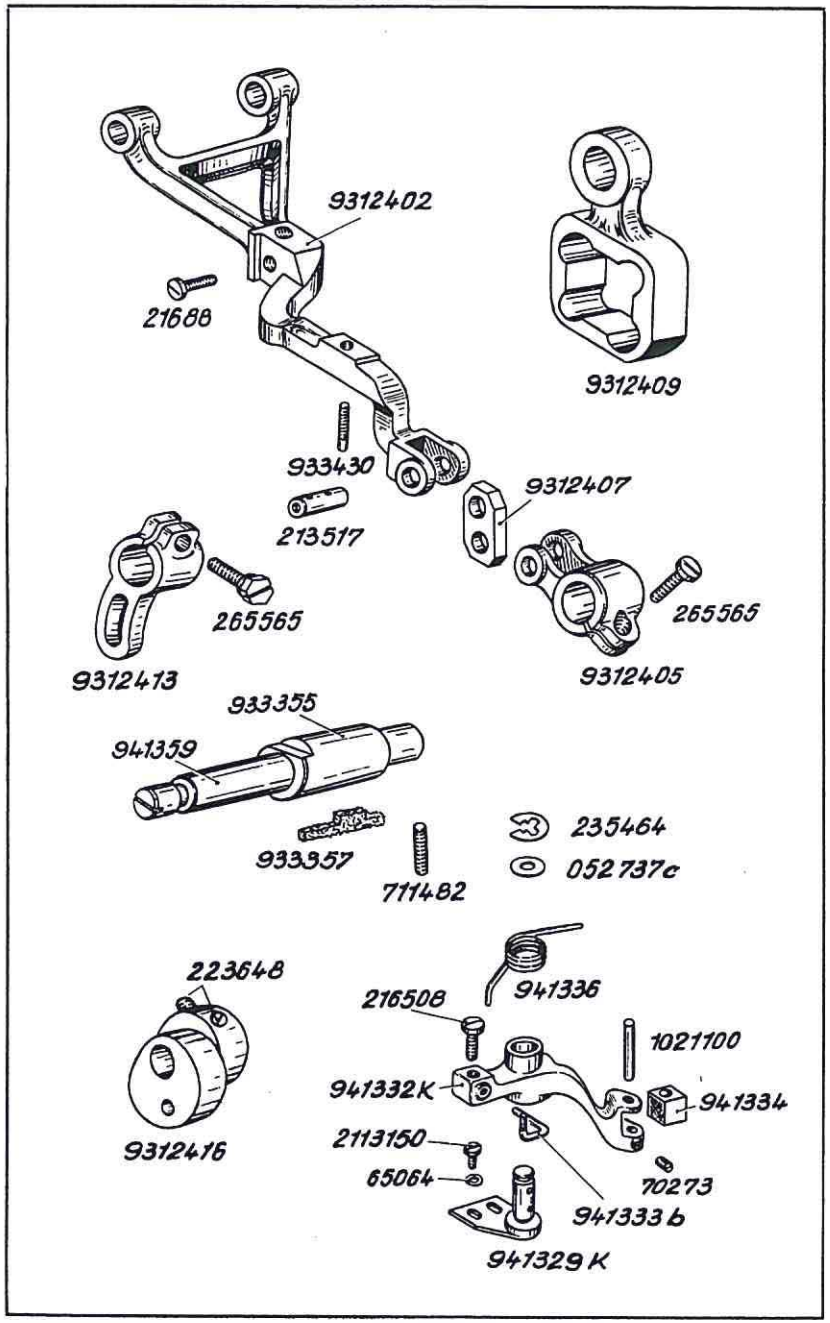




| Bestell-Nr. | Benennung |
|---|---|
| | **Besondere Teile der DURKOPP 931-595** |
| 9312402 | Transporteurträger mit Stütz- und Transporteur-Bef.-Schraube |
| 933430 | Stützschraube zu 9312402 |
| 21688 | Transporteur-Bef.-Schraube |
| 9312405 | Hubhebel mit Klemmschraube |
| 265565 | Klemmschraube zu 9312405 |
| 9312407 | Schwinge zu 9312405 |
| 213517 | Bolzen zu 9312407 |
| 9312409 | Zugstange |
| 9312413 | Klemmhebel mit Schraube |
| 265565 | Klemmschraube zu 9312413 |
| 9312416 | Dreiecksexzenter vollst. |
| 223648 | Bef.-Schraube zu 9312416 |
| 933355 | Lager mit Oelfilz |
| 933357 | Oelfilz zu 933355 |
| 711482 | Bef.-Schraube zu 933355 |
| 941359 | Welle |
| 941329 K | Lagerplatte |
| 2113150 | Bef.-Schraube zu 941329 K |
| 65064 | Unterlegscheibe zu 2113150 |
| 941332 K | Nadelschutzhebel mit Schraube |
| 216508 | Bef.-Schraube zu 941333 b in 941332 K |
| 941333 b | Nadelschutz in 941332 K |
| 941334 | Gleitstück in 941334 K |
| 1021100 | Stift zu 941334 in 941332 K |
| 70273 | Bef.-Schraube zu 1021100 |
| 941336 | Feder zu 941332 K |
| 052737 c | Scheibe zu 941336 |
| 235464 | Wellensicherung auf 941329 K |

From the Library of Superior Sewing Machine & Supply LLC

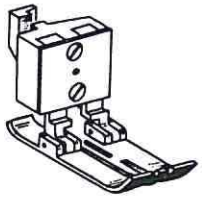

9312473

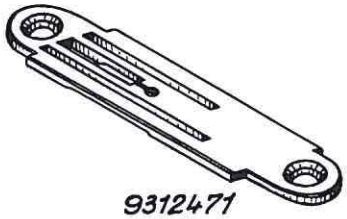

9312471

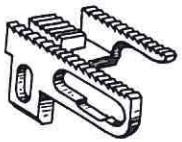

9312472



| Bestell-Nr. | Benennung |
|---|---|
| | **Einrichtung der DÜRKOPP 931-595** |
| 9312473 | Ausgleichsgelenkfuß |
| 9312471 | Stichplatte |
| 9312472 | Transporteur |

From the Library of Superior Sewing Machine & Supply LLC

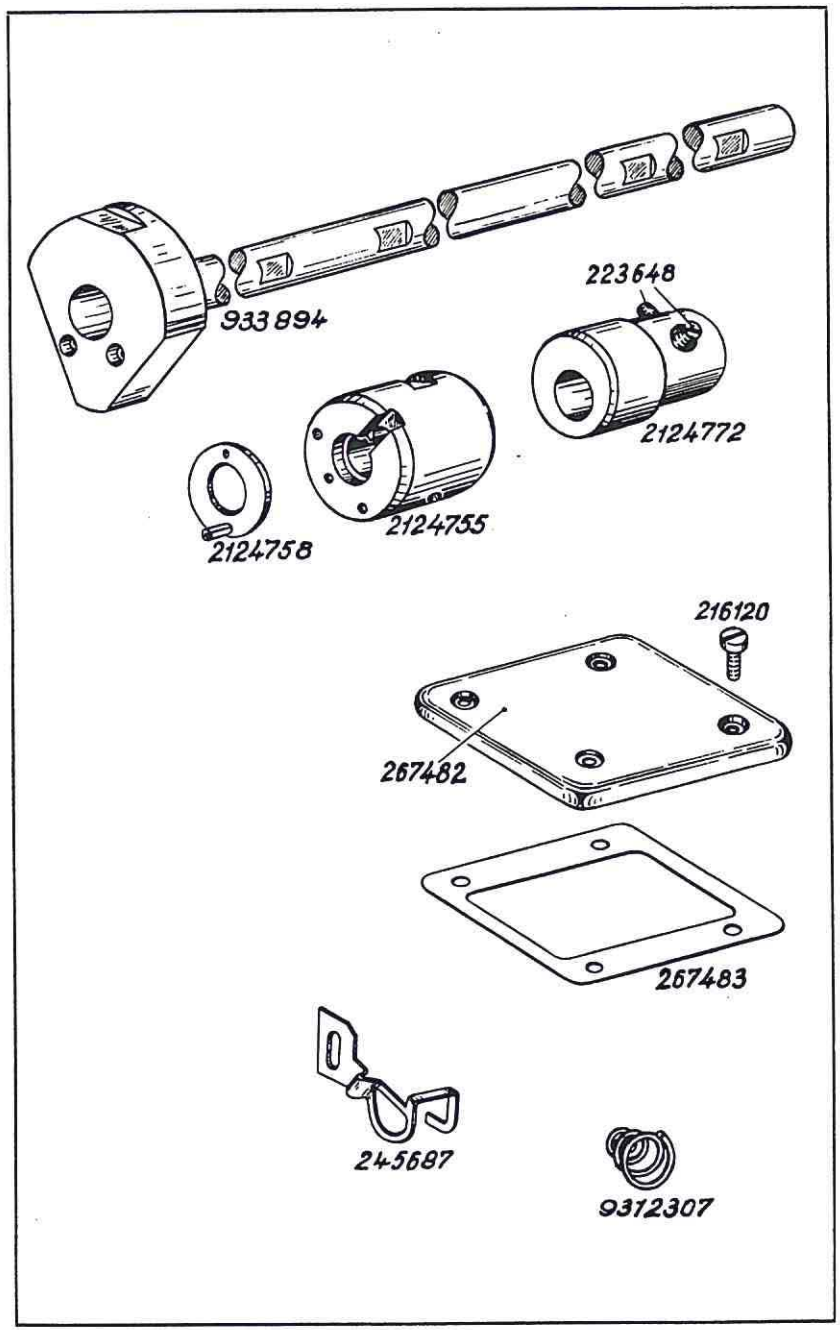




| Bestell-Nr. | Benennung |
|---|---|
| | **Besondere Teile der DÜRKOPP 931-6455** |
| 933894 | Armwelle mit Kurbel |
| 2124755 | Armwellenlager, Mitte |
| 2124758 | Anlaufscheibe |
| 2124772 | Exzenter mit Schraube auf Armwelle |
| 223648 | Bef.-Schraube zu 2124772 |
| 245687 | Fingerschutz |
| 267482 | Armdeckel |
| 267483 | Dichtung zu 267482 |
| 216120 | Bef.-Schraube zu 267483 |
| 9312306 | Fadenspannung vollst. (o. Abb.), best. aus je 1 x 9312307, 931254, 040196, 216566 und 2 x 20-1/76 (Einzelteile siehe Katalog 931/932 Seite 8) |
| 9312307 | Spannungsfeder zu 9312306 |

From the Library of Superior Sewing Machine & Supply LLC

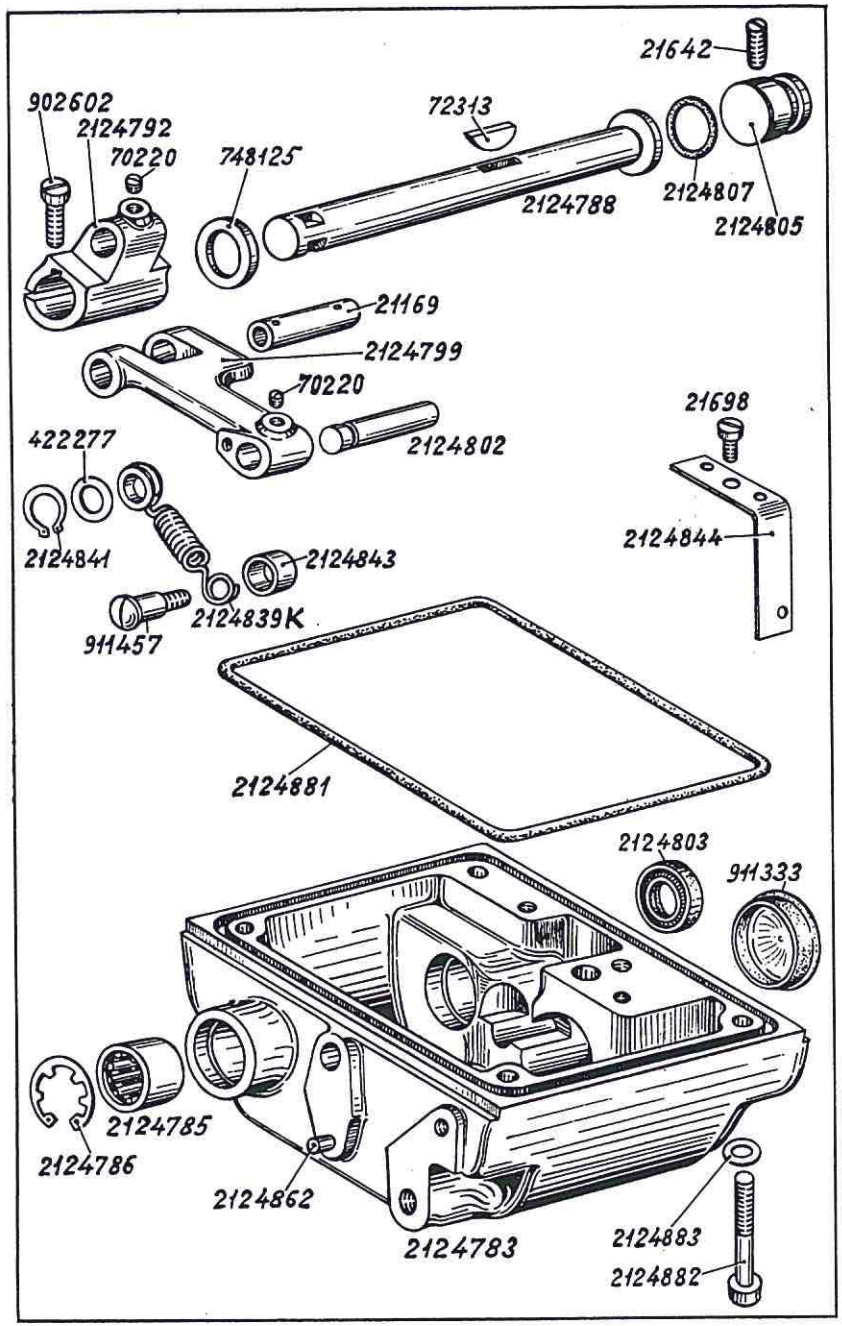




| Bestell-Nr. | Benennung |
|---|---|
| | **Besondere Teile der DÜRKOPP 931-6455** |
| 2124783 | Getriebegehäuse |
| 2124881 | Dichtungsring zu 2124783 |
| 2124862 | Kerbstift in 2124783 |
| 2124785 | Nadellager in 2124783 |
| 2124786 | Sicherungsring in 2124783 |
| 2124788 | Welle in 2124783 |
| 72313 | Scheibenfeder zu 2124788 |
| 748125 | Scheibe auf 2124788 |
| 2124792 | Hebel mit Schraube auf 2124788 |
| 902602 | Klemmschraube zu 2124792 |
| 70220 | Bef.-Schraube zu 21169 in 2124792 |
| 21169 | Bolzen zu 2124792 und 2124799 |
| 2124799 | Zugstange mit Schraube |
| 70220 | Bef.-Schraube zu 2124802 in 2124799 |
| 2124802 | Bolzen in 2124799 |
| 2124803 | Simmerring auf 2124802 |
| 2124805 | Verschlußstopfen mit Dichtungsring |
| 2124807 | Dichtungsring zu 2124805 |
| 21642 | Bef.-Schraube zu 2124805 |
| 2124839 K | Schaltfeder |
| 422277 | Scheibe zu 2124839 K |
| 911457 | Ansatzschraube zu 2124839 K |
| 2124841 | Wellensicherung auf 2124802 |
| 2124843 | Abstandsrohr zu 911457 |
| 2124844 | Dochthalteblech an 2124783 |
| 21698 | Bef.-Schraube zu 2124844 |
| 911333 | Verschlußstopfen in 2124783 |
| 2124882 | Bef.-Schraube zu 2124783 |
| 2124883 | Unterlegscheibe zu 2124882 |

From the Library of Superior Sewing Machine & Supply LLC

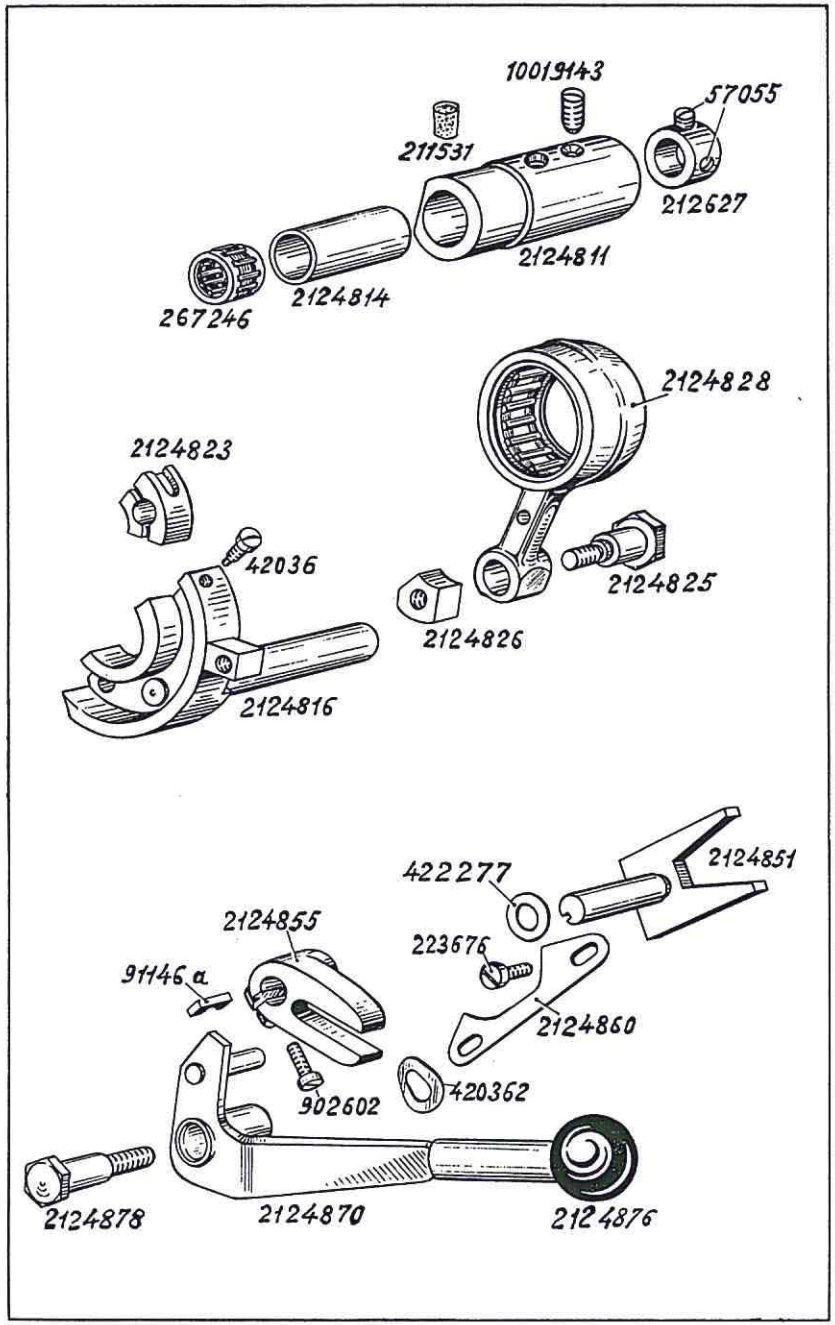




| Bestell-Nr. | Benennung |
|---|---|
| | **Besondere Teile der DÜRKOPP 931-6455** |
| 2124811 | Lagerbuchse in 2124783 |
| 211531 | Oelfilz in 2124811 |
| 10019143 | Bef.-Schraube zu 2124811 |
| 267246 | Nadelkäfig in 2124811 |
| 2124814 | Distanzbuchse zu 267246 in 2124811 |
| 2124816 | Schaltkulisse mit Anschlagschraube |
| 42036 | Anschlagschraube zu 2124816 |
| 2124823 | Gleitstein zu 2124816 |
| 2124825 | Gewindebolzen zu 2124816 |
| 2124826 | Gewindestück zu 2124825 |
| 2124828 | Zugstange |
| 212627 | Stellring auf 2124816 |
| 57055 | Bef.-Schraube zu 212627 |
| 2124851 | Gabelhebel |
| 422277 | Scheibe zu 2124851 |
| 2124855 | Gabelhebel mit Klemmschraube |
| 902602 | Klemmschraube zu 2124855 |
| 91146 a | Paßfeder zu 2124855 |
| 2124860 | Anschlagblech an Gehäuse |
| 223676 | Bef.-Schraube zu 2124860 |
| 2124870 | Schalthebel |
| 2124876 | Kugelknopf zu 2124870 |
| 2124878 | Bef.-Schraube zu 2124870 |
| 420362 | Federscheibe zu 2124878 |

From the Library of Superior Sewing Machine & Supply LLC

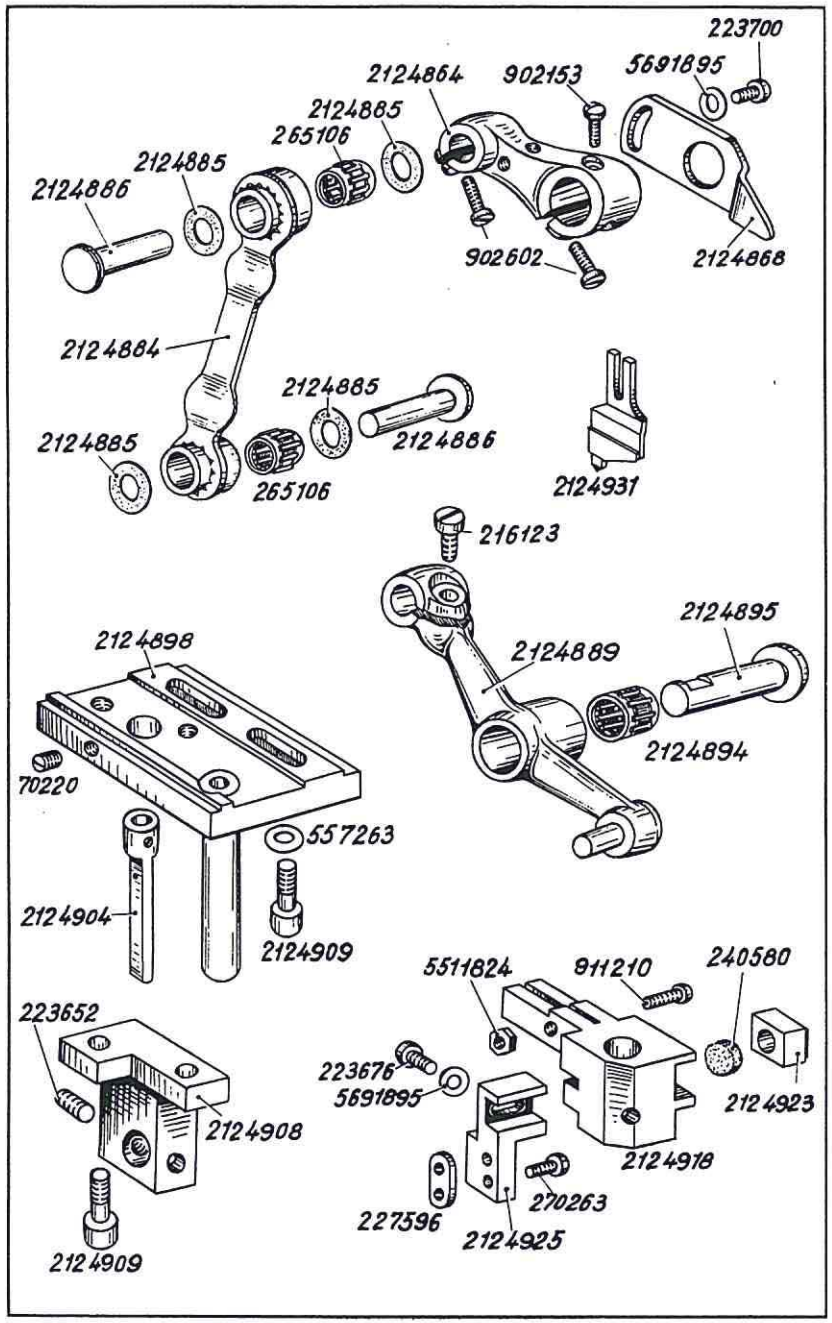




| Bestell-Nr. | Benennung |
|---|---|
| | **Besondere Teile der DÜRKOPP 931-6455** |
| 2124864 | Hebel auf Welle 2124788 |
| 902602 | Klemmschraube zu 2124864 |
| 902153 | Bef.-Schraube in 2124864 |
| 2124868 | Anschlagblech an 2124864 |
| 223700 | Bef.-Schraube zu 2124868 |
| 5691895 | Unterlegscheibe zu 223700 |
| 2124884 | Zugstange |
| 265106 | Nadelkäfig zu 2124884 |
| 2124885 | Scheibe auf 2124886 |
| 2124886 | Lagerbolzen zu 2124884 |
| 2124889 | Schwinghebel |
| 216123 | Klemmschraube zu 2124889 |
| 2124894 | Nadelkäfig zu 2124889 |
| 2124895 | Lagerbolzen zu 2124889 |
| 2124898 | Führungsbock |
| 2124904 | Führungsbolzen in 2124898 |
| 70220 | Bef.-Schraube zu 2124904 |
| 2124908 | Lagerbock an 2124898 |
| 2124909 | Bef.-Schraube zu 2124898 und 2124908 |
| 557263 | Unterlegscheibe zu 2124909 |
| 223652 | Bef.-Schraube zu 2124895 in 2124908 |
| 2124918 | Messerträger mit Schraube und Filzscheibe |
| 911210 | Klemmschraube zu 2124918 |
| 5511824 | Mutter zu 911210 |
| 240580 | Filzscheibe in 2124918 |
| 2124923 | Gleitstein zu 2124918 |
| 2124925 | Messerwinkel |
| 223676 | Bef.-Schraube zu 2124925 |
| 5691895 | Unterlegscheibe zu 223676 |
| 270263 | Messer-Bef.-Schraube |
| 227596 | Lasche zu 270263 |
| 2124931 | Obermesser (Hartmetall) ab 3,2 bis 6,4 mm Schnittbreite |

From the Library of Superior Sewing Machine & Supply LLC

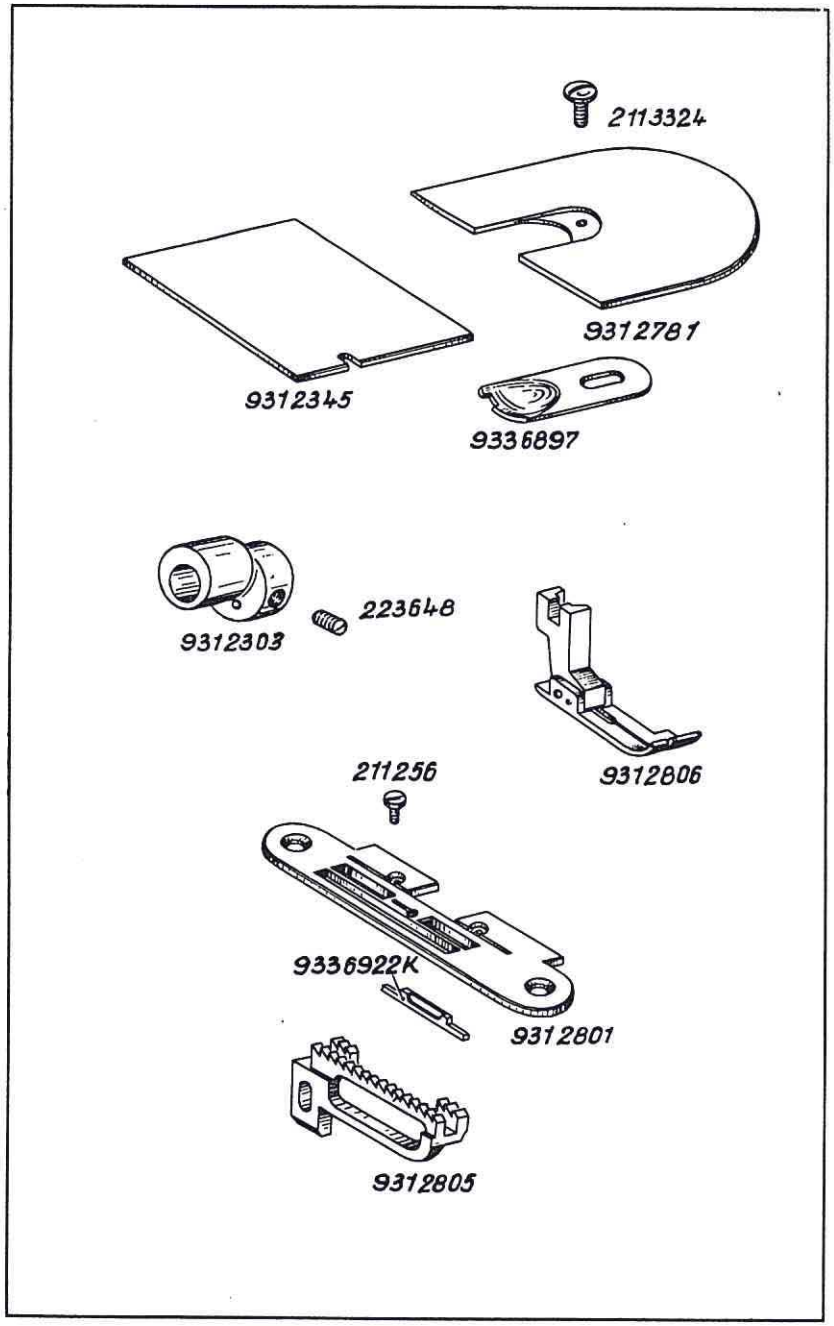




| Bestell-Nr. | Benennung |
|---|---|
| | **Besondere Teile der DÜRKOPP 931-6455** |
| 9312345 | Abdeckplatte, links |
| 9312781 | Abdeckplatte, rechts |
| 9336897 | Einlage zu 9312781 |
| 2113324 | Bef.-Schraube zu 9336897 |
| 9312303 | Exzenter auf Unterwelle für 3–8 mm Stichlänge |
| 223648 | Bef.-Schraube zu 9312303 |
| | **Einrichtung der DÜRKOPP 931-6455** |
| 9312806 | Gelenkfuß |
| 9312801 | Stichplatte mit Untermesser |
| 9336922 K | Untermesser |
| 211256 | Bef.-Schraube zu 9336922 K |
| 9312805 | Transporteur |

From the Library of Superior Sewing Machine & Supply LLC

| Best.-Nr. | Tafel |
|---|---|
| 0215 | 24 |
| 024275 | 23 |
| 052737c | 26 |
| 147351 | 25 |
| 21169 | 29 |
| 21175 | 22 |
| 211256 | 32 |
| 211373 | 18 |
| 211387 | 19 |
| 211408 | 21, 22 |
| 211489 | 19 |
| 211531 | 30 |
| 211633 | 20 |
| 211661 | 18 |
| 211662 | 18 |
| 211665 | 18 |
| 2111810 | 18 |
| 2113150 | 26 |
| 2113324 | 32 |
| 212232 | 22 |
| 212627 | 30 |
| 2124755 | 28 |
| 2124758 | 28 |
| 2124772 | 28 |
| 2124783 | 29 |
| 2124785 | 29 |
| 2124786 | 29 |
| 2124788 | 29 |
| 2124792 | 29 |
| 2124799 | 29 |
| 2124802 | 29 |
| 2124803 | 29 |
| 2124805 | 29 |
| 2124807 | 29 |
| 2124811 | 30 |
| 2124814 | 30 |
| 2124816 | 30 |
| 2124823 | 30 |
| 2124825 | 30 |
| 2124826 | 30 |
| 2124828 | 30 |
| 2124839K | 29 |
| 2124841 | 29 |
| 2124843 | 29 |
| 2124844 | 29 |
| 2124851 | 30 |
| 2124855 | 30 |
| 2124860 | 30 |
| 2124862 | 29 |
| 2124864 | 31 |
| 2124868 | 31 |
| 2124870 | 30 |
| 2124876 | 30 |

| Best.-Nr. | Tafel |
|---|---|
| 2124878 | 30 |
| 2124881 | 29 |
| 2124882 | 29 |
| 2124883 | 29 |
| 2124884 | 31 |
| 2124885 | 31 |
| 2124886 | 31 |
| 2124889 | 31 |
| 2124894 | 31 |
| 2124895 | 31 |
| 2124898 | 31 |
| 2124904 | 31 |
| 2124908 | 31 |
| 2124909 | 31 |
| 2124918 | 31 |
| 2124923 | 31 |
| 2124925 | 31 |
| 2124931 | 31 |
| 213517 | 26 |
| 21642 | 24, 29 |
| 21646 | 21, 23 |
| 21651 | 20 |
| 21688 | 22, 26 |
| 21698 | 29 |
| 216120 | 19, 20, 28 |
| 216123 | 31 |
| 216134 | 22 |
| 216288 | 19, 21 |
| 216496 | 20 |
| 216508 | 26 |
| 216547 | 23 |
| 216573 | 21 |
| 216601 | 24 |
| 216658 | 23 |
| 2161147 | 23 |
| 2161157 | 25 |
| 223646 | 18, 21 |
| 223648 | 18, 22, 26, 28, 32 |
| 223652 | 18, 23, 31 |
| 223669 | 22 |
| 223676 | 30, 31 |
| 223700 | 24, 31 |
| 2235047 | 20 |
| 2241219 | 20, 23, 24 |
| 227596 | 31 |
| 235464 | 26 |
| 237202 | 23 |
| 240580 | 31 |
| 2401258a | 23 |
| 245687 | 28 |
| 2522389 | 18, 24 |
| 26512 | 20 |

| Best.-Nr. | Tafel |
|---|---|
| 265106 | 31 |
| 265565 | 22, 26 |
| 267246 | 30 |
| 267482 | 28 |
| 267483 | 28 |
| 270256 | 21 |
| 270263 | 20, 31 |
| 42036 | 30 |
| 420362 | 30 |
| 422277 | 29, 30 |
| 5511824 | 21, 31 |
| 557263 | 31 |
| 557915 | 19 |
| 557975 | 22 |
| 557997 | 23 |
| 5691895 | 20, 21, 25, 31 |
| 57055 | 30 |
| 5701404 | 18 |
| 65064 | 23, 26 |
| 65072 | 22 |
| 650347 | 20 |
| 70220 | 29, 31 |
| 70273 | 19, 26 |
| 702229 | 18 |
| 711444 | 24 |
| 711482 | 26 |
| 72313 | 29 |
| 748125 | 29 |
| 902153 | 31 |
| 902602 | 29, 30, 31 |
| 902729 | 23 |
| 91146a | 30 |
| 91192 | 21 |
| 911210 | 21, 31 |
| 911333 | 29 |
| 911457 | 23, 29 |
| 911478 | 20 |
| 9311951 | 19 |
| 9311954 | 19 |
| 9311956 | 19 |
| 9311961 | 19 |
| 9311962 | 19 |
| 9311964 | 19 |
| 9311981 | 19 |
| 9311982 | 19 |
| 9311983 | 19 |
| 9311985 | 19 |
| 9311988 | 19 |
| 9311996 | 19 |
| 9311998 | 19 |
| 9312058 | 21 |
| 9312059 | 21 |





| Best.-Nr. | Tafel |
|---|---|
| 9312080 | 22 |
| 9312085 | 22 |
| 9312089 | 22 |
| 9312095 | 22 |
| 9312103 | 22 |
| 9312107 | 23 |
| 9312112 | 23 |
| 9312119 | 23 |
| 9312123 | 23 |
| 9312124 | 23 |
| 9312129 | 23 |
| 9312130 | 23 |
| 9312131 | 23 |
| 9312134 | 23 |
| 9312139 | 23 |
| 9312142 | 23 |
| 9312143 | 23 |
| 9312149 | 24 |
| 9312150 | 24 |
| 9312155 | 24 |
| 9312156 | 24 |
| 9312161 | 24 |
| 9312164 | 24 |
| 9312303 | 18, 32 |
| 9312306 | 18, 28 |
| 9312307 | 18, 28 |
| 9312311 | 25 |
| 9312312 | 25 |
| 9312313 | 25 |
| 9312341 | 25 |
| 9312342 | 25 |

| Best.-Nr. | Tafel |
|---|---|
| 9312344 | 24 |
| 9312345 | 24, 32 |
| 9312346 | 25 |
| 9312402 | 26 |
| 9312405 | 26 |
| 9312407 | 26 |
| 9312409 | 26 |
| 9312413 | 26 |
| 9312416 | 26 |
| 9312471 | 27 |
| 9312472 | 27 |
| 9312473 | 27 |
| 9312781 | 32 |
| 9312801 | 32 |
| 9312805 | 32 |
| 9312806 | 32 |
| 933273 | 20 |
| 933275 | 20 |
| 933287 | 20 |
| 933288 | 21 |
| 933292 | 20 |
| 933293 | 20 |
| 933294 | 20 |
| 933300 K | 20 |
| 933301 | 20 |
| 933303 | 20 |
| 933307 | 20 |
| 933308 | 20 |
| 933309 | 20 |
| 933311 | 20 |
| 933312 | 20 |

| Best.-Nr. | Tafel |
|---|---|
| 933313 | 20 |
| 933314 | 20 |
| 933318 K | 21 |
| 933318 | 21 |
| 933324 | 21 |
| 933326 | 21 |
| 933332 | 20 |
| 933333 | 20 |
| 933334 | 20 |
| 933355 | 26 |
| 933357 | 26 |
| 933422 | 22 |
| 933428 | 22 |
| 933430 | 22, 26 |
| 933894 | 18, 28 |
| 9336197 | 19 |
| 9336199 | 19 |
| 9336897 | 32 |
| 9336922 K | 32 |
| 941329 K | 26 |
| 941332 K | 26 |
| 941333 b | 26 |
| 941334 | 26 |
| 941336 | 26 |
| 941359 | 26 |
| 10019143 | 30 |
| 10019165 | 24 |
| 10019247 | 24 |
| 1005233 | 20 |
| 1021100 | 26 |


From the Library of Superior Sewing Machine & Supply LLC